2024 年 3 月

お客さま各位

株式会社ミスミ ME 事業グループ
配線部品事業部　ハーネス事業チーム

LAN ケーブル(コネクタ付)「NWYC5E-UTP」・「NWTC5E-UTP」シリーズ 仕様変更のご連絡

謹啓　貴社益々ご清栄のこととお慶び申し上げます。
平素は格別なるご高配を賜り、厚く御礼申し上げます。
下記のとおり LAN ケーブル(コネクタ付)「NWYC5E-UTP」・「NWTC5E-UTP」シリーズにつきまして、部材の変更をいたしますので、下記の通りご連絡申し上げます。
何卒ご理解の上、今後とも変わらぬご愛顧の程、宜しくお願い申し上げます。

謹白

記

1. 対象商品
   CAT5e UTP (より線/単線) 自由長 LAN ケーブル
   https://jp.misumi-ec.com/vona2/detail/110400653940/

2. 対象型番　全 52 型番
   NWYC5E-UTP-S-BL　/GY/BK/RD/GN/YL/WH/SB/LG/PP/PK/OR/IV
   NWYC5E-UTP-CR-BL/GY/BK/RD/GN/YL/WH/SB/LG/PP/PK/OR/IV
   NWTC5E-UTP-S-BL　/GY/BK/RD/GN/YL/WH/SB/LG/PP/PK/OR/IV
   NWTC5E-UTP-CR-BL/GY/BK/RD/GN/YL/WH/SB/LG/PP/PK/OR/IV

3. 変更内容
   使用するコネクタ保護用ブーツ部の部材を環境対応部材へと変更いたします。それに伴い、寸法・形状・色味が異なります。
   ※変更にあたり、製品の電気的性能や使用条件に差異はなく、従来通りご使用いただけます。

4. 変更理由
   製品含有化学物質調査に対するお客様ニーズの増大に伴い、必要となる化学物質調査対応が可能な部材に変更するため

5. <u>仕様変更時期</u>

2024 年 7 月出荷分より順次切替(現行部材がなくなり次第の切替)

6. <u>変更詳細</u>

	現行品	仕様変更品
寸法	横13.0mm 縦15.7mm 全長23.8mm φ6.7	横13.2mm 縦15.7mm(変更なし) 全長29.8mm φ6.8
外形図	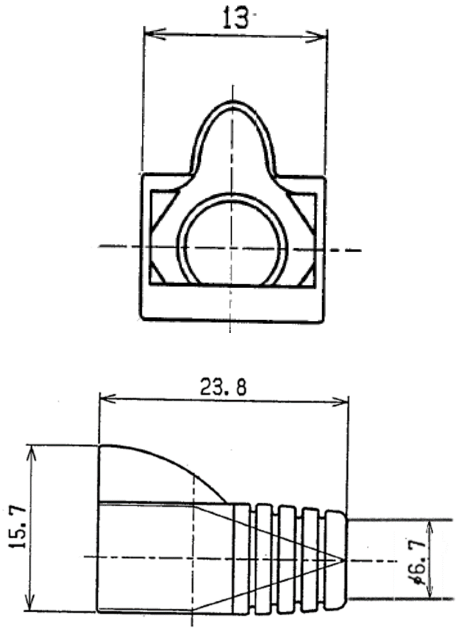	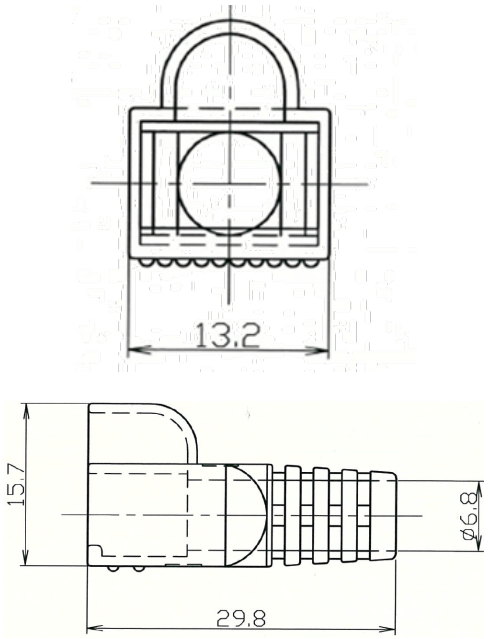

【参考】色比較 (上:現行品 下:仕様変更品)

BL(青) GY(灰) BK(黒) RD(赤)

GN（緑）

YL（黄色）

WH（白）

SB（空）

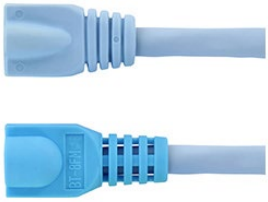

LG（若草）

PP（紫）

PK（桃）

OR（橙）

IV（クリーム・オフホワイト）

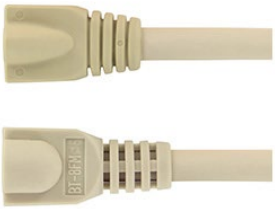

※商品写真はできる限り実物の色に近づけるようにしておりますが、お使いのモニターやプリンター設定、照明等により実際の商品と色味が異なる場合がございます。

7. 問い合わせ先

株式会社ミスミ ME 事業グループ 配線部品事業部 ハーネス事業チーム

Mail ： wir-harness@misumi.co.jp

以上