RoHS10

CCS

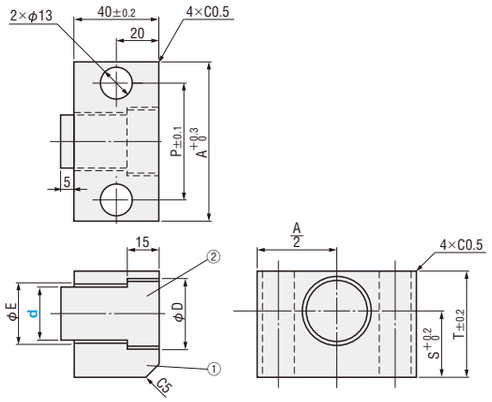

M材質 ① SS400
② ウレタンスプリング
H硬度 ショアA90

A	T	D	S	E	P	F 最大荷重N (kgf)	型式 Type	型式 d
70	60	35	40	30	50	5100 (520)	CCS	27
80	70	45	45	40	60	9610 (980)		36

Order 注文例

型式
CCS 36

Delivery 出荷日 在庫品

Example 使用例

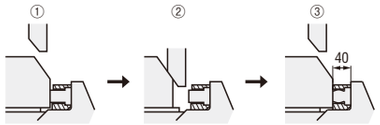

RoHS10

CSTO

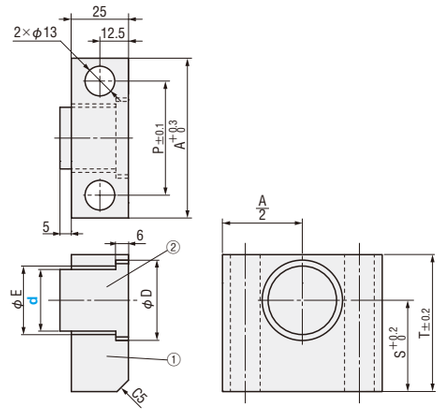

M材質 ①SS400
②ウレタンスプリング
H硬度 ショアA90

A	T	D	S	E	P	F 最大荷重N (kgf)	型式 Type	型式 d
70	60	35.2	40	30	50	2100 (214)	CSTO	27
80	70	45.2	45	40	60	4200 (428)		36

Order 注文例

型式
CSTO 36

Delivery 出荷日 在庫品

サイレンサーウレタン

CCUC(ブロックタイプ)

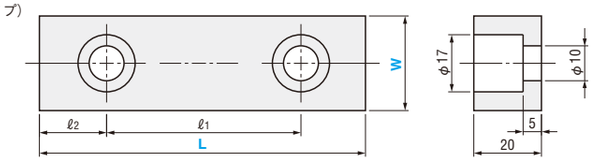

CCUR(丸タイプ)

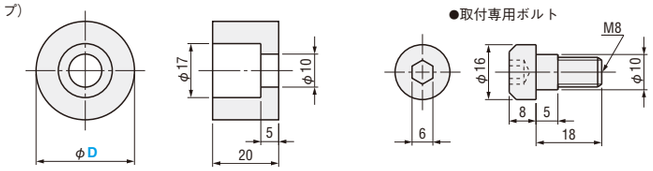

M材質 ウレタンスプリング
H硬度 ショアA90
A付属品 取付専用ボルト

取付専用ボルト
M材質 SCM 435
H硬度 HRC33～38

■ブロックタイプ (取付け専用ボルト2本付属)

ℓ1	ℓ2	型式 Type	型式 W	L
60	20	CCUC	30	100
110				150
140	30			200

■丸タイプ (取付け専用ボルト1本付属)

型式 Type	型式 D
CCUR	30

Order 注文ご

型式		L
CCUC 30	—	100

Delivery 出荷日 在庫品

Example 使用例

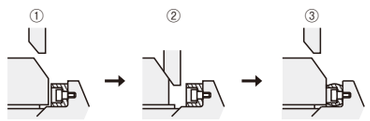

ウレタンストッパ

RoHS10

CSTTU

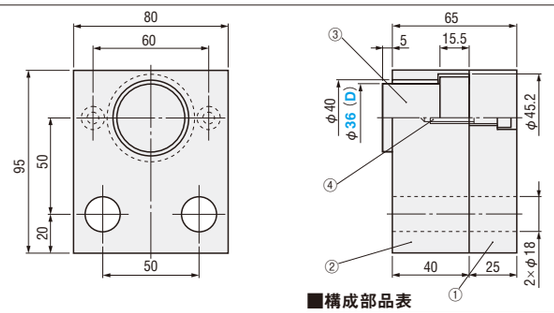

■構成部品表

No.	名 称	数量	材質、備考
①	固定板	1	SS400
②	ベースプレート	1	SS400
③	ウレタンストッパ	1	ウレタン ショアA90
④	六角穴付ボルト	2	SCM435 M6×30

ウレタンの変形量が5mmの場合の荷重は9800N

型式	(D)
CSTTU	36

Order 注文例

型式	(D)
CSTTU	36

Delivery 出荷日 在庫品