納期短縮

CAM POSITIVE RETURN PLATES COPPER ALLOY TYPE

カム強制戻し用ドライバプレート　ー銅合金タイプー

RoHS10

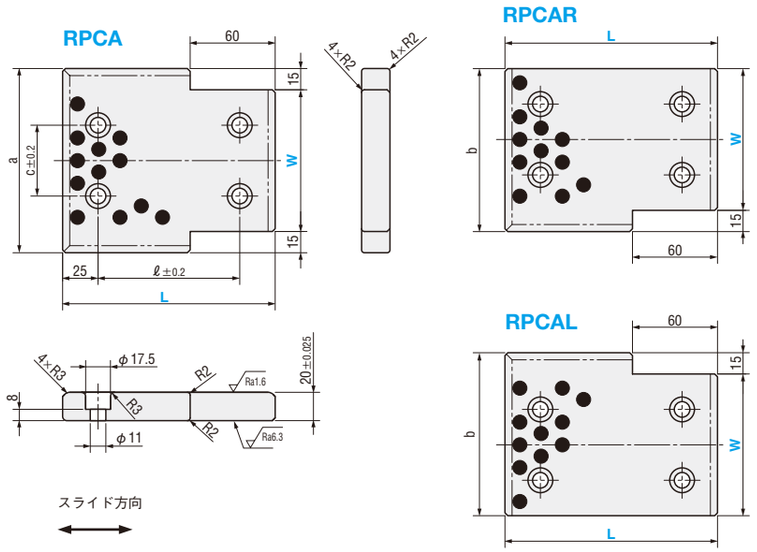

M材質 銅合金
特殊固体潤滑剤(埋設)

a	b	c	ℓ	型式	W	L
105	90	40	50	RPCA RPCAR RPCAL	75	100
			75			125
			100			150
130	115	50	75		100	125
			100			150
155	140	75	100		125	150
			150			200
			200			250
180	165	100	150		150	200
			200			250

Order 注文例

型式	W	–	L
RPCA	125	–	150

Delivery 出荷日　在庫品

Alterations 追加工

型式	W	–	L	–	(SC)
RPCA	150	–	200	–	SC80

5 日目出荷

記号	詳細
SC	切り欠きの長さ変更 61≦SC≦L−30 指定1mm単位

Example 使用例

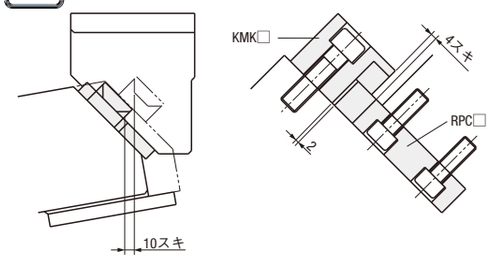

●SC寸法図

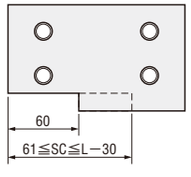

納期短縮

CAM POSITIVE RETURN PLATES SINTERED TYPE

カム強制戻し用ドライバプレート　ー焼結タイプー

RoHS10

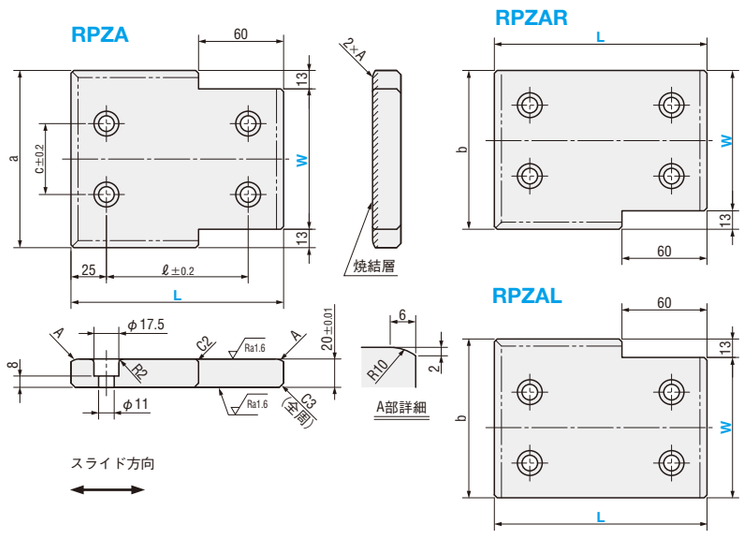

M材質 SS400＋特殊焼結合金

a	b	c	ℓ	W	型式	W	L
100	87	40	50	74	RPZA RPZAR RPZAL	75	100
			75				125
			100				150
			150				200
			200				250
125	112	50	100	99		100	150
			150				200
			200				250
150	137	90	100	124		125	150
			150				200

Order 注文例

型式	W	–	L
RPZA	75	–	200

Delivery 出荷日　在庫品

Alterations 追加工

型式	W	–	L	–	(SC)
RPZA	75	–	200	–	SC100
RPZAL	75	–	200	–	SC80

5 日目出荷

記号	詳細
SC	切り欠きの長さ変更 61≦SC≦L−30 指定1mm単位

Example 使用例

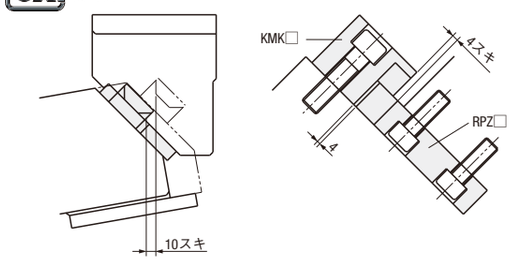
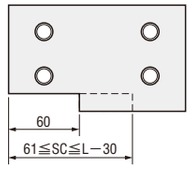
●SC寸法図