高剛性吊りカムユニット
－MGFLL－

関連ページ　カム線図　P.1431

RoHS10

MGFLL150（θ=35－65）

■後方抜きスペース

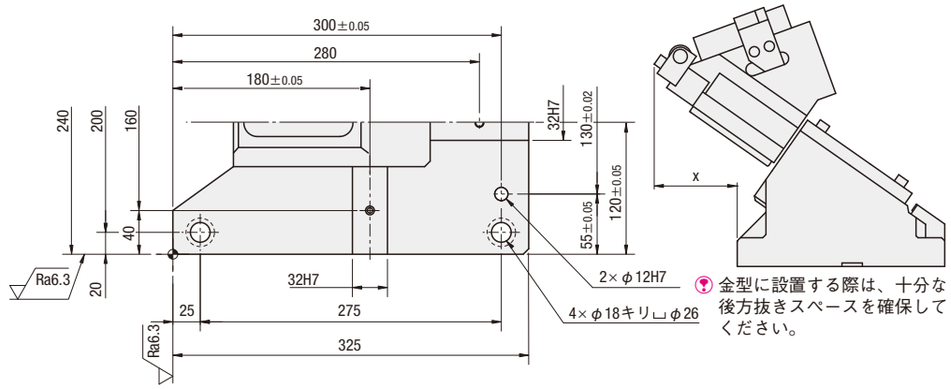

金型に設置する際は、十分な後方抜きスペースを確保してください。

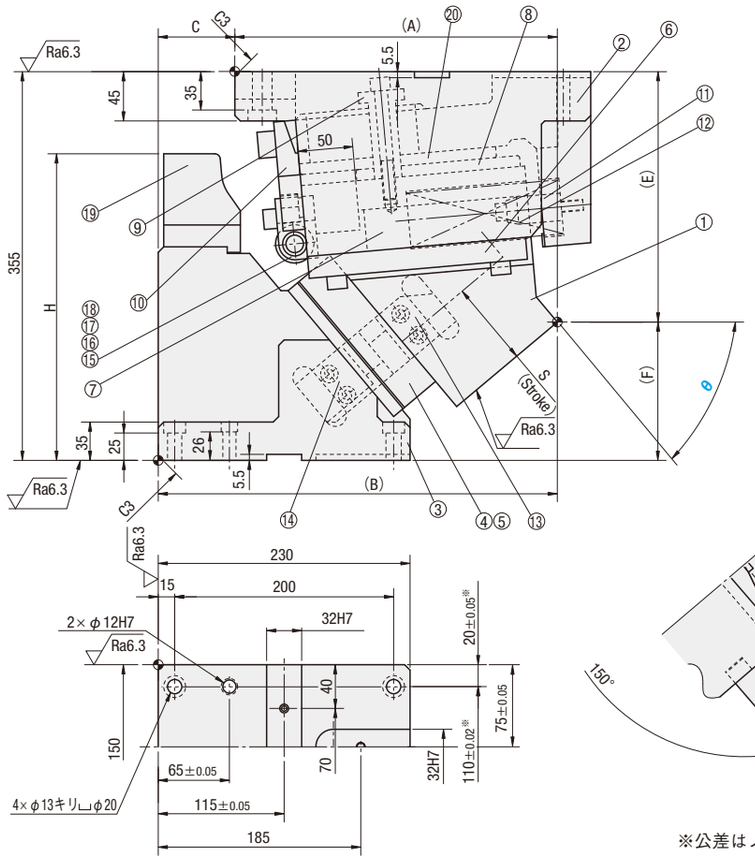

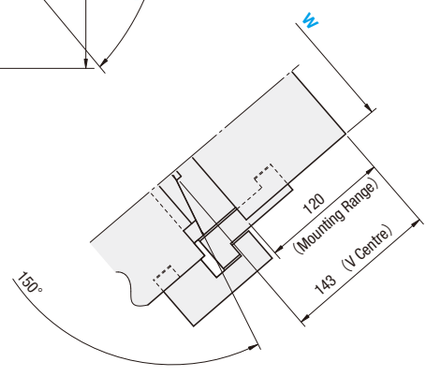

※公差はノック穴

■構成部品表　P.1434

W	θ	A	B	C	E	F	H	x
150	35	322.08	337.08	15	192.95	162.05	220	159
	40	312.26	347.26	35	204.06	150.94	240	170
	45	306.42	356.42	50	216.01	138.99	260	174
	50	294.51	364.51	70	228.71	126.29	280	181
	55	281.46	371.46	90	242.07	112.93	295	185
	60	272.22	377.22	105	255.98	99.02	315	184
	65	261.75	381.75	120	270.34	84.66	340	182

ストロークS	加工力kN（tonf）		スプリング力N（kgf）			全重量kg	型式	W	θ
	標準加工力（100万回）	許容加工力（30万回）	初圧	S-5mm時	終圧				
57.3	147.1（15.0）	294.2（30.0）	862（87.9）	6480（660.8）	7022（716.1）	113.1	MGFLL	150	35
63.0				6530（665.8）		114.7			40
69.6				6579（670.9）		115.8			45
77.4				6628（675.9）		117.5			50
87.1				6665（679.7）		117.5			55
99.6				6714（684.7）		122.0			60
116.5				6764（689.7）		126.0			65

Order 注文例

型式	W	－	θ
MGFLL	150	－	55

Delivery 出荷日

MiSUMi-VONA にて お見積りください。
（http://ec.misumi.jp）

Alterations 追加工

型式	W	－	θ	－	（N13·K·KA）
MGFLL	150	－	45	－	KA

追加工	記号	詳細
φ13H7	N13	ノック穴径変更　φ12H7 ⇨ φ13H7
	K	位置決めキー 追加（6個） （六角穴付ボルト M8×15　6本付属）
	KA	段付き 位置決めキー 追加（6個） （六角穴付ボルト M8×15　6本付属）

ミスミ プレス 2017　商品名から型番検索！　ミスミ プレス　検索