高剛性吊りカムユニット
－MGFLL－

関連ページ　カム線図　P.1429

RoHS10

MGFLL65（θ=00－50）

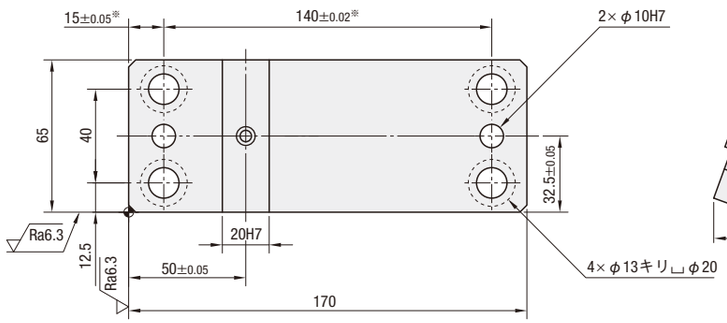

■後方抜きスペース

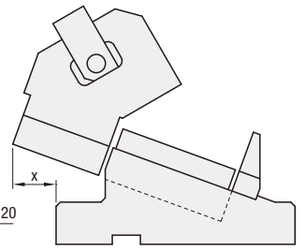

金型に設置する際は、十分な後方抜きスペースを確保してください。

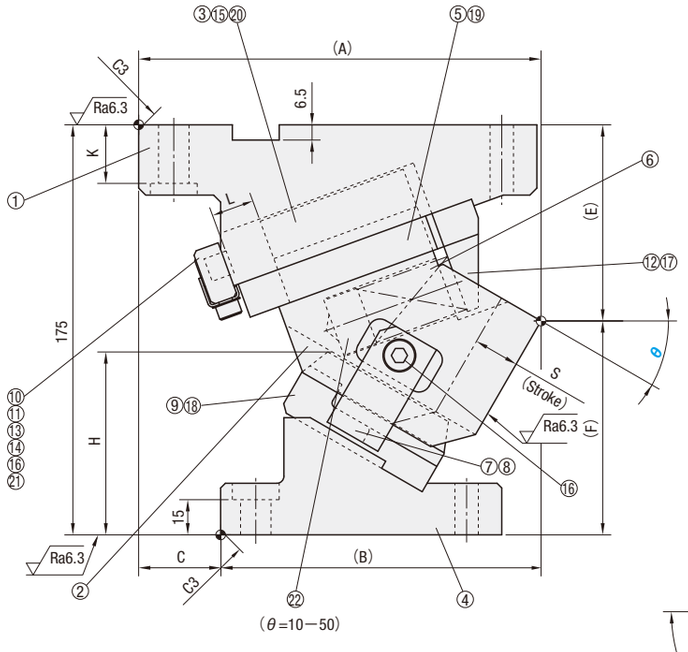

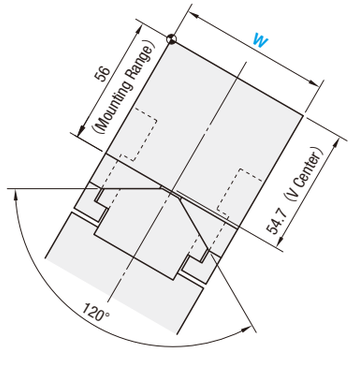

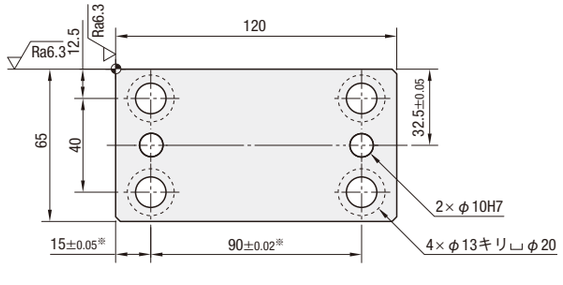

※公差はノック穴

■構成部品表　P.1433

W	θ	A	B	C	E	F	H	K	L	x
65	00	170	100	70	60	115	58	25	23.3	15
	05	170.36	105.36	65	67.22	107.78	57.1		22	21
	10	175.07	112.57	62.5	69.88	105.12	61.1		20	
	15	174.09	119.09	55	72.92	102.08	65.3			26
	20	172.4	127.4	45	76.28	98.72	70.2			31
	30	171.78	136.78	35	83.71	91.29	78.1		18	
	40	163.07	143.07	20	91.63	83.37	84.5	15		34
	50	170	151.22	5	104.5	70.5	91.1		16	33

ストローク S	加工力kN（tonf） 標準加工力（100万回）	許容加工力（30万回）	スプリング力N（kgf） 初圧	S-5mm時	終圧	全重量 kg	型式	W	θ
15.0	29.4 (3.0)	58.8 (6.0)	245 (25.0)	638 (65.0)	835 (85.1)	10.7	MGFLL	65	00
15.6			278 (28.4)	658 (67.1)		10.4			05
15.6			237 (24.1)	639 (65.2)	829 (84.5)	10.2			10
17.0				654 (66.7)		9.9			15
18.4				669 (68.2)		9.9			20
19.5			176 (17.9)	648 (66.0)	810 (82.6)	9.6			30
23.1				672 (68.6)		9.5			40
24.9			246 (25.1)	697 (71.1)		9.9			50

Order 注文例

型式	W	－	θ
MGFLL	65	－	40

Delivery 出荷日　MiSUMi-VONA にて お見積りください。（http://ec.misumi.jp）

Alterations 追加工

型式	W	－	θ	－	(K)
MGFLL	65	－	30	－	K
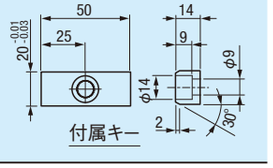
追加工	記号	詳細
	K	位置決めキー追加（六角穴付ボルト M8×15　1本付属）