ピアス用ワイド吊りカムユニット
－MGFVW－

関連ページ　カム線図　P.1402

RoHS10

MGFVW600（θ=00－40）

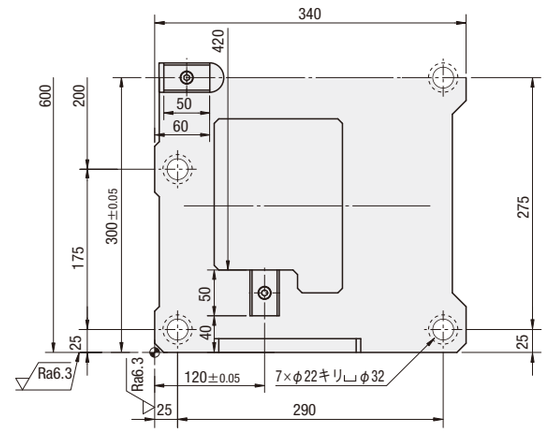

■後方抜きスペース

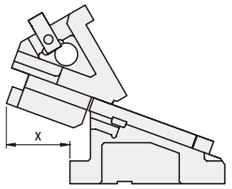

金型に設置する際は、十分な後方抜きスペースを確保してください。

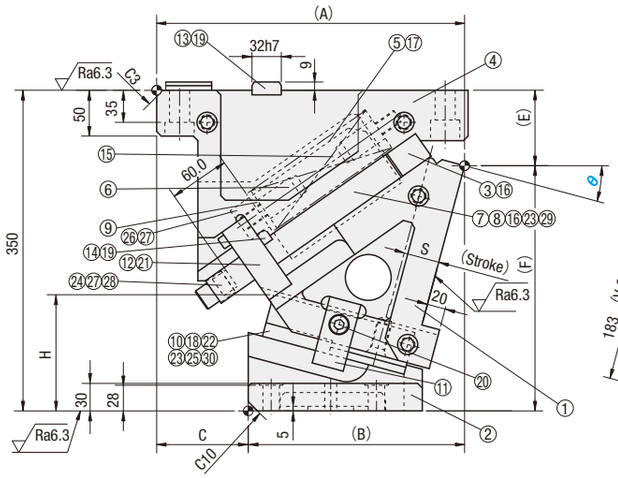

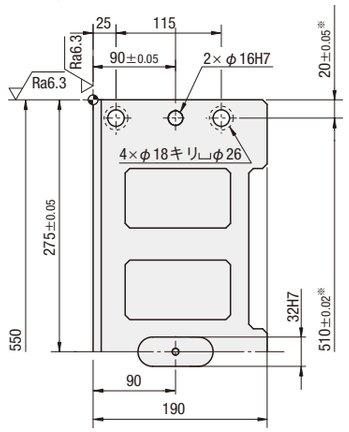

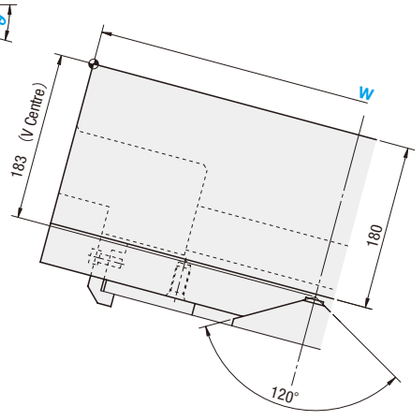

※公差はノック穴

■構成部品表　P.1404

W	θ	A	B	C	E	F	H	x
600	00	313	175	138	58	292	102	47
	05	320.64	195.64	125	64.34	285.66	110.8	61
	10	331.08	216.08	115	72.47	277.53	119.1	70
	15	336.17	236.17	100	82.37	267.63	126.8	80
	20	340.76	255.76	85	94	256	133.9	88
	30	347.83	292.83	55	112.25	237.75	155.7	103
	40	351.17	326.17	25	136.66	213.34	173.9	116

ストロークS	加工力kN（tonf）		スプリング力N（kgf）			全重量kg	型式	W	θ
	標準加工力（100万回）	許容加工力（30万回）	初圧	S-5mm時	終圧				
38.6	392.3（40.0）	783.6（79.9）	3269（333.3）	17488（1783.3）	19613（1999.9）	281.4	MGFVW	600	00
42.6				17706（1805.5）		277.9			05
46.7				17869（1822.2）		274.1			10
50.9				18006（1836.1）		272.3			15
55.3				18142（1850.0）		268.8			20
65.1				18360（1872.2）		276.6			30
77.1				18550（1891.6）		285.2			40

Order 注文例

型式	W	－	θ
MGFVW	600	－	10

Delivery 出荷日　MiSUMi-VONA にて お見積りください。（http://ec.misumi.jp）

Alterations 追加工

型式	W	－	θ	－	（N·K·FK）
MGFVW	600	－	10	－	N

追加工	記号	詳細
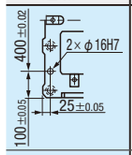	N	位置決めノック穴加工 カムホルダーにφ16H7ノック穴2ヶ所を加工します。
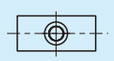	K	位置決めキー追加 （六角穴付ボルト M8×15　1本付属） 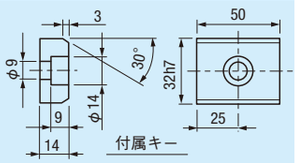
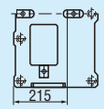	FK	キー位置移動 カムホルダーの位置決めキーを前方に移動します。

ミスミ プレス 2017　最新の価格･納期･規格情報はWebをご覧ください。　ミスミ プレス　検索