OIL-FREE SLIDE PLATES －COPPER ALLOY 10mm COMPACT TYPE－

小型無給油スライドプレート

－銅合金10mmタイプ－

RoHS10

STS

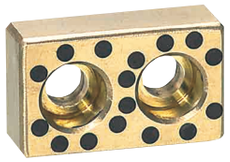

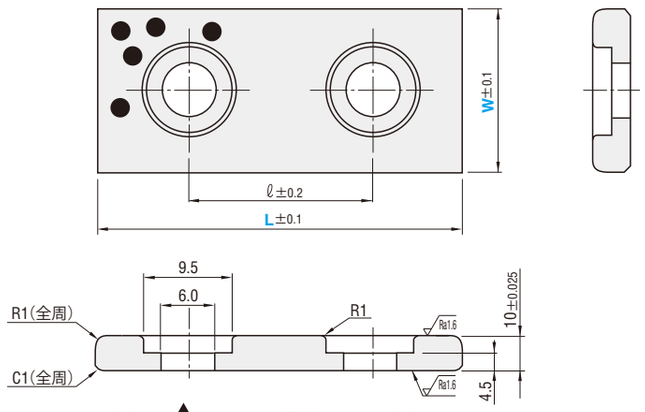

・スライド方向

A 付属品　取付用ボルト
CBS5－20

・ご使用にあたっては初期なじみグリースを塗布したほうがより効果的です。
グリースMGS P.1037

M 材質　銅合金
特殊固体潤滑剤(埋設)

ℓ	型式	W	L
14	STS	15	30
20			40
30			50
50			75
14		18	30
20			40
30			50
50			75
14		22	30
20			40
30			50
50			75

Order 注文例

型式	W	－	L
STS	18	－	50

Delivery 出荷日　在庫品

規格追加
赤文字表示

OIL-FREE THIN SLIDE PLATES －COPPER ALLOY 5mm TYPE－

無給油薄型スライドプレート

－銅合金　5mmタイプ－

RoHS10

UTW

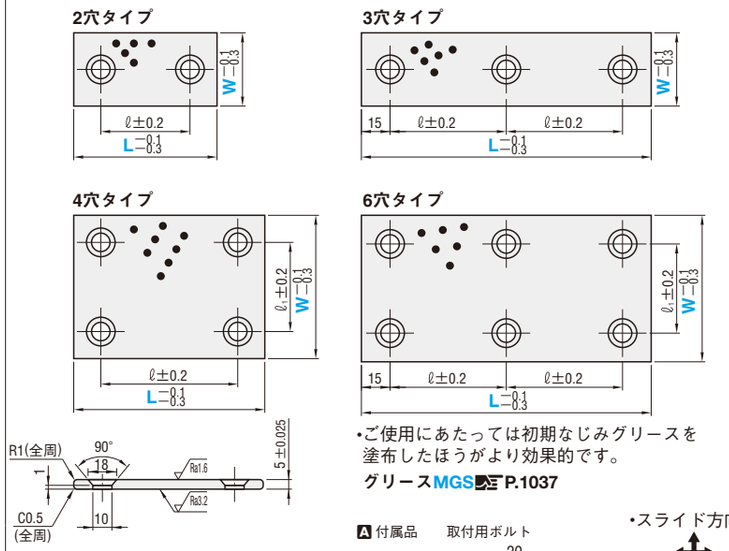

・ご使用にあたっては初期なじみグリースを塗布したほうがより効果的です。
グリースMGS P.1037

A 付属品　取付用ボルト

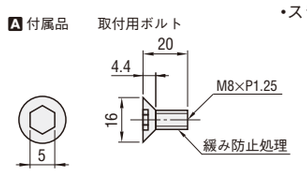

・スライド方向

〈緩み防止処理とは〉
ネジ溝部に弾性・耐摩耗性・耐油性に優れた特殊樹脂を塗布した処理です。
4回目以降からは徐々になくなります。
特殊樹脂は色、塗布範囲が違っても、性能に違いがありません。

M 材　質　銅合金
特殊固体潤滑剤（埋設）

取付穴タイプ	ℓ	ℓ1	型式	W	L
2穴	20	—	UTW	18	50
	45				75
	70				100
3穴	60				150
2穴	20	—		28	50
	45				75
	70				100
3穴	60				150
2穴	20	—		38	50
	45				75
	70				100
3穴	60				150
2穴	45	—		48	75
	70				100
	95				125
3穴	60				150
4穴	45	45		75	75
	70				100
	95				125
6穴	60				150
4穴	70	70		100	100
	95				125
6穴	60				150

Order 注文例

型式	W	－	L
UTW	75	－	100

Delivery 出荷日　在庫品

ミスミ プレス 2017　型番チェックサービスもご活用ください。　ミスミ プレス　検索