規格追加
赤文字表示

OIL-FREE SLIDE PLATES －COPPER ALLOY 10mm TYPE・2 BOLT HOLES / 4 BOLT HOLES－

無給油スライドプレート

－銅合金10mm・ボルト2穴/4穴タイプ－

SHIMS FOR OIL-FREE SLIDE PLATES

無給油スライドプレート用シム

－ボルト2穴タイプ－ RoHS10

STW W＝ 28～ 75
STWT W＝100～150

－ボルト4穴タイプ－ RoHS10

STW W＝100～150

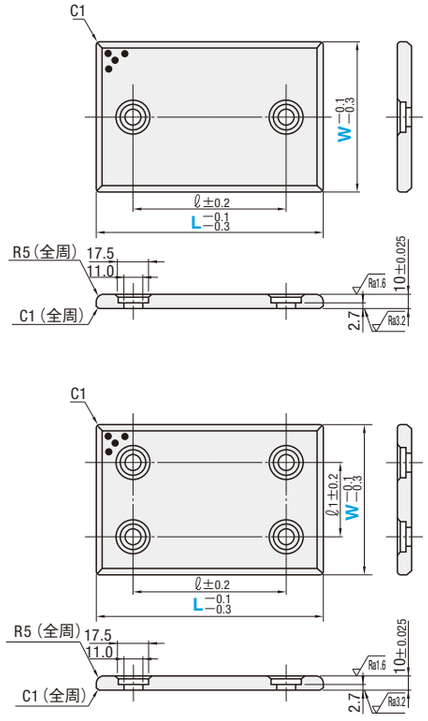

※W=28,38の
全周はR2となります

・スライド方向
W＝48以上

W＝28、38 長手(L)方向のみ

・ご使用にあたっては
初期なじみグリースを
塗布したほうがより効
果的です。

グリース MGS P.1037

M 材 質 銅合金
特殊固体潤滑剤（埋設）

ℓ	型式	W	L
45	－ボルト 2穴タイプ－ STW	28	75
50			100
75			125
100			150
45		38	75
50			100
75			125
100			150
45		48	75
50			100
75			125
100			150
150			200
45		58	75
50			100
75			125
100			150
150			200
25		75	75
50			100
75			125
100			150
150			200
50	－ボルト 2穴タイプ－ STWT	100	100
75			125
100			150
150			200
200			250
100		125	150
150			200
200			250
100		150	150
150			200

ℓ	ℓ1	型式	W	L
50	50	－ボルト 4穴タイプ－ STW	100	100
75				125
100				150
150				200
75	50		125	125
100				150
150				200
200				250
100	100		150	150
150				200

Order 注文例

型式	W	－	L
STW	75	－	100
STWT	100	－	200

Delivery 出荷日 在 庫 品

■無給油スライドプレート用シム P.1278

RoHS10

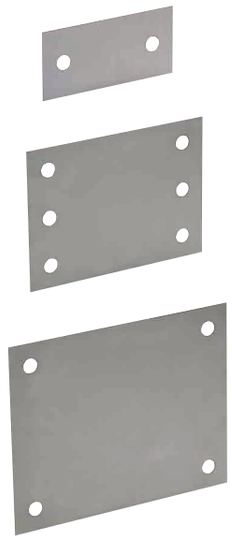

SMP

W＝28～75
（2穴用）

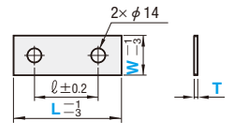

W＝100～150
（2穴・4穴共用）

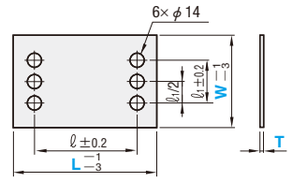

W＝200
（4穴用）

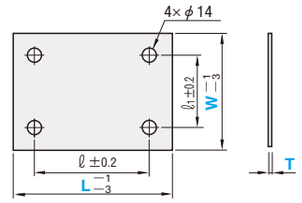

T	T T
0.05	±0.01
0.1	±0.02

M 材質 SUS304

ℓ	ℓ1	型式	W	L	T
45	－	SMP	28	75	0.05
50				100	
75				125	
100				150	
150				200	
45			38	75	
50				100	
75				125	
100				150	
150				200	
45			48	75	0.1
50				100	
75				125	
100				150	
150				200	
45			58	75	
50				100	
100				150	
25			75	75	
50				100	
75				125	
100				150	
150				200	

ℓ	ℓ1	型式	W	L	T
50	50	SMP	100	100	0.05
75				125	
100				150	
150				200	
200				250	
200				300	
75	50		125	125	
100				150	
150				200	
200				250	
200				300	
200				350	0.1
100	100		150	150	
150				200	
200				250	
250				300	
150	150		200	200	
200				250	
250				300	

Order 注文例

型式	W	－	L	－	T
SMP	75	－	100	－	0.1

Delivery 出荷日 在 庫 品

■適用無給油スライドプレート
• MWF・MWFT P.1275
• SEW・SEWT P.1276
• STW・STWT P.1277

ミスミ プレス 2017 商品名から型番検索！ ミスミ プレス 検 索