リフタユニット用エアシリンダ

RoHS10

LTHCS

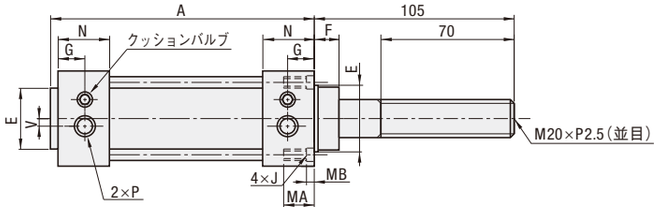

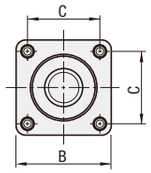

■エアシリンダの仕様

メーカー	SMC
シリンダチューブ内径	φ40　φ63
型式	MB
作動方式	複動片ロッド
保証耐圧力	1.5MPa　(15.3kgf/cm²)
最高使用圧力	1.0MPa　(10.2kgf/cm²)
最低使用圧力	0.05MPa　(0.5kgf/cm²)
周囲温度及び使用空気温度	−10〜70℃
ピストン速度	50〜1000mm/s
ストローク長の許容差	$^{+1.0}_{0}$
クッション	両側（エアクッション）
接続口径	φ40：Rc(PT)1/4　φ63：Rc(PT)3/8
取付支持形式	基本形

エアシリンダの理論出力(N)〔作動方向：→ OUT〕

シリンダ内径	使用空気圧力(MPa)				
	0.2	0.3	0.4	0.5	0.6
φ40	251	377	503	629	754
φ63	623	935	1247	1559	1870

荷重〔kgf〕＝荷重N×0.101972

B	C	E	F	G	MA	MB	J	N	P	V	A	型式 Type	シリンダ内径	ストローク
52	38	35	13	14	16	4	M6	27	Rc1/4	4	138	LTHCS	40	50
											188			100
75	56.5	45	14	16.5		5	M8	31.5	Rc3/8	9	148		63	50
											198			100

Order 注文例

型式			ストローク
Type	シリンダ内径	−	
LTHCS	40	−	100

Delivery 出荷日　3 日目出荷

リフティングパッド

RoHS10

VCH（硬度：ショアA70）
VCHT（硬度：ショアA85）

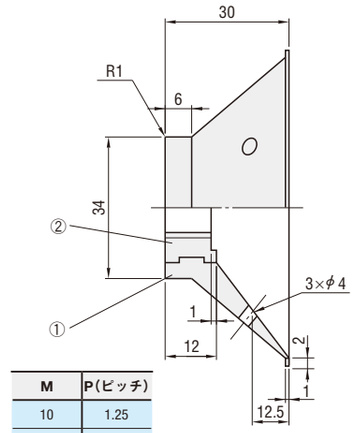

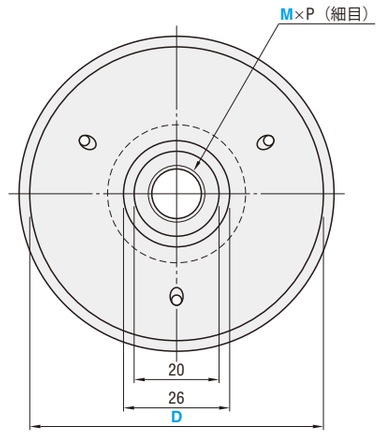

M	P(ピッチ)
10	1.25
12	1.5
14	1.5

M 材質　①ニトリルゴム(NBR)
②アルミ(A5052)

① H 硬度（ショア）	型式 Type	D	M		
A70	VCH	50	10	12	14
		70			
A85	VCHT	70		12	14

エアシリンダのピストンロッド部ネジ径をご確認の上、ご注文ください。
左ページLTHCSのピストンロッドには適合しません。

Order 注文例

型式		M
VCH 50	−	10

Delivery 出荷日　3 日目出荷

Example 使用例　■市販のエアシリンダに直接取り付け、ワークのリフトアップにご使用できます。

■たわみ量vs荷重特性グラフ
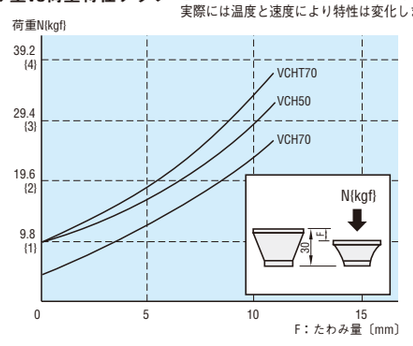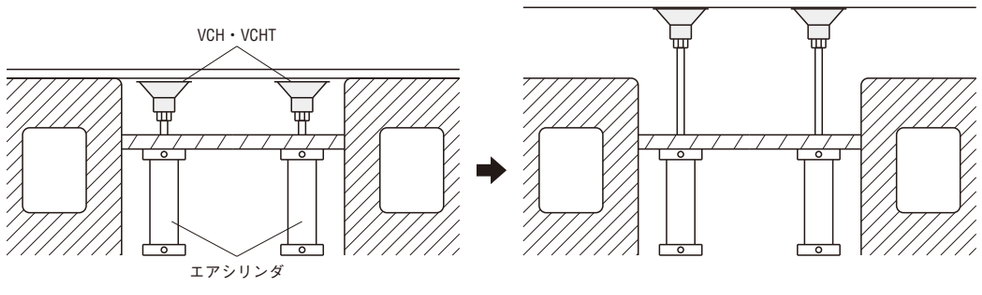
このグラフは準静的な特性を示したものです。実際には温度と速度により特性は変化します。