ネストガイド(ガイド形状指定)

RoHS10

ガイド奥行き指定 **NGW**　　導入角度指定 **NGWK**　　ガイド部切込み **NGWS**

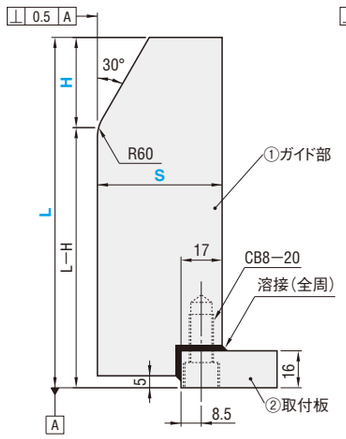

A (中央)

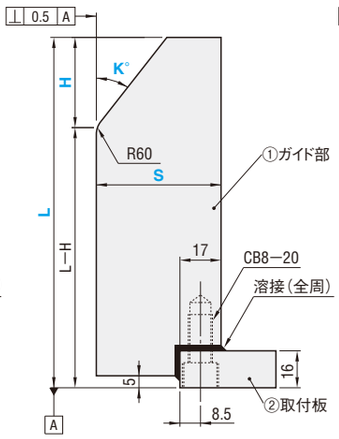

BR (右勝手)

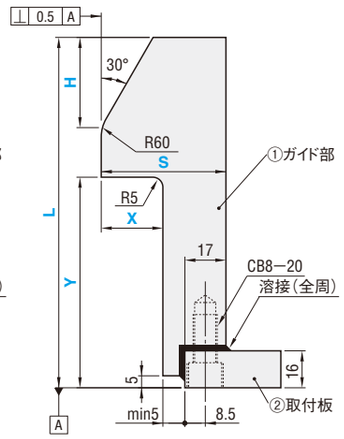

BL (左勝手)

S≧10＋H×tanK°

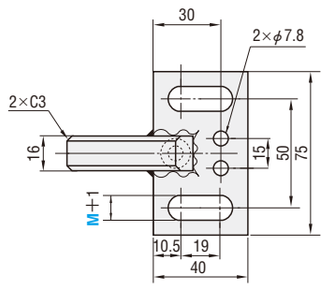

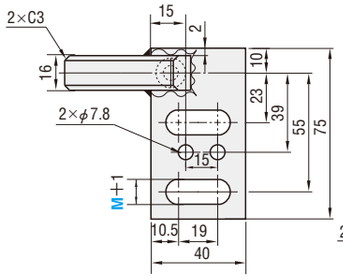

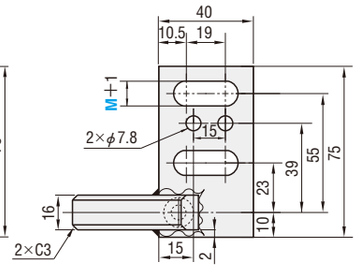

Hは R60・GRCの加工前寸法です。
直角度の公差は焼入なしの値です。

M 材　質　①S45C　②SS400

■取付ボルト・付属品

M	A 付属品	
M10	CB10−35(2本)	M10用スプリングワッシャ (2本)
M12	CB12−35(2本)	M12用スプリングワッシャ (2本)

■ガイド奥行き指定

型式 Type	取付勝手	L 指定5mm単位	H 指定5mm単位	S 指定5mm単位	取付ボルト穴 M
NGW	A (中央)	65～100	20～40	35～100	M10
	BR(右勝手)	105～150			M12
	BL(左勝手)	155～200			

S32はNGNA(P.1195)にて対応可能です。

■導入角度指定

型式 Type	取付勝手	L 指定5mm単位	H 指定5mm単位	S 指定5mm単位	K 指定5°単位	取付ボルト穴 M
NGWK	A (中央)	65～100	20～40	32	15≦K≦60	M10
	BR(右勝手)	105～150		35～100		M12
	BL(左勝手)	155～200				

S≧10＋H×tanK°

■ガイド部切込み

型式 Type	取付勝手	L 指定5mm単位	H 指定5mm単位	S 指定5mm単位	X 指定1mm単位	Y 指定5mm単位	取付ボルト穴 M
NGWS	A (中央)	65～100	20～40	32	X≦S−22	Y≦L−H−15	M10
	BR(右勝手)	105～150		35～100			M12
	BL(左勝手)	155～200					

Order 注文例

型式 Type	取付勝手	L	H	S	K	X	Y	M
(ガイド奥行き指定) NGW	A	100	40	S35				M10
(導入角度指定) NGWK	A	200	40	S50	K45			M12
(ガイド部切込み) NGWS	BL	200	40	S40		X10	Y100	M12

Delivery 出荷日　5 日目出荷　急 ストーク B

Alterations 追加工　型式 − L − H − S − K − X − Y − M − (HTC・GRC・WSS)
NGWBL − 120 − 40 − S35 − M12 − HTC

追加工	記号	詳細
	HTC	①ガイド部分に焼入処理を行います。 ～ 45HRC

追加工	記号	詳細
	GRC	ガイド部R(R60)を小さくします。 R10 ～ 30　指定10単位

追加工	記号	詳細
	WSS	付属品の スプリングワッシャを 長穴用ワッシャ WSS(2ヶ) に交換します。

追加工	記号	詳細
	ENT	①ガイド部下部を延長し②取付板と下面を合わせます。 出荷日：7日目出荷 ストーク適用不可