新商品
赤文字表示

GUIDE POST SETS/GUIDE POST SETS WITH OIL GROOVES

ガイドポストセット/油溝付ガイドポストセット

RoHS10

① M 材質　S45C
　H 硬度　55HRC～(高周波焼入)
② M 材質　FC250

MGPH

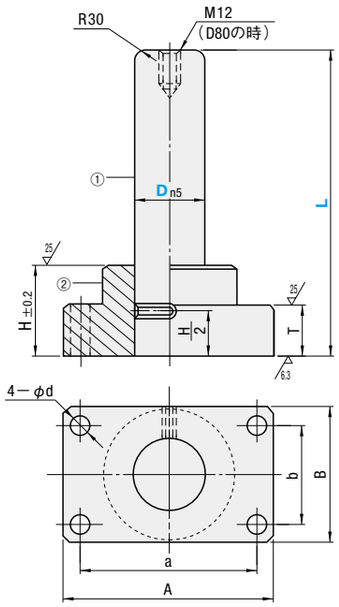

MGPHP(ノック穴付)

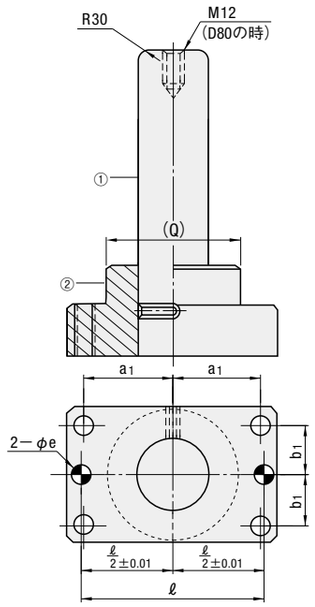

(　)寸法は参考値です。

RoHS10

① M 材質　S45C
　H 硬度　55HRC～(高周波焼入)
② M 材質　FC250

MGOH

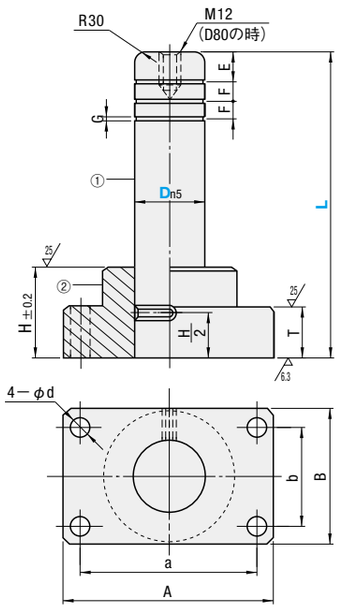

MGOHP(ノック穴付)

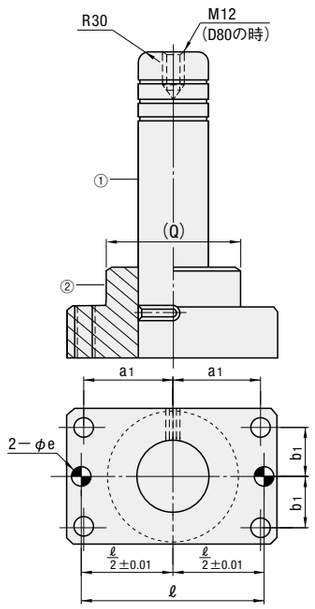

(　)寸法は参考値です。

(ガイドホルダ下面とガイドポストの直角度：100mmに対し0.02mm以下(P.1132をご参照ください)
(重量物運搬安全基準によりD80のポスト先端にM12のタップがついており、アイボルト(P.1655)による吊り上げ運搬が可能です。
(ボス外径に鋳物肌が残る場合がありますが、機能上問題ありません。
(MTO(受注製作品)にMWご指定の場合はMTO(受注製作品)の納期にて出荷(MGPHP・MGOHP)いたします。

Dn5		D	A	B	a	b	d	H	T	(Q)	E	F	G	ℓ	a1	b1	eH7		③付属ボルト	④付属ノックピン
20	+0.024 +0.015	20	74	44	56	30	6.6	30	15	42	—	—	—	56	28	15	6	+0.012 0	CB 6－30	MSTM 6－20
25		25	84	48	66		9		20	46	13	13	3	66	33		8	+0.015 0	CB 8－35	MSTM 8－30
32	+0.028 +0.017	32	100	58	76	36	11	40		56	15	15		76	38	18			CB10－40	
38		38	130	75	100	44		50	25	73	18	18		100	50	22	10		CB10－45	MSTM10－40
50		50	155	90	125	60	14	65		87	25	20	5	125	62.5	30			CB12－50	
60	+0.033 +0.020	60	190	120	150	80	18	75	30	116				150	75	40	13	+0.018 0	CB16－60	MSTM13－50
80		80	230	150	180	110	22	100	35	145	30	25		190	90	55	16		CB20－75	MSTM16－60

型式 Type	D	L																		
MGPH MGPHP MGOH MGOHP	(20)	80	90	100	110	120	130	140	150	160										
	25	80	90	100	110	120	130	140	150	160	170	180	200							
	32		(90)	100	110	120	130	140	150	160	170	180	200	220	250					
	38				(110)	120	130	140	150	160	170	180	200	220	250	280	300			
	50									160	170	180	200	220	250	280	300	350		
	60											180	200	220	250	280	300	350	400	
	80														250	280	300	350	400	450

(　)寸法はMGPH・MGPHPのみとなります。
(型式の最後にMWをご指定いただいた場合、ノックピン落下防止用ワッシャ(P.1145)を付属し出荷いたします(MGPHP・MGOHPのMTO(受注製作品)に適用)。
MWご指定による出荷日の変更はございません。該当するMWは追加工欄をご参照ください。

Order 注文例

型式	—	L	—	(MW)
MGPHP20	—	150		
MGOHP38	—	180	—	MW38

Delivery 出荷日

•D25～60
3 日目出荷　急 ストークT　急 ストークA

•D80
3 日目出荷

Alterations 追加工

型式	—	L(LC)	—	(LC・M・H・HKC・C)
MGPH 50	—	LC260	—	HKC

3 日目出荷　急 ストークT　急 ストークA
⊗D80はストーク適用不可

追加工	記号	詳細
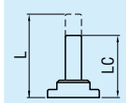	LC	ポスト長さ変更します。 指定1mm単位 LCmin≦LC＜Lmax 追加工詳細 P.1131 (MGPH,MGPHPに適用
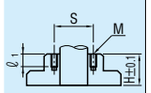	ホルダ M	ストロークエンドブロック取り付け用のタップ加工をします。 追加工詳細 P.1131 ⊗D20適用不可
	ホルダ H	ツバ面を加工します。 逆タイプで使用すると型高さを低くできます。 (ポスト長はホルダ底面からとなります。 追加工詳細 P.1131

追加工	記号	詳細
	HKC	ホルダ側H寸法公差変更します。 H±0.2 ⇨ ±0.1 ⊗D20適用不可
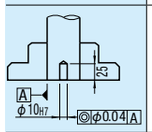	C	ポストのセンターに位置決め用のノック穴を1ケ所加工します。 (ノックピンは付属しません。
	MW	ノックピン落下防止用ワッシャMW(P.1145)を付属します。 (数量1につき、1対(2枚組)が付属となります。 (MGPHP,MGOHPに適用

D	MW
20・25	MW25
32	MW32
38	MW38
50	MW50
60	MW60
80	MW80

ホルダガイドポストセット