COMPONENTS FOR MISFEED SENSORS

ミス検知関連部品

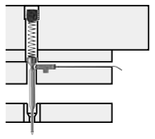
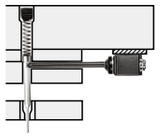
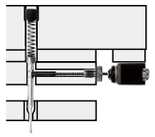

製品名	通電式ミスフィードセンサ	通電式ミスフィード検出ユニット	マイクロ式ミスフィード検出ユニット	
型式	MFSF	MFL　SMA□	ー溝加工タイプー	ー穴加工タイプー
出荷日	③Ⓐ	在　③ⓉⒶ	在　③ⓉⒶ	在　③ⓉⒶ
ページ	976	977	979	981

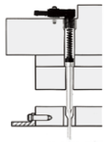

光電式ミスフィード検出ユニット		カス上がりセンサ用ブラケット		カス上がりセンサ用ブラケット		ミスフィード検出ユニット
MFG	MGA□	SNB	SNB－D	SNBA	SNBA－D	OKJS
在	③ⓉⒶ	在		在		在
983		985		985		986

CONTACT TYPE MISFEED SENSOR UNITS

通電式ミスフィードセンサ

RoHS10

MFSF

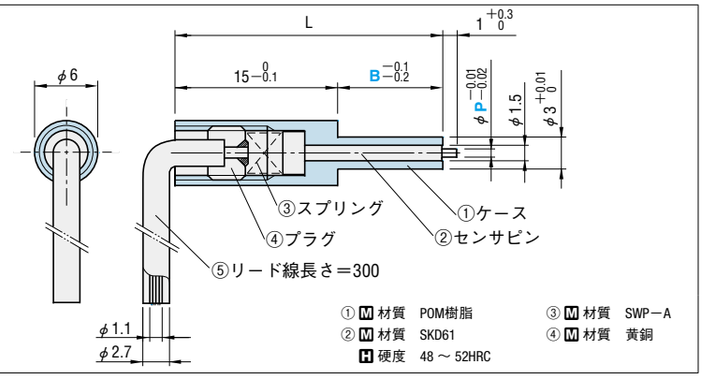

L	型式	B	P 指定0.1mm単位
23	MFSF	8	0.4 ～ 1.5
25		10	
28		13	

Order 注文例

型式	－	B	－	P
MFSF	－	10	－	P1.0

Alterations 追加工

型式	－	B(BC)	－	P	－	(LHC･LX)
MFSF	－	BC6	－	P0.8	－	LHC－LX

Delivery 出荷日　3 日目出荷　急 ストーク A

追加工	記号	詳細
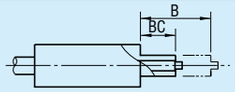	BC	B寸法変更 0≦BC＜B 指定1mm単位 標準Lは(B－BC)分短くなります。
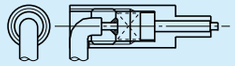	LHC	ケースにリード線の通る溝を加工
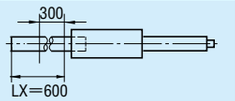	LX	リード線の長さを300mmから600mmに変更します。

Example 使用例

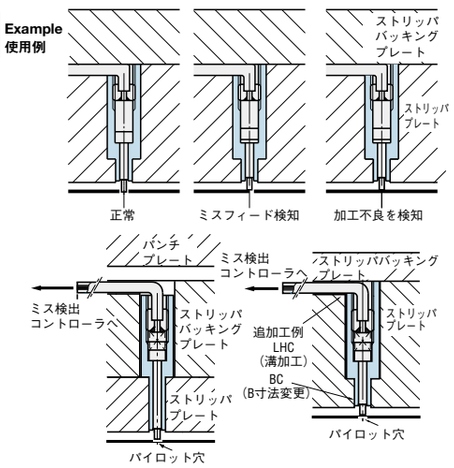

- ストリッパプレートに軽圧入または接着にて取り付けてください。

下型に取り付けて使用する場合は、油や金属粉等により誤作動する可能性がありますので、ご注意ください。

■特長

- センサピンが軽量なため、高速度でもピンの振動によるブレがなく、安定した検出が可能です。
- ミスフィードにより被加工材がセンサピンに接触することで通電します。リード線はミス検出コントローラの接触感知に接続してください。(被加工材が導電体のみ使用できます。)
- 他のミスフィード検出ユニットに比べ、センサの構造や取付穴加工等が簡単なためトータルコストを低減できます。
- マイクロスイッチ式や光電式のミスフィードセンサはパイロットパンチが可動することによって反応しますが、通電式ミスフィードセンサMFSFは被加工材と接触した時点で反応しますので、すばやくプレス機械を停止させることができます。

■接続方法

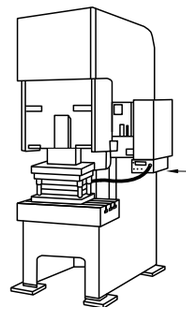

ミス検出コントローラの検出センサ入力端子(接触式)にミスフィードセンサのリード線を接続してください。

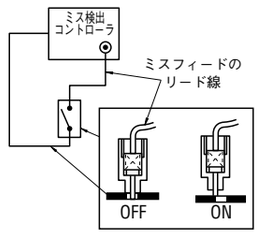

金型がアースになり、導電体の被加工材とセンサピンが接触すると通電しプレス機械がストップします。