ボールロックリテーナ
－ライト級･省スペース･ボルト一本締めタイプ－

P.938の注意事項をご確認ください。

丸パンチ用

RoHS10

Ⓐ

適用	型式	構成部品 ①	②	③	④	⑤
丸パンチ用	CLN－PS	○	○		○	○
本体+プラグ	CLN－PN	○	○			

丸用には⑤MSTM、⑥MSWは付属しません。

変形パンチ･ボタンダイ用

DⒺⒺG

適用	型式	構成部品 ①	②	③	④	⑤	⑥	⑦
変形パンチ用	CLN－FS	○	○		○	○	○	○
ボタンダイ用	CLN－DS	○		○	○	○	○	○
変形パンチ用本体+プラグ	CLN－FSN	○	○					
ボタンダイ用本体+プラグ	CLN－DSN	○		○				

ボタンダイ用は、D13･D16のみです。

丸パンチ用　　変形パンチ･ボタンダイ用

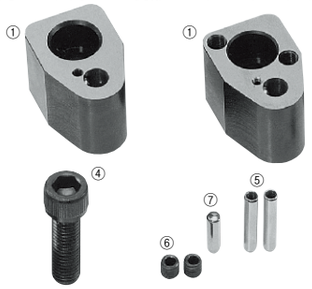

ライト級のパンチをご使用ください。ヘビー級のパンチには適用いただけません。

－丸パンチ用－　　－変形パンチ･ボタンダイ用－

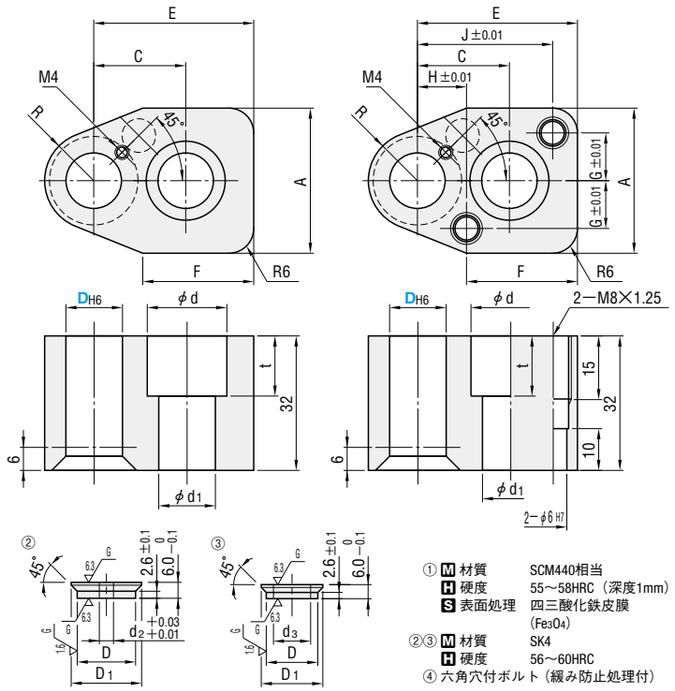

① Ⓜ 材質　SCM440相当
Ⓗ 硬度　55～58HRC（深度1mm）
Ⓢ 表面処理　四三酸化鉄皮膜（Fe_3O_4）
②③ Ⓜ 材質　SK4
Ⓗ 硬度　56～60HRC
④ 六角穴付ボルト（緩み防止処理付）

型式 Type	D	D_{H6}	A	C	E	F	G	H	J	R	D_1	d	d_1	t	d_2	d_3	丸用 Ⓐ付属品 ④ ⑦	変形用 Ⓐ付属品 ④⑤⑥⑦
（丸パンチ用）①②④⑦ CLN－PS ①② CLN－PN	(10)	+0.009 0	34	22	38	26	11	12	32	11.5	16	19	13	14	6	－	④ボルトM12－40 ⑦MS6－20	④ボルトM12－40 ⑤MSTM6－30 ⑥スクリュープラグM8 ⑦MS6－20
（変形パンチ･ボタンダイ用）①②④⑤⑥⑦ CLN－FS ①③④⑤⑥⑦ CLN－DS ①② CLN－FSN ①③ CLN－DSN	13	+0.011 0									19					6.2		
	16		36	26	45	33	12		39	13	22	25	17	18		9	④ボルトM16－40 ⑦MS6－20	④ボルトM16－40 ⑤MSTM6－30 ⑥スクリュープラグM8 ⑦MS6－20

D10はパンチ用のみ適用。

Order 注文例　型式　CLN－PS 10

Delivery 出荷日　2 日目出荷　急 ストーク A

ボールロックリテーナ関連部品

RoHS10

■ボールロック用パッキングプラグ

BPN－LR（パンチ用）　BDN－LR（ダイ用）　BNN－BR（ノック穴なし）

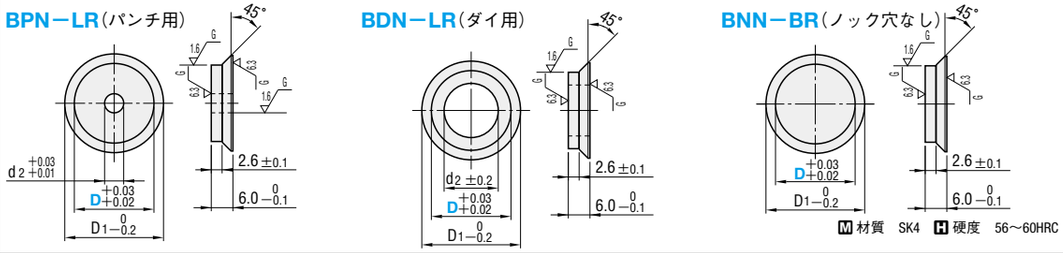

Ⓜ 材質　SK4　Ⓗ 硬度　56～60HRC

■ボールロック用パッキングプラグ

適用リテーナ	D_1	d_2	型式 Type	D
CRN－P CLN－PS BRN－P CLN－FS CLN－P LRGD－L/R CBN－P BRGD－L/R CCRN	16	6	BPN－LR	10
	19			13
	22			16
	26			20
	31			25
	38			32
CRN－D CLN－D	19	6.2	BDN－LR	13
	22	9		16
	26	12		20
	31	17		25
	38	21		32
	44	27		38
BRN－P CBN－PN	16	－	BNN－BR	10
	19			13
	22			16
	26			20
	31			25
	38			32

■ボールロックリテーナ用ボール

適用リテーナ			D	型式
ライト級	CLN－P CLN－PS CLN－D	CRN－P CLN－FS CRN－D	10～38	BB 8
ヘビー級	CBN－P CBN－PN	CRN－P BRN－PN	10	BB 10
			13～32	BB 13

■ボールロックリテーナ用スプリング

適用リテーナ			D	型式
ライト級	CLN－P CLN－PS CLN－D	CRN－P CLN－FS CRN－D	10～38	BF 8
ヘビー級	CBN－P CBN－PN	CRN－P BRN－PN	10	BF 10
			13～32	BF 13

Order 注文例　型式　BPN－LR25

Delivery 出荷日　2 日目出荷　急 ストーク A

■ボールロックリテーナ用パンチ抜き治具

KJ

RoHS10

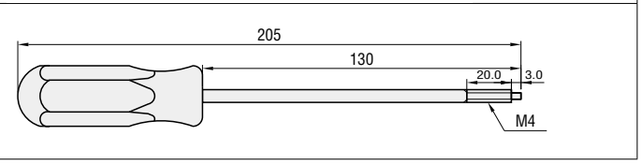

ex ●先端ネジ部をねじ込むとボールが押し上がりパンチが抜けます。

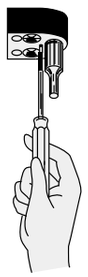

Order 注文例　型式　KJ

Delivery 出荷日　在庫品