納期短縮

END RETAINER SETS FOR NC MACHINING －FOR PUNCHES AND BUTTON DIES－

NC加工用エンドリテーナセット

－標準パンチ・ボタンダイ用－

パンチをリテーナにセットして納入します。詳細 P.911

RoHS10

－刃先形状Ⓐパンチ・ボタンダイ用－

丸用	リテーナNo.	型式	構成部品 ①	②	③	④	⑤
パンチ用	DA1	DP－AP	○	○	○	○	○
	DA2	DPAR	○		○	○	○
	－	BPC		○			
ボタンダイ用	－	DP－AD	○	○	○	○	○
	－	BDC		○			
本体のみ	DA3	DP－AN	○				

－刃先形状DREGパンチ・ボタンダイ用－

変形用	リテーナNo.	型式	構成部品 ①	②	③	④	⑤
パンチ用	DF1	DP－FP	○	○	○	○	○
	DF2	DPFR	○		○	○	○
	－	BPC		○			
ボタンダイ用	－	DP－FD	○	○	○	○	○
	－	BDC		○			
本体のみ	DF3	DP－FN	○				

－Ⓐ用－

－DREG用－

－刃先形状Ⓐ用－

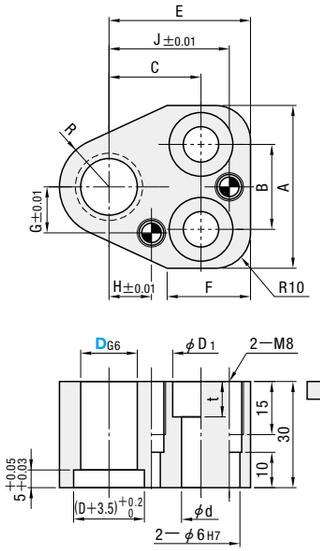

－刃先形状DREG用－

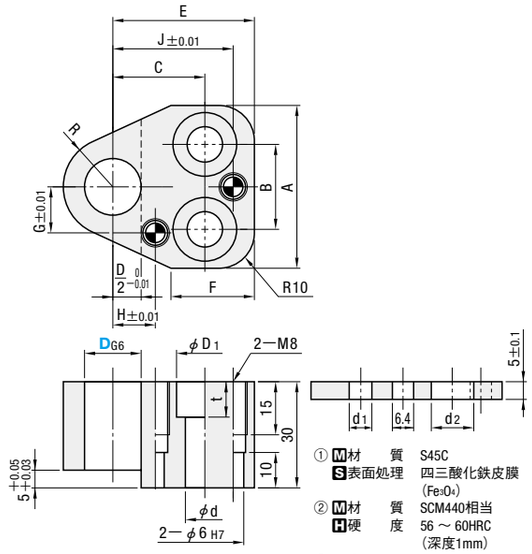

① M材　質　S45C
S表面処理　四三酸化鉄皮膜 (Fe_3O_4)
② M材　質　SCM440相当
H硬　度　56～60HRC (深度1mm)
③ 六角穴付ボルト 緩み防止処理付

型式 Type		D	D_{G6}	A	B	C	E	F	G	H	J	R	D_1	d	t	d_2	d_1 BPC	d_1 BDC	A 付属品 ③④⑤
Ⓐ用	DREG用	10	+0.014 +0.005	37	20	21	35	20	10	9	29	9.5	14	9	10	10	6.2	7.4	③ボルトM8－40 ④MSTM6－30 ⑤スクリュープラグM8
DP－AP DP－AD (①②③④⑤)	DP－FP DP－FD (①②③④⑤)	13	+0.017 +0.006	43	26	23	38		13	11	32	12						9.4	
DPAR (①③④⑤)	DPFR (①③④⑤)	16		44	24	26	40			12	34	14	17	11	12	12		11.6	③ボルトM10－40 ④MSTM6－30 ⑤スクリュープラグM8
BPC (②)	BPC (②)	20	+0.020 +0.007	48	28	27	42		16	14	36	17						13.6	
BDC (②)	BDC (②)	25		50	30	30	46		18	17	39	19.5						17.6	
DP－AN (①)	DP－FN (①)	32	+0.025 +0.009	54		33	48		21	20	42	23	19	13	14	14		21.6	③ボルトM12－40 ④MSTM6－30 ⑤スクリュープラグM8
		38		58		35	52		23	23	46	26					10.2	27.6	
		45		64	34	38	56		26	27	50	29.5						37.0	

パンチ用とボタンダイ用では、バッキングプレートのd_1寸法が異なります。
パンチには追加工RCが必要です。
(位置決めノック穴付パンチは追加工RC不要です。)

Order 注文例　型式　DP－AP 25

Delivery 出荷日　在庫品

追加工	記号	刃先形状 Ⓐ	刃先形状 DREG
	RC	リテーナ面に対してツバ部を－0.04～0に加工 ⊗$D^{+0.005}_{0}$ タイプ適用不可	

納期短縮

END RETAINER SETS FOR EDGE-MATCHING MACHINING －FOR PUNCHES AND BUTTON DIES－

刃合わせ加工用エンドリテーナセット

－標準パンチ・ボタンダイ用－

パンチをリテーナにセットして納入します。詳細 P.911

RoHS10

－刃先形状Ⓐパンチ・ボタンダイ用－

丸用	リテーナNo.	型式	構成部品 ①	②	③	④	⑤
パンチ用	CA1	CP－AP	○	○	○	○	○
	CA2	CPAR	○		○	○	○
	－	BPC		○			
ボタンダイ用	－	CP－AD	○	○	○	○	○
	－	BDC		○			
本体のみ	CA3	CP－AN	○				

－刃先形状DREGパンチ・ボタンダイ用－

変形用	リテーナNo.	型式	構成部品 ①	②	③	④	⑤
パンチ用	CF1	CP－FP	○	○	○	○	○
	CF2	CPFR	○		○	○	○
	－	BPC		○			
ボタンダイ用	－	CP－FD	○	○	○	○	○
	－	BDC		○			
本体のみ	CF3	CP－FN	○				

－Ⓐ用－

－DREG用－

－刃先形状Ⓐ用－

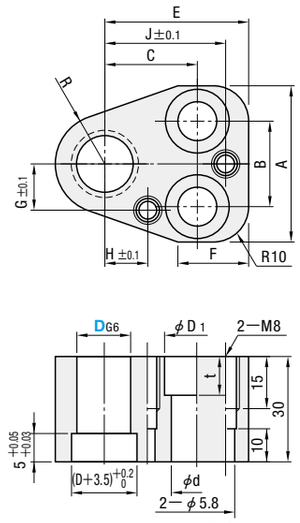

(ノック下穴)

－刃先形状DREG用－

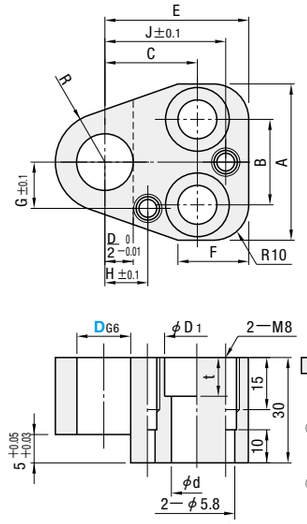

(ノック下穴)

① M材　質　S45C
S表面処理　四三酸化鉄皮膜 (Fe_3O_4)
② M材　質　SCM440相当
H硬　度　56～60HRC (深度1mm)
③ 六角穴付ボルト 緩み防止処理付

型式 Type		D	D_{G6}	A	B	C	E	F	G	H	J	R	D_1	d	t	d_2	d_1 BPC	d_1 BDC	A 付属品 ③④⑤
Ⓐ用	DREG用	10	+0.014 +0.005	37	20	21	35	20	10	9	29	9.5	14	9	10	10	6.2	7.4	③ ボルトM8－40 ④ MSTM6－30 ⑤ スクリュープラグM8
CP－AP CP－AD (①②③④⑤)	CP－FP CP－FD (①②③④⑤)	13	+0.017 +0.006	43	26	23	38		13	11	32	12						9.4	
CPAR (①③④⑤)	CPFR (①③④⑤)	16		44	24	26	40			12	34	14	17	11	12	12		11.6	③ ボルトM10－40 ④ MSTM6－30 ⑤ スクリュープラグM8
BPC (②)	BPC (②)	20	+0.020 +0.007	48	28	27	42		16	14	36	17						13.6	
BDC (②)	BDC (②)	25		50		30	46		18	17	39	19.5						17.6	
CP－AN (①)	CP－FN (①)	32	+0.025 +0.009	54	30	33	48		21	20	42	23	19	13	14	14		21.6	③ ボルトM12－40 ④ MSTM6－30 ⑤ スクリュープラグM8
		38		58		35	52		23	23	46	26					10.2	27.6	
		45		64	34	38	56		26	27	50	29.5						37.0	

パンチ用とボタンダイ用では、バッキングプレートのd_1寸法が異なります。
パンチには追加工RCが必要です。
(位置決めノック穴付パンチは追加工RC不要です。)

Order 注文例　型式　CP－AP 25

Delivery 出荷日　在庫品

追加工	記号	刃先形状 Ⓐ	刃先形状 DREG
	RC	リテーナ面に対してツバ部を－0.04～0に加工 ⊗$D^{+0.005}_{0}$ タイプ適用不可	

ミスミ プレス 2017　技術情報・商品選定サポート情報発信中！　ミスミ プレス　検索