COMPACT FLYING CAM UNITS FOR HEAVY LOAD PIERCE

ピアス用コンパクト吊りカムユニット　ー高加工力対応ー

ーMGFVBー

関連ページ　カム線図　P.1341

RoHS10

MGFVB52（θ=25ー60）

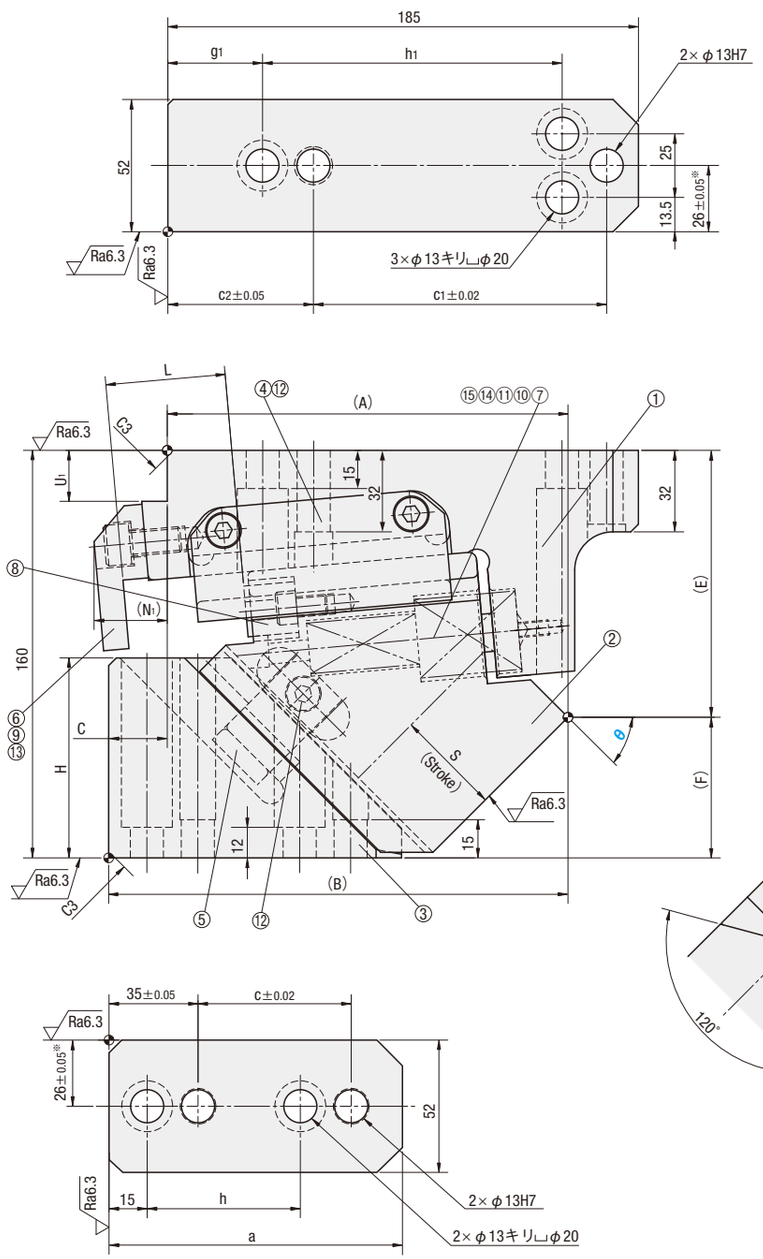

■後方抜きスペース

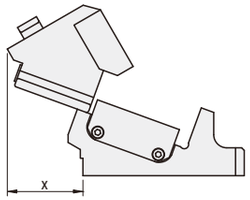

金型に設置する際は、十分な後方抜きスペースを確保してください。

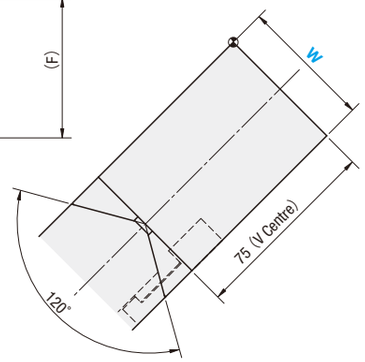

※公差はノック穴

■構成部品表　P.1342

W	θ	A	B	C	E	F	H	L	N1	U1	a	c	c1	c2	g1	h	h1	x
52	25	168.92	181.92	13	81.63	78.37	55	47	28.68	20	140	75	120	52.5	32.5	75	122.5	78
	30	166.59	184.09	17.5	85.55	74.45	63		30.31									87
	35	163.72	193.72	30	92.52	67.48	68		30.99									94
	40	163.80	173.80	10	98.47	61.53	70		27.24		115	60	115	57.5	37.5	60	117.5	96
	45	157.35	180.35	23	104.78	55.22	78.5		28.57									103
	50	159.37	174.37	15	103.89	56.11	93		20	10			105	67.5	47.5		107.5	99
	55	152.53	182.53	30	111.09	48.91		37	15									100
	60	142.95	157.95	15	113.10	46.90		27	15		90	40				40		105

ストロークS	加工力kN（tonf）		スプリング力N（kgf）			全重量 kg	型式	W	θ
	標準加工力（100万回）	許容加工力（30万回）	初圧	S-5mm時	終圧				
47.0	29.4 (3.0)	58.8 (6.0)	40 (4.1)	1302（132.8）	1826 (186.2)	8.8	MGFVB	52	25
51.0				1344（137.0）		8.6			30
55.4				1386（141.3）		8.8			35
60.4				1417（144.5）		8.9			40
66.2				1459（148.8）		9.1			45
73.1				1491（152.0）		8.8			50
64.5			46（4.7）	1498（152.8）	1804（184.0）	8.9			55
54.0			54（5.5）	1546（157.7）	1817（185.3）	8.5			60

Order 注文例

型式	W	ー	θ
MGFVB	52	ー	55

■MGFVB シリーズの特長
コイルスプリングの変更により耐久性を向上します。
生産の安定化に貢献します。
当社従来品MGFVAと取付寸法は従来モデルと完全互換です。

Delivery 出荷日　MiSUMi-VONA にて お見積りください。
（http://ec.misumi.jp）

Alterations 追加工

型式	W	ー	θ	ー	（N12·SC…etc.）
MGFVB	52	ー	45	ー	WC120

追加工	記号	詳細
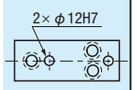	N12	ノック穴径変更　φ13H7 ⇨ φ12H7
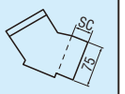	SC	マウント面前方移動 1≦SC≦50 指定1mm単位
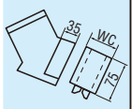	WC	マウント面幅変更 53≦WC≦120 指定1mm単位
~~自動調芯~~	AKC	自動調芯なしに変更します。

ミスミ プレス 2017　技術情報・商品選定サポート情報発信中！　ミスミ プレス　検索