Type	形　状

JBX160

RoHS

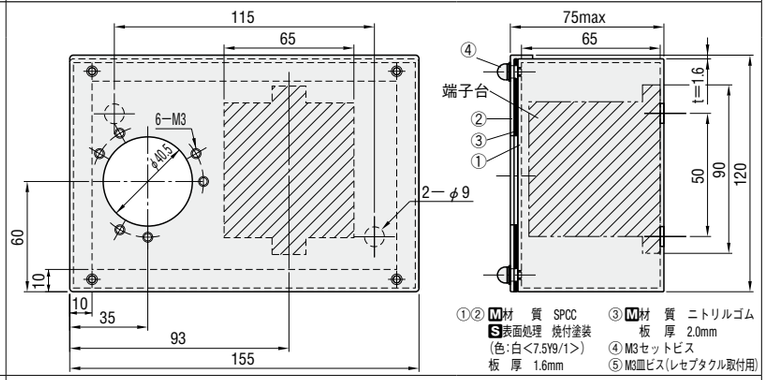

①② M材　質　SPCC
S表面処理　焼付塗装
（色：白<7.5Y9/1>）
板　厚　1.6mm
③ M材　質　ニトリルゴム
板　厚　2.0mm
④ M3セットビス
⑤ M3皿ビス（レセプタクル取付用）

JBX100

RoHS

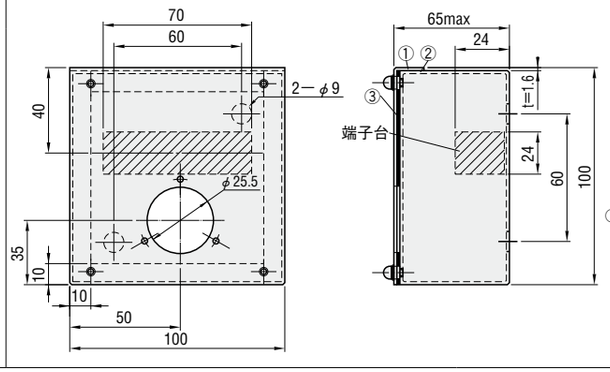

①② M材　質　SPCC
S表面処理　焼付塗装
（色：肌色<2.5Y8/1>）
板　厚　1.6mm
③ M材　質　ニトリルゴム
板　厚　2.0mm
④ M3セットビス
⑤ M3皿ビス
（レセプタクル取付用）

レセプタクル	端子台仕様						型式		￥基準単価
適合規格	端子台	定格		適用電線	端子ねじ	接点数			
		電圧(V)	電流(A)				Type	No.	1〜9セット
七星科学製　NCS25□R	RTK−10M−8P	250	15	1.25mm²	M3	6	JBX	100	4,650
七星科学製　NCS40□R	BNDH15LW	600	21	2mm²	M3.5	12		160	6,900

Order 注文例

型式
JBX 100

Price 価格

■数量スライド価格（1円未満切り捨て）P.39

数量区分	標準対応				個別対応 大口
数　量	1〜9	10〜29	30〜49	50〜100	101 〜
値引率	基準単価	5%	10%	15%	お見積り

表示数量超えはWOSにてご確認ください。

Delivery 出荷日

在庫品　翌日出荷　P.39

ご希望によりPM6：00迄、当日出荷受付致します。

Example 使用例

■JBX取付例

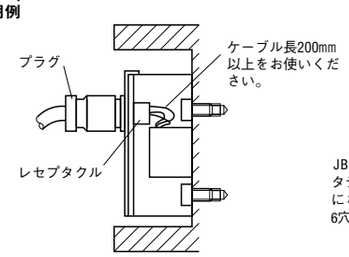

中継ボックスを金型へ取付けるには、2本のM8ボルトをボックス本体の背面へ通し固定してください。なお、この商品にはセンサからのケーブルを引きこむ穴の加工はされておりません。

■レセプタクルのキー方向について（JBX160）

〈タテ置き〉　〈ヨコ置き〉

JBX160は、使用するレセプタクルキーがタテ置き・ヨコ置きいずれの場合でも下向きになるよう、レセプタクル取付用タップが6穴となっています。

■レセプタクルの選定について

レセプタクルはプレス機の仕様に応じたタイプをご指定ください。

搬送装置取付具

RoHS

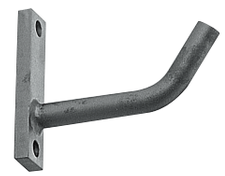

DVJ

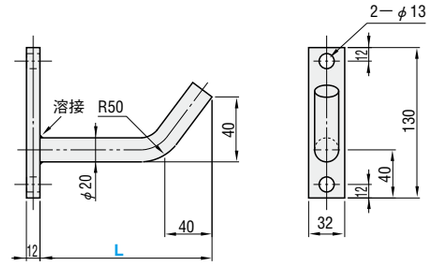

M材質　SS400

型式		￥基準単価
Type	L	1〜19本
DVJ	100	1,510
	150	1,580

Order 注文例

型式
DVJ 100

Delivery 出荷日

在庫品　翌日出荷　P.39

ご希望によりPM6：00迄、当日出荷受付致します。

Price 価格

■数量スライド価格（1円未満切り捨て）P.39

数量区分	標準対応				個別対応 大口
数　量	1〜19	20〜49	50〜99	100〜200	201 〜
値引率	基準単価	5%	10%	15%	お見積り

表示数量超えはWOSにてご確認ください。

Example 使用例

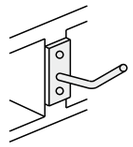

カールコード掛けフック

RoHS

DKLH

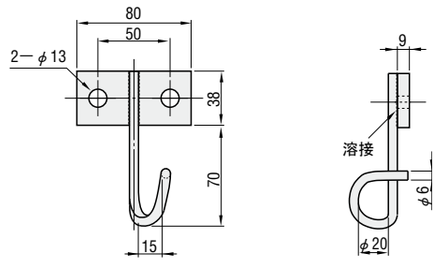

M材質　SS400

型式		￥基準単価
Type	No.	1〜19本
DKLH	80	1,260

Order 注文例

型式
DKLH 80

Delivery 出荷日

在庫品　翌日出荷　P.39

ご希望によりPM6：00迄、当日出荷受付致します。

Price 価格

■数量スライド価格（1円未満切り捨て）P.39

数量区分	標準対応				個別対応 大口
数　量	1〜19	20〜49	50〜99	100〜200	201 〜
値引率	基準単価	5%	10%	15%	お見積り

表示数量超えはWOSにてご確認ください。
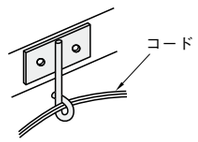
Example 使用例