リフタユニット

追加工価格も数量スライド適用 P.43

RoHS

LTH（標準サイズ）
CLTH（コンパクトサイズ）

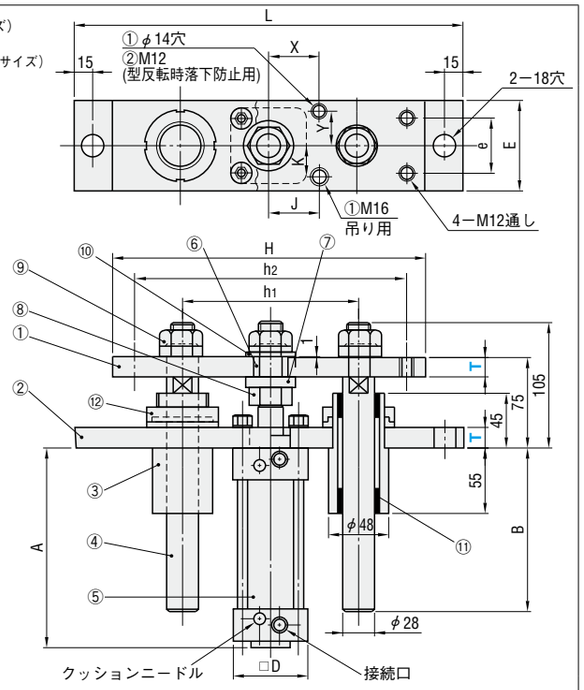

No.	部品名	M 材質	個数	備考
①	リフタプレート	SS400	1	
②	ベースプレート	SS400	1	
③	ガイドホルダ	STKM13A	2	
④	ガイドピン	S45C	2	55〜60HRC
⑤	エアシリンダ		1	仕様詳細は右表参照
⑥	カラー	STKM13A	1	
⑦	スペーサ	SS400	1	
⑧	六角ナット	SS400	1	M20×P2.5
⑨	ハードロックナット	SS400	3	M20×P2.5
⑩	平ワッシャ	SS400	1	M20用
⑪	無給油ブシュ	充填剤入PTFE樹脂	4	
⑫	ハードロックナット		2	HLB−08　M40×P1.5

■エアシリンダ(⑤)の仕様

⑤エアシリンダ	TANHAY	SMC
シリンダチューブ内径	φ40	φ63
型式	TCA2	MB
作動方式	複動片ロッド	
保証耐圧力	1.5MPa（15.3kgf/cm²）	
最高使用圧力	1.0MPa（10.2kgf/cm²）	
最低使用圧力	0.05MPa（0.5kgf/cm²）	
周囲温度及び使用空気温度	5〜60℃	−10〜70℃
ピストン速度	50〜500mm/s	50〜1000mm/s
ストローク長の許容差	$^{+1.0}_{0}$	
クッション	両側(エアクッション)	
接続口径	φ40：Rc(PT)1/4	φ63：Rc(PT)3/8
取付支持形式	基本形	

■選定方法

1. 右の表を用いて、必要なリフトアップ力から、適切なシリンダ内径を選択してください。
2. ストロークと各プレートの厚みを、使用条件に合わせて選択してください。

リフタユニットのリフトアップ力(N)

シリンダ内径	使用空気圧力(MPa)				
	0.2	0.3	0.4	0.5	0.6
φ40	126	189	252	315	377
φ63	312	468	624	780	935

エアシリンダの負荷率を0.5として計算してあります。
荷重(kgf)＝荷重N×0.101972

■特長

・パネル等を水平にリフトアップさせるときに効果を発揮します。
・標準サイズ、コンパクトサイズ(L,Hを35〜40mm短縮)の2種類から選択可能。
・ベースプレートのサイズを追加工(LC)にて短くできますので、よりコンパクトな要求にも対応できます。
・エコノミータイプ(TANHAY製エアシリンダ使用タイプ)も選択できます。SMC製エアシリンダ使用の同等サイズの規格と比べ、約20%低価格になります。
・プレートの板厚が選択可能です。

H	h1	h2	L	E	e	D	J	K	X	Y	A	B	型式 Type	エアシリンダ	シリンダ内径	ストローク	T	¥基準単価 T=16	¥基準単価 T=19
250	140	220	310	75	45	60	30	25	33	28	139	110	LTH（標準サイズ）	T エコノミー（TANHAY製）	40	50	16	20,900	21,400
											189	160				100	19	22,040	22,540
270	160	240	330	90	70	85	35	30	48	32	154	110			63	50	16	25,650	26,150
											204	160				100	19	26,790	27,290
250	140	220	310	75	45	52	30	25	33	28	138	110		S（SMC製）	40	50	16	27,000	27,500
											163	135				75	19	28,300	28,800
											188	160				100		28,300	28,800
270	160	240	330	90	70	75	35	30	48	32	148	110			63	50	16	32,000	32,500
											173	135				75	19	33,200	33,700
											198	160				100		33,200	33,700
215	115	185	270	75	45	60	30	25	33	28	139	110	CLTH（コンパクトサイズ）	T エコノミー（TANHAY製）	40	50	16	20,900	21,400
											189	160				100	19	22,040	22,540
240	135	210	295	90	70	85	35	30	48	32	154	110			63	50	16	25,650	26,150
											204	160				100	19	26,790	27,290
215	115	185	270	75	45	52	30	25	33	28	138	110		S（SMC製）	40	50	16	27,000	27,500
											163	135				75	19	28,300	28,800
											188	160				100		28,300	28,800
240	135	210	295	90	70	75	35	30	48	32	148	110			63	50	16	32,000	32,500
											173	135				75	19	33,200	33,700
											198	160				100		33,200	33,700

Order 注文例

型式			−	ストローク	−	T
Type	エアシリンダ	シリンダ内径				
LTH	S	40	−	100	−	T19

Delivery 出荷日　8 日目出荷

■ご使用にあたって

・エア配管をシリンダに取り付ける場合、配管内の切り子、切削油、ゴミ等を除去して、シリンダ管内に入り込まないようにしてください。なお、シールテープを使用される時は、ねじ部を1.5〜2山残して巻いてください。
・使用される空気源は上流側にエアフィルタを取り付ける等して、清浄化を図ってください。
・クッションの調節は出荷時に行っていますが、実使用の負荷や作動速度に応じてクッション量を調節してください。クッション量の調節は、クッションニードルを右にまわすと絞りが小さくなり、クッションのきき具合が強くなります。
・リフタユニットを金型に取り付けた後、適正な機能検査を行って、正しい取り付けがされているかどうかの確認を行ってください。

Alterations 追加工

型式			−	ストローク	−	T	−	(LC・ZC)
Type	エアシリンダ	シリンダ内径						
LTH	S	40	−	100	−	T19	−	LC

Alterations	Code	Spec.	¥/1Code
①リフタプレート ②ベースプレート 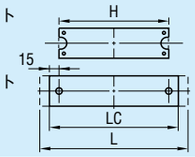	LC	リフタプレート両端に切欠き加工し、ベースプレートのL寸を短くします。 型式 Type / シリンダ内径 / LC LTH（標準サイズ） 40 285 LTH（標準サイズ） 63 305 CLTH（コンパクトサイズ） 40 260 CLTH（コンパクトサイズ） 63 280	1,800
②ベースプレート 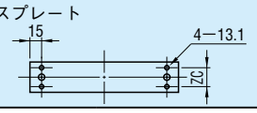	ZC	ベースプレートに、リフタ取り付け用穴φ13.1を4箇所加工します。 ⊗LCとの併用不可 シリンダ内径 / ZC 40 55 63 60	900