■シートリフタユニット

SLM

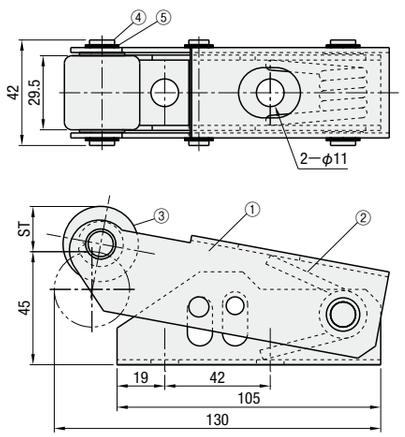

① M SPCC　四三酸化鉄皮膜
② M SWP−A
③ M S45C　高周波焼入
④ M S45C　四三酸化鉄皮膜
⑤ 無給油ブシュ
※固定用ボルト(M10×２本)は同梱されていません。

リフト荷重P(N) 初圧	終圧	型式 Type	ストローク ST (mm)	初期荷重 P(N)	￥基準価格 1～20本
35	65	SLM	18	35	7,000
50	85			50	
35	85		28	35	
50	105			50	

表示数量超えはWOSにてご確認ください。

Order 注文例　型式 SLM28−50

Delivery 出荷日　5 日目出荷

■材料送りリフタユニット　RoHS

スチールローラタイプ
ZORWMS
ZORWHS
樹脂ローラタイプ
ZORWMP
ZORWHP

樹脂ローラタイプ

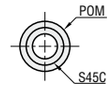

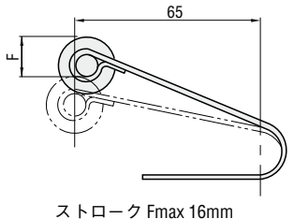

ストローク Fmax 16mm
(繰り返し使用推奨範囲)

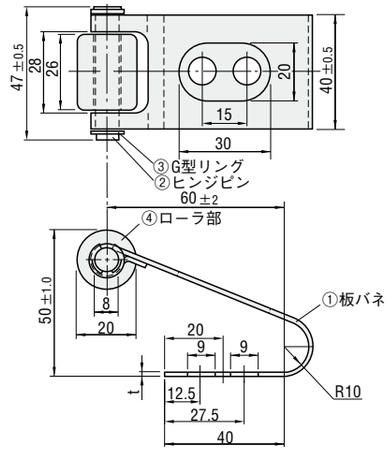

① M　材質　SK5M
② M　材質　S45C
③イワタRING G−8
④スチールローラタイプ
　M 材質 S45C　H 硬度 45HRC～
樹脂ローラタイプ
　M 材質 外側 POM(ポリアセタール樹脂)
　　内側 S45C
　A 付属品　CB8−20 2本

t	N/mm{kgf/mm}	Type	型式	￥基準単価 1～19本
1.4	5.88{0.60}	スチールローラタイプ	ZORWMS	1,740
1.6	8.43{0.86}		ZORWHS	

t	N/mm{kgf/mm}	Type	型式	￥基準単価 1～19本
1.4	5.88{0.60}	樹脂ローラタイプ	ZORWMP	1,740
1.6	8.43{0.86}		ZORWHP	

●荷重{kgf}＝荷重N×0.101972

Order 注文例　型式 ZORWMS

Price 価格

■数量スライド価格（1円未満切り捨て）P.39

数量区分	標準対応				個別対応 大口
数　量	1～19	20～49	50～99	100～200	201 ～
値引率	基準単価	5%	10%	15%	お見積り

表示数量超えはWOSにてご確認ください。

Delivery 出荷日　在 庫 品　翌日出荷 P.39
ご希望によりPM6:00迄、当日出荷受付致します。

■シートリフタ　RoHS

SLCES

SLCE

SLC

SLCES(シートバー:S45C)
SLCE(シートバー:銅合金)

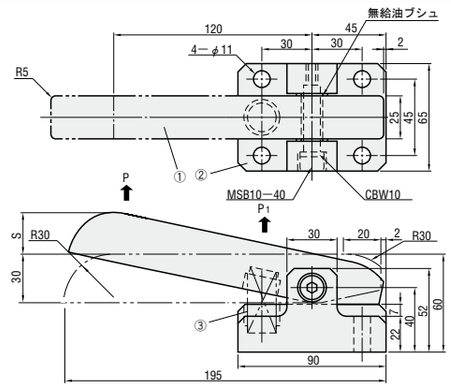

SLC

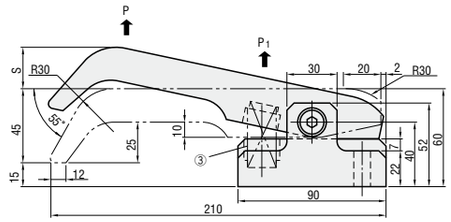

① シートバー　M 材質　SLCES　S45C
　　SLCE・SLC　銅合金
② ブロック　M 材質　FC250

リフト荷重P N{kgf} min.	max.	バネ荷重P1 N{kgf} min.	max.	コイルスプリング(色) ③	ストローク S	型式 Type	No.	￥基準単価 1～9本 SLCES	SLCE	SLC
18.3{1.9}	24.5{2.5}	73{7.5}	98{10.0}	SWU17−50(ライトブルー)	20	SLCES	20U	7,500	9,800	15,000
29.3{3.0}	39.2{4.0}	117{12.0}	157{16.0}	SWR17−50(アイボリー)			20R			
54.9{5.6}	73.5{7.5}	220{22.5}	294{30.0}	SWS17−50(オレンジ)		SLCE	20S			
16.9{1.7}	24.5{2.5}	67{6.9}	98{10.0}	SWU17−50(ライトブルー)	25		25U			
27.0{2.8}	39.2{4.0}	108{11.0}	157{16.0}	SWR17−50(アイボリー)		SLC	25R			
51.0{5.2}	73.5{7.5}	202{20.6}	294{30.0}	SWS17−50(オレンジ)			25S			

フルストロークを避け、ストローク設定は、1mm程度短くしてご使用されることをお奨めします。

荷重{kgf}＝荷重N×0.101972

Alterations 追加工　型式 SLCES20U − (HTC・HTM)　3 日目出荷

Alterations	Code	Spec.	￥/1Code
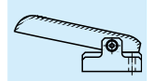	HTC	上面高周波焼入(シートバー本体のみ) 55HRC～ ⊗SLCE・SLC 適用不可	850
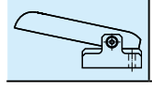	HTM	シートバー本体メッキ処理(無電解ニッケルメッキ) ⊗SLCE・SLC 適用不可	1,000

Order 注文例　型式 SLCE 20S

Delivery 出荷日　3 日目出荷

急 ストーク A　翌日出荷　800円/1本　注文締切 PM 6:00迄 P.40

3本以上で1明細行当たり一律2,160円

Price 価格

■数量スライド価格（1円未満切り捨て）P.39

数量区分	標準対応				個別対応 大口
数　量	1～9	10～19	20～29	30～50	51 ～
値引率	基準単価	5%	10%	15%	お見積り

表示数量超えはWOSにてご確認ください。

■材料リフタ　RoHS

SRL

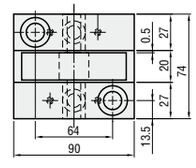

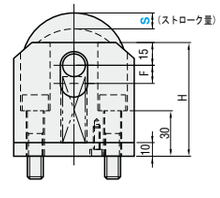

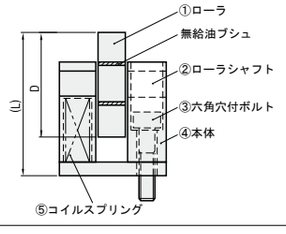

① M 材質　SK3　H 硬度　55～58HRC
② M 材質　SUJ2　H 硬度　55～58HRC
③ LB12−50　2本
④ M 材質　SS400
⑤ S＝10 …SWF20−45　2本
　S＝20 …SWR21−65　2本

D	H	F	(L)	N{kgf} min.	N{kgf} max.	型式 Type	S	￥基準単価 1～9本
60	75	12	90	165{16.8}	439{44.8}	SRL	10	12,800
80	95	22	120	108{11.0}	469{47.8}		20	14,560

Order 注文例　型式 SRL 20

Delivery 出荷日　在 庫 品　翌日出荷 P.39
ご希望によりPM6:00迄、当日出荷受付致します。

Price 価格

■数量スライド価格（1円未満切り捨て）P.39

数量区分	標準対応				個別対応 大口
数　量	1～9	10～19	20～29	30～50	51 ～
値引率	基準単価	5%	10%	15%	お見積り

表示数量超えはWOSにてご確認ください。

自動車型用搬送部品