追加工価格も数量スライド適用 P.43

RoHS

STB (①+②)
STB−N (①のみ)

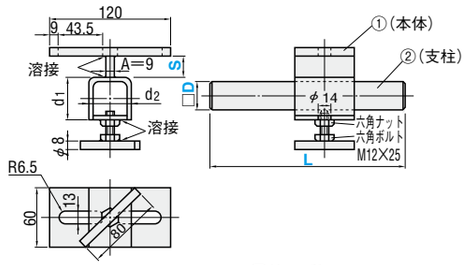

M 材　質　SS400
S 表面処理　四三酸化鉄皮膜(Fe_3O_4)

RoHS

STBY (①+②)
STBY−N (①のみ)

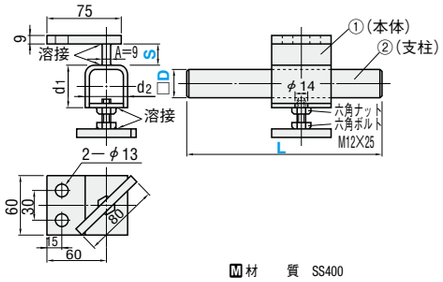

M 材　質　SS400
S 表面処理　四三酸化鉄皮膜(Fe_3O_4)

RoHS

MRTB (①+②)
MRTB−N (①のみ)

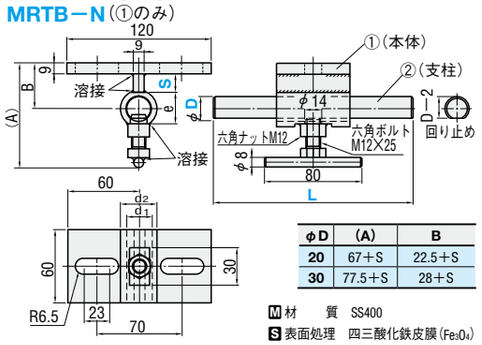

φD	(A)	B
20	67+S	22.5+S
30	77.5+S	28+S

M 材　質　SS400
S 表面処理　四三酸化鉄皮膜(Fe_3O_4)

RoHS

MRTBY (①+②)
MRTBY−N (①のみ)

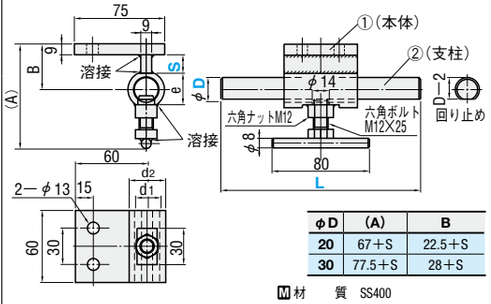

φD	(A)	B
20	67+S	22.5+S
30	77.5+S	28+S

M 材　質　SS400
S 表面処理　四三酸化鉄皮膜(Fe_3O_4)

d1	d2	型式 Type	D	指定10mm単位 L	S	¥基準単価 1～9本 STB STBY	STB−N STBY−N
33	33	STB STB−N	20	100～300	0～150	5,000	4,500
45	44		32			5,300	4,800
33	33	STBY STBY−N	20			4,500	4,000
45	44		32			4,800	4,300

S=10のときのみA=20(D20)、A=32(D32)となります。

型式	−	L	−	S
STB 20	−	100	−	100
STB−N 32	−		−	40

3 日目出荷

急 ストーク A　翌日出荷　800円/1本　ご注文締切 PM 6:00迄 P.40

3本以上で1明細行当たり一律2,160円

■数量スライド価格（1円未満切り捨て）P.39

数量区分	標準対応					個別対応 大口
数　量	1～9	10～19	20～49	50～100		101～
値引率	基準単価	5%	10%	15%		お見積り

表示数量超えはWOSにてご確認ください。

ex

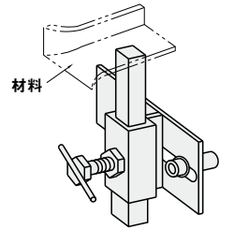

e	d1	d2	型式 Type	D	指定10mm単位 L	S	¥基準単価 1～9本 MRTB MRTBY	MRTB−N MRTBY−N
26.0	21	30	MRTB MRTB−N	20	100～300	0～150	4,350	4,050
37.5	32	40		30			4,600	4,300
26.0	21	30	MRTBY MRTBY−N	20			3,900	3,600
37.5	32	40		30			4,200	3,900

型式	−	L	−	S
MRTB 20	−	100	−	100
MRTB−N 30	−		−	40

3 日目出荷

急 ストーク A　翌日出荷　800円/1本　ご注文締切 PM 6:00迄 P.40

3本以上で1明細行当たり一律2,160円

■数量スライド価格（1円未満切り捨て）P.39

数量区分	標準対応					個別対応 大口
数　量	1～9	10～19	20～49	50～100		101～
値引率	基準単価	5%	10%	15%		お見積り

表示数量超えはWOSにてご確認ください。

RoHS

SCTB

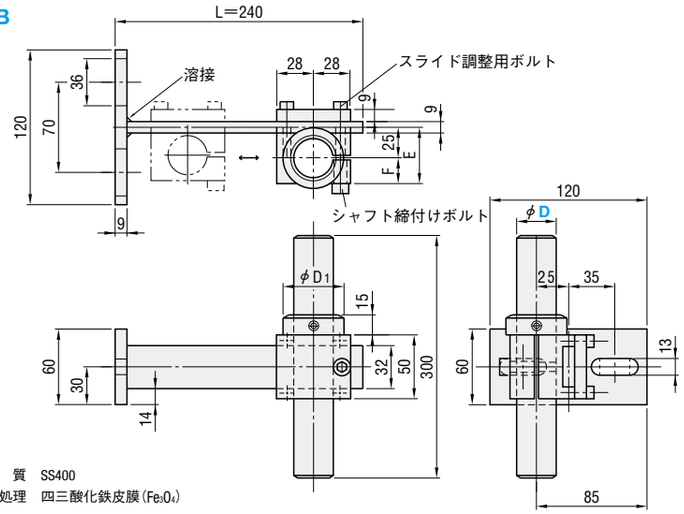

M 材　質　SS400
S 表面処理　四三酸化鉄皮膜(Fe_3O_4)

RoHS

SCTBY

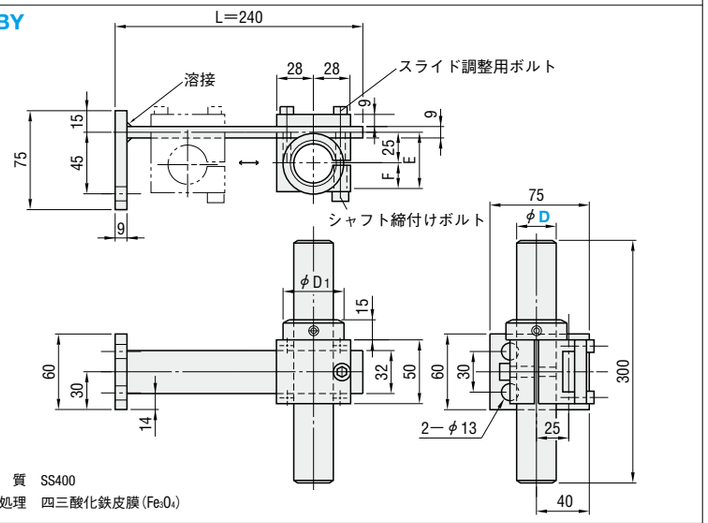

M 材　質　SS400
S 表面処理　四三酸化鉄皮膜(Fe_3O_4)

E	F	D1	型式 Type	D	¥基準単価 1～9本 SCTB	SCTBY
40	15	32	SCTB SCTBY	20	3,700	3,500
45	20	46		30	3,950	3,600

Order 注文例

型式
SCTB 30

Alterations 追加工

型式	−	(LC)
SCTB 20	−	LC100

Delivery 出荷日

3 日目出荷　急 ストーク A　翌日出荷　800円/1本　ご注文締切 PM 6:00迄 P.40

3本以上で1明細行当たり一律2,160円

Price 価格

■数量スライド価格（1円未満切り捨て）P.39

数量区分	標準対応					個別対応 大口
数　量	1～9	10～19	20～49	50～100		101～
値引率	基準単価	5%	10%	15%		お見積り

表示数量超えはWOSにてご確認ください。

Alteration	Code	Spec.	¥/1Code
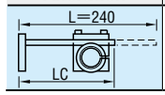	LC	L寸法をカットします。 80≦LC≦235 指定5mm単位	300