ネストガイド(取付板形状指定)
ーエコノミータイプー

追加工価格も数量スライド適用 P.43

RoHS

ENSTA

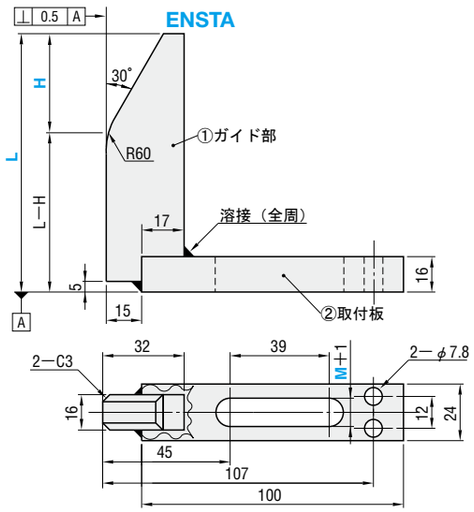

ENSTC

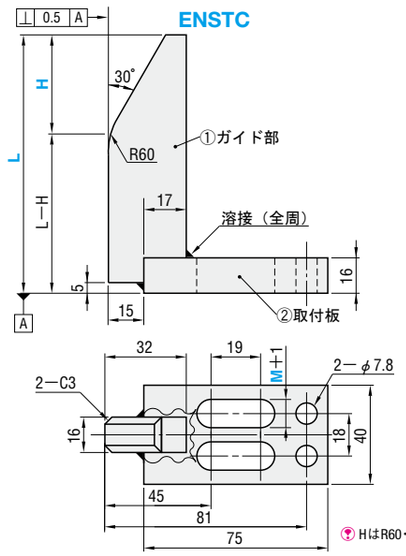

ENSTD

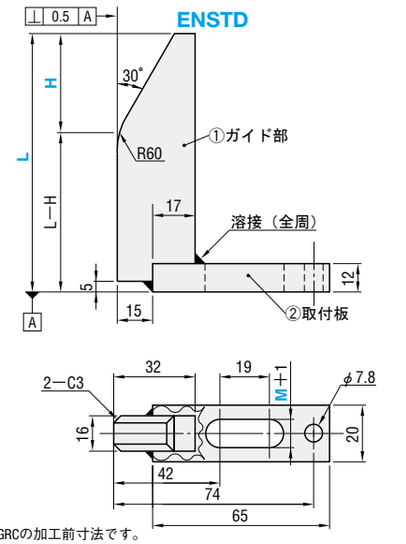

Hは R60・GRCの加工前寸法です。

■取付ボルト・付属品

M	A 付属品
M10	CB10−35(2本)　M10用スプリングワッシャ（2本）
M12	CB12−35(2本)　M12用スプリングワッシャ（2本）

M材　質　①②SS400

型式	L 指定5mm単位	H 指定5mm単位	取付ボルト穴 M	¥基準単価 1〜9本
ENSTA	65〜100	20〜40	M10 (M12)	1,690
ENSTC	105〜150			1,770
ENSTD	155〜200			1,940

M12はENSTAのみ適用。
①ガイド部と②取付板は溶接のみの固定です。

Price 価格

■数量スライド価格（1円未満切り捨て）P.39

数量区分	標準対応				個別対応 大口
数　量	1〜9	10〜19	20〜29	30〜50	51〜
値引率	基準単価	5%	10%	15%	お見積り

表示数量超えはWOSにてご確認ください。

Alterations 追加工

型式 − L − H − M − (GRC・ENT)
ENSTA − 185 − 40 − M10 − GRC20

Alteration	Code	Spec.	¥/1Code
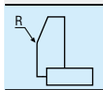	GRC	ガイド部R(R60)を小さくします。 R10〜30 (指定10単位)	200
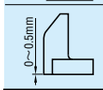	ENT	①ガイド部下部を延長し②取付板と下面を合わせます。 出荷日：5日目出荷	400

Order 注文例

型式	−	L	−	H	−	M
ENSTA	−	185	−	40	−	M10

Delivery 出荷日　3 日目出荷　急 ストーク A　翌日出荷　800円/1本　ご注文締切 PM 6:00迄 P.40

3本以上で1明細行当たり一律2,160円

ネストガイド(取付板長さ指定)
ー強化タイプ/エコノミータイプー

追加工価格も数量スライド適用 P.43

RoHS

ーエコノミータイプー ENSX

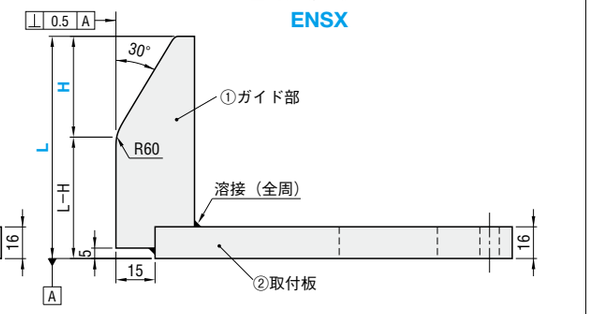

ー強化タイプー NGNX

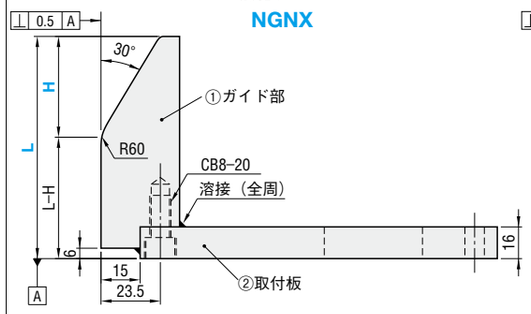

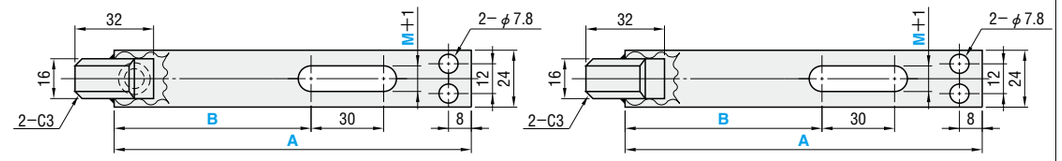

Hは R60・GRCの加工前寸法です。

タイプ	型式	M 材質
強化タイプ	NGNX	①S45C ②SS400
エコノミータイプ	ENSX	①SS400 ②SS400

■取付ボルト・付属品

M	A 付属品
M10	CB10−35(2本)　M10用スプリングワッシャ（2本）
M12	CB12−35(2本)　M12用スプリングワッシャ（2本）

型式		L 指定5mm単位	H 指定5mm単位	A 指定10mm単位	B 指定5mm単位	取付ボルト穴 M
強化タイプ	NGNX	65〜100	20〜40	100〜200	35≦B≦A−50	M10
エコノミータイプ	ENSX	105〜150				M12
		155〜200				

強化タイプ NGNX　①ガイド部と②取付板を溶接＋ボルト締めにて固定します。
①ガイド部はS45Cを使用していますので火炎焼入れや、HTC追加工等により、ガイド部の硬度UPが可能です。

エコノミータイプ ENSX　①ガイド部と②取付板は溶接のみの固定です。

Order 注文例

型式	−	L	−	H	−	A	−	B	−	M
NGNX	−	150	−	40	−	A150	−	B80	−	M12

Alterations 追加工

型式 − L − H − A − B − M − (HTC・GRC・WSS・ENT)
NGNX − 150 − 40 − A150 − B80 − M12 − HTC

Alterations	Code	Spec.	¥/1Code
	HTC	①ガイド部分に焼入処理を行います。 〜45HRC 強化タイプのみ適用。	500
	GRC	ガイド部R(R60)を小さくします。 R10〜30 指定10単位	200
	WSS	付属品のスプリングワッシャを長穴用ワッシャWSS(2ヶ)に交換します。	120
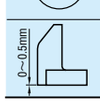	ENT	①ガイド部下部を延長し②取付板と下面を合わせます。 出荷日：7日目出荷	400

Delivery 出荷日　5 日目出荷　急 ストーク B　3日目出荷　800円/1本　ご注文締切 PM 8:00迄 P.40

3本以上で1明細行当たり一律2,160円

Price 価格

■数量スライド価格（1円未満切り捨て）P.39

数量区分	標準対応				個別対応 大口
数　量	1〜9	10〜19	20〜29	30〜50	51〜
値引率	基準単価	5%	10%	15%	お見積り

表示数量超えはWOSにてご確認ください。

L ＼ A	¥基準単価 1〜9本			
	NGNX		ENSX	
	A100〜150	A160〜200	A100〜150	A160〜200
65〜100	3,480	3,900	2,750	3,170
105〜150	3,630	4,050	2,850	3,270
155〜200	3,780	4,200	2,950	3,370