ボールガイドポストセット

ー型ガイド用・パッド用ー

ボールガイドポストセット用部品

RoHS

PKHL　PKHLU ーウレタン付ー

ーー型ガイド用ーー

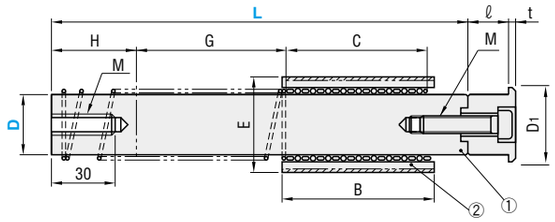

PKHL
①② M 材質　SUJ2
H 硬度　58HRC ～

PKHLU
① M 材質　SUJ2
H 硬度　58HRC ～
② M 材質　SUJ2　ウレタン
H 硬度　58HRC～　ショアA90

D		d1		E PKHL	E PKHLU	d2	B	C	ℓ	M	t	D1	G min	H	型式 Type	型式 D	L	¥基準単価 1～9本 PKHL	¥基準単価 1～9本 PKHLU
50	+0.035 +0.030	+0.065 +0.045	83	0 −0.010	+0.1 0	+0.045 +0.015	120	110	40	12	10	58	30	60	PKHL PKHLU	50	240	18,900	24,300
									20								280	19,700	25,100
60			95				130	120	50			68		80		60	260	26,400	32,800
									30								300	27,200	33,500
80			120	0 −0.012		+0.045 +0.015	140	130	50			88		100		80	300	61,000	69,000
									30								340	61,900	70,000
100	+0.040 +0.032	+0.070 +0.045	145				160	150	50	16	15	108	40	120		100	350	92,400	106,400
									30								400	96,400	110,500
									10								450	100,600	114,700

d1、d2は**P.1014**下記「取付け穴加工寸法公差」となります。

構成部品の単体販売 P.1016

RoHS

PKH　PKH−U ーウレタン付ー

ーパッド用ー

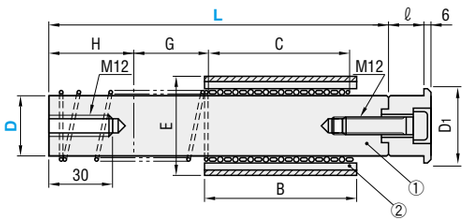

PKH
①② M 材質　SUJ2
H 硬度　58HRC ～

PKH−U
① M 材質　SUJ2
H 硬度　58HRC
② M 材質　SUJ2　ウレタン
H 硬度　58HRC～　ショアA95

D		d1		E PKH	E PKH−U	d2	B	C	ℓ	D1	G min	H	型式 Type	型式 D	L 指定10mm単位	¥基準単価 1～9本 PKH	¥基準単価 1～9本 PKH−U
38	+0.030 +0.025	+0.060 +0.040	64	0 −0.008	+0.1 0	+0.040 +0.015	80	50	20	46	20	40	PKH PKH-U	38	130 ～ 160	10,800	13,700
								75	30		25				170 ～ 200	11,100	14,200
50	+0.035 +0.030	+0.065 +0.045	83	0 −0.010		+0.045 +0.015	100	60	20	58	30	50		50	150 ～ 190	16,800	21,000
								90	30						200 ～ 240	17,400	22,100
60			95					70	20	68	30	60		60	170 ～ 210	20,000	25,200
								90	30		20				220 ～ 260	21,000	26,300
80			120							88		80		80	260 ～ 300	39,900	45,200

d1、d2は**P.1014**下記「取付け穴加工寸法公差」となります。

構成部品の単体販売 P.1016

Order 注文例

型式	−	L
PKH 50	−	240

Delivery 出荷日

3 日目出荷

急				ご注文締切
	ストーク T	当日出荷	3,000円/1本	正午迄
	ストーク A	翌日出荷	1,500円/1本	PM 6:00迄

P.39

ストークAは3本以上で1明細行当たり一律4,050円

Price 価格

■数量スライド価格（1円未満切り捨て）P.39

数量区分	標準対応				個別対応大口
数　量	1～9	10～19	20～29	30～50	51 ～
値引率	基準単価	5%	10%	15%	お見積り

表示数量超えはWOSにてご確認ください。

RoHS

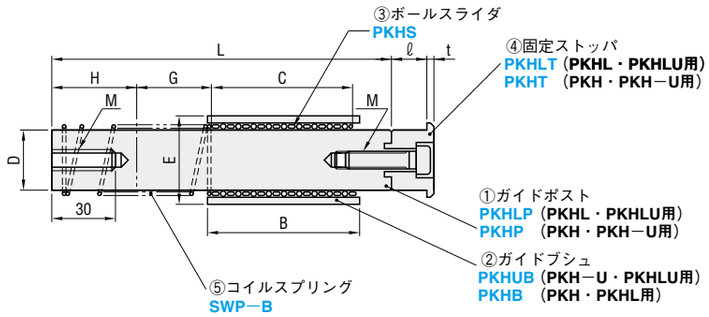

詳細寸法は左ページをご参照ください。

セット Type	D	L	①ガイドポスト Type	D	L	¥基準単価 1～9本	②ガイドブシュ Type	D−B	¥基準単価 1～9本 PKHB	PKHUB	③ボールスライダ Type	D−C	¥基準単価 1～9本	④固定ストッパ Type	D−ℓ	¥基準単価 1～9本
型ガイド用 PKHL PKHLU	50	240	型ガイド用 PKHLP	50	240	5,800	PKHB (PKHL用 PKH)	50−120	7,800	15,400	PKHS	50−110	5,500	型ガイド用 PKHLT	50−20	1,700
		280			280	6,800									50−40	
	60	260		60	260	7,700		60−130	11,600	20,800		60−120	7,000		60−30	2,000
		300			300	8,700									60−50	
	80	300		80	300	15,200		80−140	35,000	44,100		80−130	12,300		80−30	3,100
		340			340	16,100									80−50	
	100	350		100	350	33,100		100−160	49,000	64,000		100−150	15,500		100−10	3,300
		400			400	37,800									100−30	
		450			450	42,600									100−50	
パッド用 PKH PKH−U	38	130 ～ 160	パッド用 PKHP	38	130 ～ 160	3,200	ウレタン付 PKHUB (PKHLU用 PKH−U)	38− 80	3,200	8,600		38− 50	3,700	パッド用 PKHT	38−20	1,400
		170 ～ 200			170 ～ 200	3,600						38− 75			38−30	
	50	150 ～ 190		50	150 ～ 190	5,000		50−100	7,000	13,400		50− 60	5,500		50−20	1,700
		200 ～ 240			200 ～ 240	5,800						50− 90			50−30	
	60	170 ～ 210		60	170 ～ 210	6,120		60−100	7,700	14,300		60− 70	6,800		60−20	1,800
		220 ～ 260			220 ～ 260	7,000						60− 90			60−30	
	80	260 ～ 300		80	260 ～ 300	11,900		80−100	20,600	25,000		80− 90	9,200		80−30	3,100

Order 注文例

型式	−	L
PKHP 50	−	200

型式
PKHB 60−130

Delivery 出荷日

- ポスト・ブシュ（φD38 ～ 60）
- ポールスライダ・ストッパ

3 日目出荷

急				ご注文締切
	ストーク T	当日出荷	1,600円/1本	正午迄
	ストーク A	翌日出荷	800円/1本	PM 6:00迄

P.40

ストークAは3本以上で1明細行当たり一律2,160円

- ポスト・ブシュ（φD80・100）

3 日目出荷

急				ご注文締切
	ストーク T	当日出荷	3,000円/1本	正午迄
	ストーク A	翌日出荷	1,500円/1本	PM 6:00迄

P.40

ストークAは3本以上で1明細行当たり一律4,050円

Price 価格

■数量スライド価格（1円未満切り捨て）P.39

数量区分	標準対応				個別対応大口
数　量	1～9	10～19	20～29	30～50	51 ～
値引率	基準単価	5%	10%	15%	お見積り

表示数量超えはWOSにてご確認ください。

■⑤コイルスプリング（規格詳細 P.1017）

セット Type	D	L	⑤コイルスプリング Type	D	FL（自由長）
型ガイド用 PKHL PKHLU	50	240	SWP−B	50	140
		280			150
	60	260		60	150
		300			170
	80	300		80	180
		340			200
	100	350		100	200
		400			230
		450			260
パッド用 PKH PKH−U	38	130 ～ 160		38	L− 50
		170 ～ 200			L− 60
	50	150 ～ 190		50	L− 70
		200 ～ 240			L− 90
	60	170 ～ 210		60	L− 90
		220 ～ 260			L−100
	80	260 ～ 300		80	L−100