PRESS 規格追加 赤文字表示

GUIDE POSTS WITH OIL GROOVE

油溝付ガイドポスト

追加工価格も数量スライド適用 P.43

RoHS

① M 材質　S45C
　H 硬度　55HRC～(高周波焼入)
② M 材質　FC250

MGOH

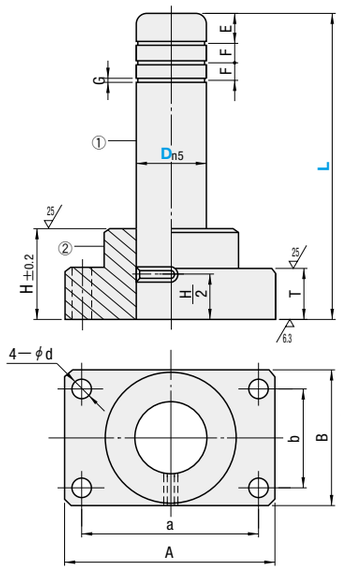

MGOHP(ノック穴付タイプ)

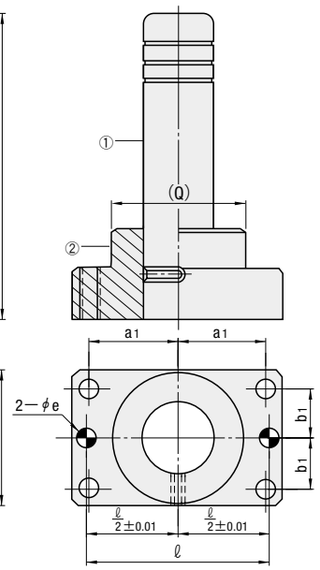

(　)寸法は参考値です。
ガイドホルダ下面とガイドポストの直角度：100mmに対し0.02mm以下(P.978をご参照ください)

RoHS

MGO(油溝付ガイドポスト)

社内で組み立てる場合は、
油圧プレスで圧入してください。

M 材質　S45C
H 硬度　55HRC～(高周波焼入)

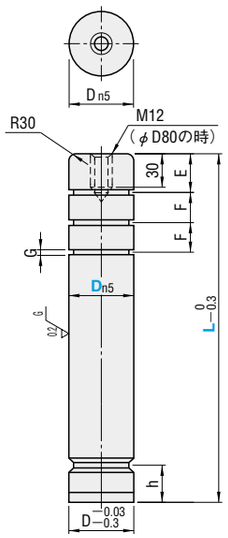

Dn5		M	D	A	B	a	b	d	H	T	(Q)	E	F	G	h	ℓ	a1	b1	eH7		③付属ボルト	④付属ノックピン
25	+0.024 +0.015	—	25	84	48	66	30	9	30	20	46	13	13	3	15	66	33	15	8	+0.015 0	CB 8－35	MSTM 8－30
32	+0.028 +0.017	—	32	100	58	76	36	11	40	20	56	15	15		20	76	38	18	8		CB10－40	MSTM 8－30
38		—	38	130	75	100	44	11	50	25	73	18	18		25	100	50	22	10		CB10－45	MSTM10－40
50		—	50	155	90	125	60	14	65	25	87	25	20	5	32.5	125	62.5	30	10		CB12－50	MSTM10－40
60	+0.033 +0.020	—	60	190	120	150	80	18	75	30	117	25	20		37.5	150	75	40	13	+0.018 0	CB16－60	MSTM13－50
80		12	80	230	150	180	110	22	100	35	145	30	25		50	190	90	55	16		CB20－75	MSTM16－60

型式 Type	D	L	¥基準単価 1～9本 MGOH	MGOHP	MGO
MGOH MGOHP MGO	25	80 90 100 110 120	1,090	1,390	580
		130 140 150 160 170 180 200	1,240	1,530	730
	32	100 110 120 130 140	1,440	1,750	750
		150 160 170 180 200 220 250	1,750	2,050	1,060
	38	120 130 140 150 160 170 180	2,050	2,420	1,060
		200 220 250 280 300	2,420	2,810	1,440
	50	160 170 180 200 220 250	4,400	4,780	2,120
		280 300 350	4,860	5,240	2,580
	60	180 200 220 250 280 300	7,060	7,890	3,730
		350 400	7,890	8,720	4,540
	80	250 280 300 350	12,030	12,850	6,420
		400 450	13,760	14,580	8,120

重量物運搬安全基準によりφ80のポストはM12のタップがついており、アイボルト(P.1465)による吊り上げ運搬が可能です。

Order 注文例

型式	—	L
MGOH 32	—	200

Price 価格

■数量スライド価格(1円未満切り捨て) P.39

数量区分	標準対応				個別対応 大口
数　量	1～9	10～19	20～29	30～50	51 ～
値引率	基準単価	5%	10%	15%	お見積り

表示数量超えはWOSにてご確認ください。

Delivery 出荷日

● φD25～60
3 日目出荷　急 ストークT 当日出荷 1,600円/1本　ストークA 翌日出荷 800円/1本　ご注文締切 正午迄 PM 6:00迄 P.40
ストークAは3本以上で1明細行当たり一律2,160円

● φD80
3 日目出荷　急 ストークT 当日出荷 3,000円/1本　ストークA 翌日出荷 1,500円/1本　ご注文締切 正午迄 PM 6:00迄 P.40
ストークAは3本以上で1明細行当たり一律4,050円

Alterations 追加工

型式 — L — (M・H・HKC・C)
MGOHP 50 — 250 — H

● φD25～60　3 日目出荷　ストークT 1,600円/1本　ストークA 800円/1本 P.40
ストークAは3本以上で1明細行当たり一律2,160円

● φD80　3 日目出荷　ストークT 3,000円/1本　ストークA 1,500円/1本 P.40
ストークAは3本以上で1明細行当たり一律4,050円

⊗MGOは追加工適用不可。

Alterations	Code	Spec.	D	¥/1Code
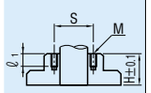	ホルダ M	ストロークエンドブロック取り付け加工 ストロークエンドブロック取り付け用のタップ加工をします。 追加工詳細 P.978	25～80	0
	ホルダ H	ホルダ逆タイプ加工 ツバ面を加工。逆タイプで使用すると型高さを低くできます。 ポスト長はホルダ底面からとなります。 追加工詳細 P.978	25・32 38・50 60・80	400 600 1,000
	MW	ノックピン落下防止用ワッシャ MW (P.994)を付属。 数量1につき、1対(2枚組)が付属となります。 MGOHPに適用	25・32 38・50 60・80	120 160 220

D	MW
25	MW25
32	MW32
38	MW38
50	MW50
60	MW60
80	MW80

Alterations	Code	Spec.	D	¥/1Code
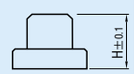	HKC	ホルダ側H寸法公差変更 H±0.2 ⇨ ±0.1	25・32 38・50 60・80	300 400 500
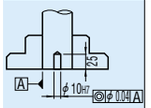	C	位置決めノック穴加工 センター1ケ所 ポストのセンターに位置決め用のノック穴を加工。 ノックピンは付属しません。	25・32 38・50 60・80	600 800 1,000