PRESS 規格追加 赤文字表示

BALL BEARING GUIDE POST SETS －FIXED STOPPER－

ボールガイドポストセット

－固定ストッパー（アルミ製・樹脂製ボールリテーナ）

追加工価格も数量スライド適用 P.43

RoHS

交換部品 P.977

スプリングサイズ P.994

①⑤ M 材質 FC25
② M 材質 SUJ2
H 硬度 58HRC～
③ M 材質 アルミニウム合金
④ M 材質 SUJ2
H 硬度 58HRC～（高周波焼入）

MYAK（アルミ製タイプ）　**MYKP**（ノック穴付・アルミ製タイプ）

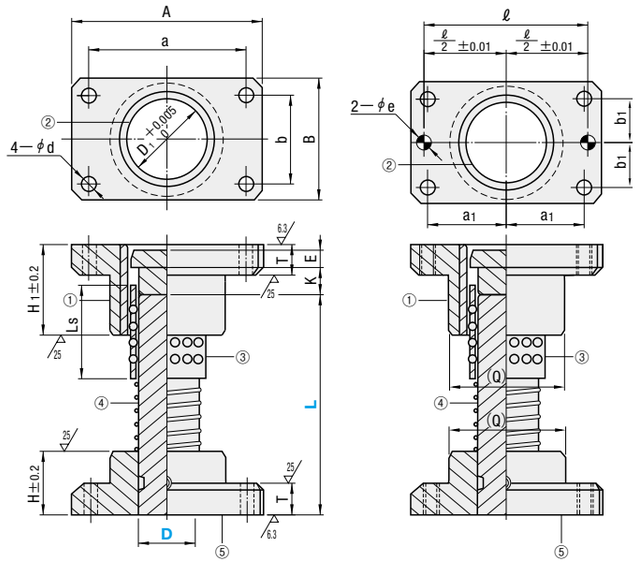

（　）寸法は参考値です。

RoHS

交換部品 P.977

スプリングサイズ P.994

①⑤ M 材質 FC250
② M 材質 SUJ2
H 硬度 58HRC～
③ M 材質 POM（ポリアセタール樹脂）
④ M 材質 SUJ2
H 硬度 58HRC～（高周波焼入）

MYJK（樹脂製タイプ）　**MJKP**（ノック穴付・樹脂製タイプ）

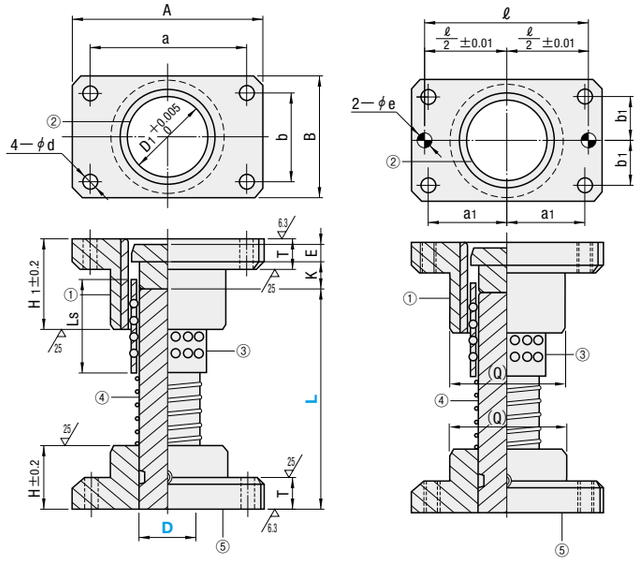

（　）寸法は参考値です。

ガイドホルダ下面とガイドポストの直角度：100mmに対し0.02mm以下（P.978をご参照ください）

在庫品型式にMWご指定の場合は在庫品の納期、受注生産型式にMWご指定の場合は受注生産品の納期にて出荷（MYKP・MJKP）

D	D_1	A	B	a	b	d	H	H_1	T	(Q)	K ストッパ固定	E	Ls	ℓ	a_1	b_1	eH7		⑥付属ボルト	⑦付属ノックピン
25	31	84	48	66	30	9	30	50	20	46	20	5	50	66	33	15	8	+0.015 0	CB 8－35	MSTM 8－30
32	40	100	58	76	36	11	40	60	20	56	25	5	60	76	38	18	8		CB10－40	MSTM 8－30
38	48	130	75	100	44	11	50	70	25	73	30	10	70	100	50	22	10		CB10－45	MSTM10－40
50	60	155	90	125	60	14	65	90	25	87	40	10	90	125	62.5	30	10		CB12－50	MSTM10－40
60	70	190	120	150	80	18	75	100	30	117	50	15	100	150	75	40	13	+0.018 0	CB16－60	MSTM13－50

型式 Type	D	L	¥基準単価 1～9本 MYAK	MYKP	MYJK	MJKP
MYAK MYKP MYJK MJKP	25	90 100 110 120	2,370	2,700	2,260	2,590
		130 140 150 160	2,480	2,800	2,370	2,700
		170 180 200	2,640	2,970	2,530	2,870
	32	110 120 130 140 150	3,030	3,410	2,800	3,210
		160 170 180 200	3,260	3,640	3,030	3,410
		220 240 260	3,530	3,910	3,310	3,700
	38	130 140 150 160	4,130	4,580	3,860	4,300
		170 180 200 220	4,470	4,910	4,190	4,630
		240 260 300	4,850	5,300	4,580	5,020
	50	170 180 200	7,430	8,010	6,930	7,500
		220 240 260	8,370	8,930	7,900	8,420
		300 350	9,500	10,080	8,990	9,560
	60	200 220	11,720	12,500	11,170	11,960
		240 260	12,800	13,590	12,250	13,040
		300 350	13,830	14,620	13,290	14,130

型式の最後にMWをご指定いただいた場合、ノックピン防止用ワッシャ（P.994）を付属し出荷いたします（MYKP・MJKPの在庫品・受注生産品ともに適用）。
MWご指定による出荷日の変更はございません。単価および該当するMWは追加工欄をご参照ください。

Order 注文例

型式	L	(MW)
MYKP 50	200	
MYKP 38	160	MW38

Price 価格

■数量スライド価格（1円未満切り捨て）P.39

数量区分	標準対応				個別対応 大口
数　量	1～9	10～19	20～29	30～50	51 ～
値引率	基準単価	5%	10%	15%	お見積り

表示数量超えはWOSにてご確認ください。

Delivery 出荷日

●MYKP　在庫品　翌日出荷 P.39
ご希望によりPM6：00迄、当日出荷受付致します。

●MYAK・MYJK・MJKP　3 日目出荷　急 ストークT 当日出荷 1,600円/1本　ストークA 翌日出荷 800円/1本　ご注文締切 正午迄 PM 6:00迄 P.40
ストークAは3本以上で1明細行当たり一律2,160円

Alterations 追加工

型式 － L(LC) － (M・B・H・N・C…etc.)
MYJK 50 － LC230 － B－H

3 日目出荷　急 ストークT 1,600円/1本　急 ストークA 800円/1本 P.40
ストークAは3本以上で1明細行当たり一律2,160円

Alterations	Code	Spec.	D	¥/1Code
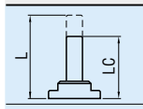	LC	ポスト長さ変更 指定1mm単位 LCmin≦LC＜Lmax 追加工詳細 P.978	25・32 38・50 60	800 1,100 1,600
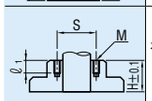	ホルダ M	ストロークエンドブロック取り付け加工 ストロークエンドブロック取り付け用のタップ加工をします。 追加工詳細 P.978	25～60	0
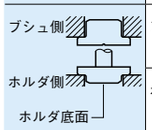	ブシュ B ホルダ H	ブシュ・ホルダ逆タイプ加工 ツバ面を加工。逆タイプで使用すると型高さを低くできます。 B・Hの併用はできます。 ポスト長はホルダ底面からとなります。 追加工詳細 P.978	25・32 38・50 60	400 600 1,000
	MW	ノックピン落下防止用ワッシャ MW（P.994）を付属。 数量1につき、1対（2枚組）が付属となります。 MYKP,MJKPの在庫品・受注生産品ともに適用 D / MW 25 / MW25 32 / MW32 38 / MW38 50 / MW50 60 / MW60	25・32 38・50 60	120 160 220

Alterations	Code	Spec.	D	¥/1Code
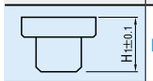	BKC	ブシュ側H_1寸法公差変更 H_1±0.2 ⇨ ±0.1	25・32 38・50 60	300 400 500
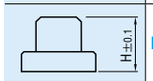	HKC	ホルダ側H寸法公差変更 H±0.2 ⇨ ±0.1	25・32 38・50 60	300 400 500
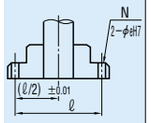	N	位置決めノック穴加工 ホルダに位置決め用のノック穴2ケ所を加工。 MYAK・MYJK に適用 ノックピンは付属しません。 D / ℓ / e 25 / 66 / 8 32 / 76 / 8 38 / 100 / 10 50 / 125 / 10 60 / 150 / 13	25・32 38・50 60	400 500 1,000
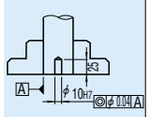	C	位置決めノック穴加工 センター 1ケ所 ポストのセンターに位置決め用のノック穴を加工。 ノックピンは付属しません。	25・32 38・50 60	600 800 1,000
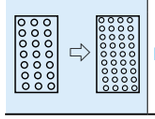	BSC	ボールリテーナ変更 付属するボールリテーナを高剛性タイプに変更します。 アルミ製：MBSH 樹 脂 製 ：MBJH	¥/1Code D / リテーナ数 / MBSH / MBJH 25 / 50 / 660 / 610 32 / 60 / 1,210 / 1,100 38 / 70 / 1,480 / 1,330 50 / 90 / 2,090 / 2,000 60 / 100 / 2,630 / 2,430	

ホルダーガイドポストセット