LAYERED PLATES FOR SPACER

スペーサ用積層プレート

2日目出荷 納期短縮

SHIM TAPES

シムテープ

追加工価格も数量スライド適用 P.43

RoHS

表面は焼入肌(青色)となります。

LHP
(穴なしタイプ)

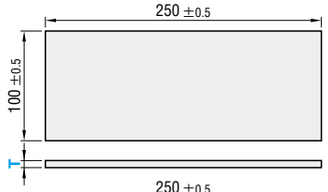

LHP−H
(穴付タイプ)

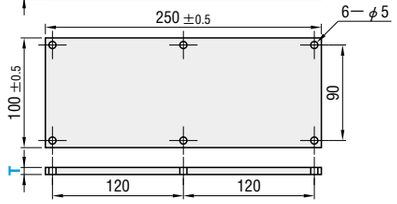

T	T 公差	M 材質	H 硬度
0.05	±0.005	SK2	51〜54HRC
0.1	±0.01	SK4	48〜52HRC
0.2	±0.015	SK5	
0.3	±0.025		
0.4	±0.03		
0.5			47〜51HRC
0.6	±0.04		
0.7			
0.8			
0.9	±0.05		
1.0			
1.6	±0.06		43〜47HRC

6−φ5の穴にボルトを通す場合は M4のボルトをご使用ください。

型式		LHP			LHP−H		
		¥基準単価	¥スライド単価		¥基準単価	¥スライド単価	
Type	T(厚み)	1〜4枚	5〜19	20〜50	1〜4枚	5〜19	20〜50
LHP (穴なしタイプ) LHP−H (穴付タイプ)	0.05	1,100	1,000	950	1,500	1,450	1,377
	0.1	650	550	522	1,050	1,000	950
	0.2	600	400	380	1,000	850	807
	0.3	600	400	380	1,000	850	807
	0.4	600	400	380	1,000	850	807
	0.5	600	400	380	1,000	850	807
	0.6	600	400	380	1,000	850	807
	0.7	650	450	427	1,050	900	855
	0.8	700	500	475	1,100	950	902
	0.9	750	550	522	1,150	1,000	950
	1.0	750	550	522	1,150	1,000	950
	1.6	1,100	1,000	950	1,500	1,450	1,377

Order 注文例

型式
LHP 0.7
LHP− H1.0

Delivery 出荷日

2 日目出荷

急 ストーク A 翌日出荷 500円/1本 ご注文締切 PM 6:00迄 P.40

3本以上で1明細行当たり一律1,350円

Price 価格

表示数量超えは WOSにてご確認ください。

RoHS

積層プレートの表面は 焼入肌(青色)となります。

LHP−SET
(積層セットタイプ)

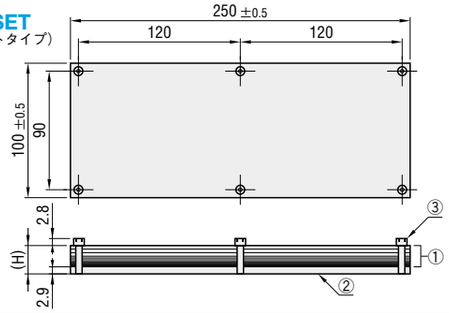

■構成部品

①積層プレート
指定のタイプのLHP−Hが上面から厚い順に積層されています。

②ベースプレート
M 材質 SPCC
積層プレートを固定するため、M4タップ加工してあります。

③取付ボルト
低頭ボルト(CBS4) 6本

ボルトの全長は取付プレート下面より飛び出さないようにカットします。

(H)	型式	①積層プレート厚みTの組合せ内容												¥基準単価
		0.05	0.1	0.2	0.3	0.4	0.5	0.6	0.7	0.8	0.9	1.0	1.6	1〜9セット
4.4	LHP−SET 5	—	○	○	○	○	○	—	—	—	—	—	—	5,550
8.4	LHP−SET10	—	○	○	○	○	○	○	○	○	○	○	—	8,000
10.1	LHP−SET12	○	○	○	○	○	○	○	○	○	○	○	○	10,000

Order 注文例

型式
LHP−SET10

Delivery 出荷日

2 日目出荷

急 ストーク A 翌日出荷 500円/1本 ご注文締切 PM 6:00迄 P.40

3本以上で1明細行当たり一律1,350円

Price 価格

■数量スライド価格 (1円未満切り捨て) P.39

数量区分	標準対応				個別対応 大口
数 量	1〜9	10〜19	20〜49	50〜100	101 〜
値引率	基準単価	5%	10%	15%	お見積り

表示数量超えはWOS にてご確認ください。

Alterations 追加工

型式 − (PPA〜PPG)

LHP−SET5 − PPA−PPF

Alteration	Code	T(厚み)	Spec.	¥/1Code
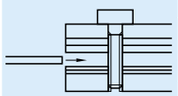	PPA	0.05	指定のLHP−Hを追加して積層させます。 LHP−SET5…PPA 〜 PPG指定可 LHP−SET10…PPA・PPGのみ指定可 ⊗LHP−SET12…適用不可 複数指定は可能ですが、同じプレートを2枚以上追加できません。	1,000
	PPB	0.6		400
	PPC	0.7		450
	PPD	0.8		500
	PPE	0.9		550
	PPF	1.0		550
	PPG	1.6		1,000

Example 使用例

プレートを積層することで、ワイヤーカットで同じ形状の厚みの異なるスペーサを予め製作することができます。ダイ等の再研磨時に都度製作する手間が省けます。

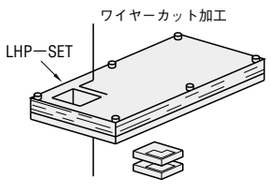

RoHS

−標準タイプ 長さ1m−
FGSM (W巾=12.7mm)
FGSMW (W巾=45.0mm)

−ロングタイプ 長さ5m−
FGSML (W巾=12.7mm)

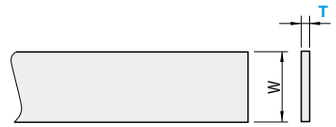

Type	W
FGSM・FGSML	12.7
FGSMW	45.0

M 材質 T=0.005/0.015 SUS304H
T=0.01〜0.5 SK材
H 硬度 T=0.01〜0.5 45〜52HRC

■標準タイプ(長さ1m)

長さ	型式 Type	T(厚み)	公差	¥基準単価 1〜5本 FGSM	FGSMW
1m	FGSM (W=12.7mm) FGSMW (W=45.0mm)	0.005	±0.0005	3,970	9,480
		0.01	±0.003	1,550	6,050
		0.015		2,170	7,580
		0.02		1,270	4,830
		0.03	±0.005	1,170	4,430
		0.04		1,080	3,830
		0.05		1,080	3,630
		0.06		1,040	3,230
		0.07		1,040	3,230
		0.08		1,040	3,030
		0.09		1,040	3,030
		0.1		1,000	2,620
		0.15		1,000	2,230
		0.2	±0.015	1,000	2,230
		0.25		1,000	2,230
		0.3		1,000	2,420
		0.35		1,140	2,420
		0.4		1,140	2,820
		0.45		1,140	2,820
		0.5		1,140	2,820

■ロングタイプ(長さ5m)

長さ	型式 Type	T(厚み)	公差	¥基準単価 1〜5本
5m	FGSML (W=12.7mm)	0.005	±0.0005	20,800
		0.01	±0.003	5,800
		0.015		10,500
		0.02		4,130
		0.03	±0.005	4,000
		0.04		2,980
		0.05		2,980
		0.06		2,980
		0.07		2,780
		0.08		2,780
		0.09		2,780
		0.1		2,600
		0.15		2,600
		0.2	±0.015	2,600

ロングタイプは約1m分お得です。

Order 注文例

型式
FGSM 0.01
FGSML 0.1

Delivery 出荷日

在庫品 翌日出荷 P.39

ご希望によりPM6:00迄、当日出荷受付致します。

Price 価格

■数量スライド価格 (1円未満切り捨て) P.39

数量区分	標準対応				個別対応 大口
数 量	1〜5	6〜10	11〜20	21〜30	31 〜
値引率	基準単価	5%	10%	15%	お見積り

表示数量超えはWOSにてご確認ください。

小物部品