ストロークエンドブロック

追加工価格も数量スライド適用 P.43

RoHS

型式	構成部品 ①	②	③	④	⑤
SBS	○	○	○	○	○
SBN		○	○		
SEC	○			○	○

①② M 材質　S45C
③ M 材質　SCM435
強度区分 12.9
JIS B 0205の2級
④チェーン
⑤Cリング JIS B 2804

SEC

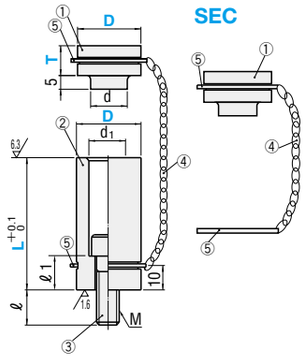

型式 Type	D	② L 指定0.1mm単位	② Color 保安色	① T 指定5mm単位	① Color 保安色	¥基準単価 1～9本 ～L80.0	L80.1～L120.0	L120.1～
SBS ①②③④⑤	14	22.0～100.0	R(Red) Y(Yellow) N(Normal)	10～ 50	R(Red) Y(Yellow) N(Normal)	610	860	—
	16					630	880	—
	18					650	900	—
	20	22.0～120.0				670	930	—
	25	22.0～170.0				730	990	1,050
	32					880	1,140	1,200
	38	25.0～200.0				1,040	1,350	1,410
	50			10～ 50		1,550	1,970	2,080
				55～100		1,640	2,060	2,180
	60			10～ 50		1,970	2,480	2,610
				55～100		2,140	2,660	2,780
SBN ②③	14	22.0～100.0	R(Red) Y(Yellow) N(Normal)	—	—	330	570	—
	16					350	590	—
	18					370	610	—
	20	22.0～120.0				380	620	—
	25	22.0～170.0				430	670	710
	32					570	810	860
	38	25.0～200.0				710	1,000	1,050
	50					950	1,330	1,430
	60					1,240	1,710	1,810

③ボルトサイズ表

D	d	d1	M×P	ℓ	ℓ1	L	③
14	7	8	M4×0.7	10	10	22.0～ 80.0	M 4× 20
					35	80.1～ 100.0	M 4× 45
16	7	8	M4×0.7	10	10	22.0～ 80.0	M 4× 20
					35	80.1～ 100.0	M 4× 45
18	8.5	9.5	M5×0.8	10	10	22.0～ 80.0	M 5× 20
					35	80.1～ 100.0	M 5× 45
20	10	11	M6×P1.0	11	9	22.0～ 80.0	M 6× 20
					34	80.1～ 100.0	M 6× 45
					54	100.1～ 120.0	M 6× 65
25	13	14	M8×P1.25	12	8	22.0～ 80.0	M 8× 20
				14	31	80.1～ 100.0	M 8× 45
					51	100.1～ 120.0	M 8× 65
					76	120.1～ 170.0	M 8× 90
32	13	14	M8×P1.25	12	8	22.0～ 80.0	M 8× 20
				14	31	80.1～ 100.0	M 8× 45
					51	100.1～ 120.0	M 8× 65
					76	120.1～ 170.0	M 8× 90
38	16	17	M10×P1.5	16	9	25.0～ 80.0	M10× 25
				17	33	80.1～ 100.0	M10× 50
					53	100.1～ 120.0	M10× 70
					83	120.1～ 200.0	M10×100
50	18	20	M12×P1.75	18	7	25.0～ 80.0	M12× 25
				20	30	80.1～ 100.0	M12× 50
					50	100.1～ 120.0	M12× 70
					80	120.1～ 200.0	M12×100
60	18	20	M12×P1.75	18	7	25.0～ 80.0	M12× 25
				20	30	80.1～ 100.0	M12× 50
					50	100.1～ 120.0	M12× 70
					80	120.1～ 200.0	M12×100

型式 Type	D	① T 指定5mm単位	① Color 保安色	¥基準単価 1～9本
SEC ①④⑤	14	10～ 50	R(Red) Y(Yellow) N(Normal)	410
	16			430
	18			450
	20			470
	25			470
	32			550
	38			600
	50	10～ 50		740
		55～100		860
	60	10～ 50		920
		55～100		1,120

N(Normal) …S 表面処理　四三酸化鉄皮膜(Fe_3O_4)

●スペーサキャップ取り忘れ防止のために、本体とスペーサキャップの保安色を自由に選べます。
注)本体とスペーサキャップの保安色が同色の場合も、必ずスペーサキャップの保安色をご指定ください。
●(B)のような使用時でSBSの本体が30mm以下の時、ボルトヘッドとスペーサキャップが干渉する場合があります。スペーサキャップは上向きでご使用ください。

Example 使用例

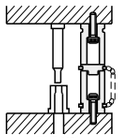

型保管時
(B)

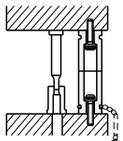

ストローク調整時
(A)

Alterations 追加工

型式	L	②Color	T	①Color	(LKC…etc.)
SBS 20	80.00	Y	20	R	LKC・RS・CHC100

⊗ストークT適用不可

Alterations	Code	Spec.	¥/1Code
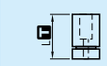	LKC	L寸公差変更 L+0.1 0 ⇨±0.01 LKC使用時、L寸法0.01mm単位指定可 L寸法のバラツキは0.01以内に仕上げます。 SBS・SBNに適用	●D14～32 400 ●D38～60 500
	CHC	標準チェーンの長さ変更 L / CHC(選択) 22.0～49.9 / 50 100 200 ⊗RSとの併用不可 50.0～99.9 / 100 200 100.0～200.0 / 200	0
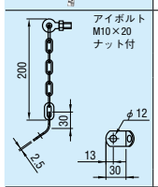	RS	チェーンを強力チェーンに変更します。 SBS20～60、SEC20～60に適用 SBS、SECのT≧20に適用 長さは200のみです。 ⊗CHCとの併用不可	700
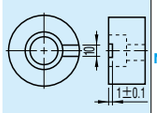	NMC	高さ調整時の溝を追加工します。 SBS、SBNのD32以上に適用	500

Order 注文例

型式						
Type	A	B	L	Color	L1
SBS	20	80.0	Y	20	R
SBN	20	100.0	R		
SEC	20			10	Y

Delivery 出荷日

3 日目出荷　急 ストークT 当日出荷 600円/1本　ストークA 翌日出荷 300円/1本　ご注文締切 正午迄 PM 6:00迄　P.40
ストークAは3本以上で1明細行当たり一律810円

Price 価格

■数量スライド価格 (1円未満切り捨て) P.39

数量区分	標準対応				個別対応 大口
数　量	1～9	10～19	20～49	50～100	101～
値引率	基準単価	5%	10%	15%	お見積り

表示数量超えはWOSにてご確認ください。

ストロークエンドブロック／エンドブロック用チェーン

－角形焼入タイプ－

2日目出荷 納期短縮

追加工価格も数量スライド適用 P.43

ストロークエンドブロック

RoHS

SBVK

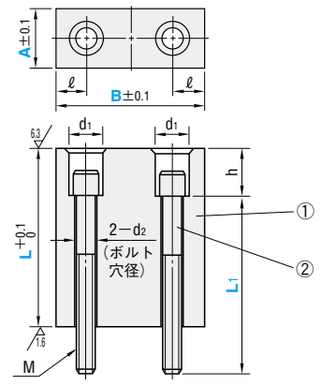

① M 材質 SKS93
H 硬度 54～58HRC
② M 材質 SCM435
(強度区分 12.9
JIS B 0205の2級)

M×P	ℓ	d1	d2	h	型式 Type	A	B	① L 指定0.1mm単位	① Color 保安色	② L1 指定5mm単位	¥基準単価 1～9本 L20.0～40.0	L40.1～70.0	L70.1～100.0
M4×0.7	8	8	5	13	SBVK	13	32	20.0～ 50.0	R(Red) Y(Yellow) N(Normal)	15～ 50	1,680	1,920	—
	12						50				1,850	2,220	—
M5×0.8	10	9.5	6			16	38	20.0～ 80.0		15～ 80	1,850	2,220	2,610
	14						65				2,100	2,660	3,210
M6×1.0	12	11	7			19	50	20.0～100.0		15～100	2,100	2,660	3,210
	16						75				2,510	3,210	4,190

N(Normal) …S 表面処理　四三酸化鉄皮膜(Fe_3O_4)

Order 注文例

型式						
Type	A	B	L	Color	L1
SBVK	16	38	50.0	Y	50

Delivery 出荷日

3 日目出荷　急 ストークT 当日出荷 600円/1本　ストークA 翌日出荷 300円/1本　ご注文締切 正午迄 PM 6:00迄　P.40
ストークAは3本以上で1明細行当たり一律810円

Alterations 追加工

型式								
Type	A	B	L	Color	L1	(LKC・LKP)
SBVK	16	38	50.00	Y	50	LKC

Alteration	Code	Spec.	¥/1Code
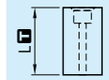	LKC	L寸公差変更 L+0.1 0 ⇨±0.01 LKC使用時、L寸法0.01mm単位指定可 8本以内であれば同時研磨しますのでL寸法のバラツキは0.005以内に仕上げます。	800

Alteration	Code	Spec.	¥/1Code
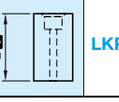	LKP	L寸公差変更 L+0.1 0 ⇨+0.01 0 LKP使用時、L寸法0.01mm単位指定可 8本以内であれば同時研磨しますのでL寸法のバラツキは0.005以内に仕上げます。	1,200

エンドブロック用チェーン

RoHS

RSC

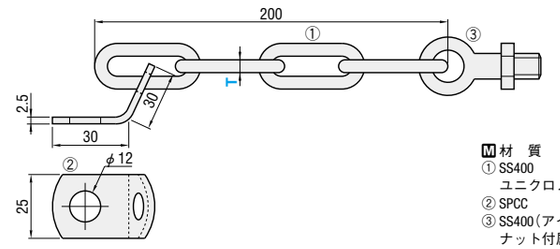

M 材　質
① SS400
ユニクロメッキ
② SPCC
③ SS400(アイボルトM10×20)
ナット付属

型式 Type	T	¥基準単価 1～9本
RSC	3	650
	5	680

本商品RSC3は追加工RS(P.869)のチェーンです。(但し、追加工RSに付属するキャップ部は付きません。)

Price 価格

■数量スライド価格 (1円未満切り捨て) P.39

数量区分	標準対応					個別対応 大口
数　量	1～9	10～19	20～29	30～50	51～	お見積り
値引率	基準単価	5%	10%	15%		
出荷日	通常					

表示数量超えはWOSにてご確認ください。

Order 注文例

型式
RSC 3

Delivery 出荷日

2 日目出荷　急 ストークT 当日出荷 600円/1本　ストークA 翌日出荷 300円/1本　ご注文締切 正午迄 PM 6:00迄　P.40
ストークAは3本以上で1明細行当たり一律810円

※RSCとストロークエンドブロック(P.1002)との組合わせ例です。

小物部品