SELECT RETAINER SETS －COMPACT TYPE－

セレクトリテーナセット

－コンパクトタイプ・エア式－

ST＝8mm

特許取得済

2日目出荷 納期短縮

追加工価格も数量スライド適用 P.43

P.785の注意事項及びP.786のセレクトリングとパンチの組み付けについてをご確認ください。

RoHS

型式 丸パンチ用	型式 変形パンチ用	構成部品
SLC－EA	SLC－FA	①～⑧,⑩ スイッチセンサ無
SLC－SEA	SLC－SFA	①～⑦,⑨,⑩ スイッチセンサ付

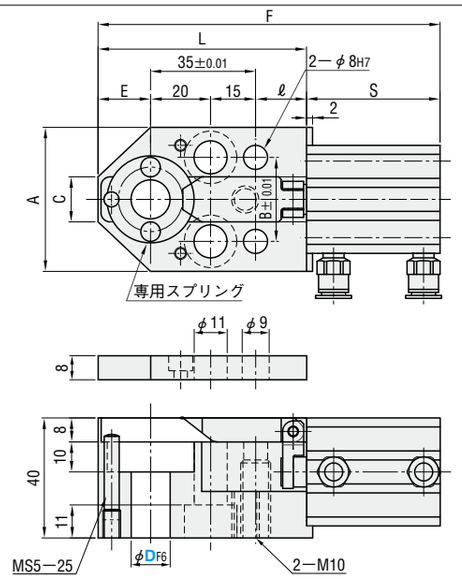

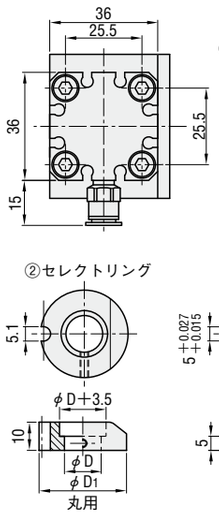

① M 材　質　SCM420相当
H 硬　度　55～58HRC（深度1mm）
S 表面処理　四三酸化鉄皮膜（Fe_3O_4）
②③④ M 材　質　SK4
H 硬　度　56～60HRC
⑧⑨ エアシリンダ仕様
作動方式　複動形
使用圧力　0.4～1.0MPa{4.1～10.2kgf/cm²}
シリンダ内径　φ20
⑨ 2線式有接点スイッチ
使用電圧　DC24V
AC100V
リード線長さ　3m

型式 Type	D	A	B	C	E	L	ℓ	D_1	センサ無 S	センサ無 F	センサ付 S	センサ付 F	A 付属品	¥基準単価 1～9セット SLC－EA	SLC－FA	SLC－SEA	SLC－SFA
－スイッチセンサ無タイプ－ 丸パンチ用 SLC－EA 変形パンチ用 SLC－FA	10	44	24	12	17	67	15	25	44.5	111.5	54.5	121.5	⑤CB10－55	24,270	26,320	29,270	31,320
	13	48	28	15	17.5	69.5	17	28	44.5	114	54.5	124	⑥MSTM8－40	25,210	27,260	30,210	32,260
－スイッチセンサ付タイプ－ 丸パンチ用 SLC－SEA 変形パンチ用 SLC－SFA	16				20	78	23	31	49.5	127.5	59.5	137.5	⑦MSW10	25,210	27,260	30,210	32,260
	20	50	30	20	22	87	30	35	54.5	141.5	64.5	151.5	⑩MSW3	27,520	29,630	32,520	34,630

Order 注文例

型式
SLC－EA10

Delivery 出荷日

2 日目出荷

急 ストロークA 翌日出荷 200円/1本 ご注文締切 PM 6:00迄 P.40

3本以上で1明細行当たり一律540円

Price 価格

■数量スライド価格（1円未満切り捨て）P.39

数量区分	標準対応				個別対応 大口
数量	1～9セット	10～29セット	30～49セット	50～100セット	101セット～
値引率	基準単価	5%	10%	15%	お見積り

表示数量超えはWOSにてご確認ください。

■特長
- コンパクト：SLSシリーズに比べ投影面積で約20%小さいタイプです。
- 高耐久性：本体を浸炭処理によって55～58HRCにしてあるので焼き付きや偏摩耗の心配が不要です。
- 高剛性：本体の開口部が少ないので変形による作動不良の心配がありません。

■注意事項
- SLSシリーズとは取付ピッチは同一ですが、バッキングプレートの厚みが違うため、パンチの長さの選定にご注意ください。
- ツバ厚$5^{+0.03}_{+0.01}$のパンチをご使用ください。詳細はP.785の特長をご確認ください。

Alterations 追加工

型式 － （JLC・JNC・TLC・BPC）
SLC－EA10 － JLC

Alterations	Code	Spec.	¥/1Code
	JLC	付属のワンタッチ管継手をL型（エルボ）タイプに変更します。	500
－	JNC	配管用継手なし エアシリンダのタップ（M5×0.8）	－200
	TLC	継ぎ手位置変更（シリンダの向きを変更します） 標準位置 TLC90 TLC180 TLC270	0
	BPC	セレクトバーにボールプランジャを取付け、バッキングプレートに凹み加工をします。 ボールプランジャ（型式BSJT6 プラ型用カタログ）	1,200

SELECT RETAINER SETS －NORMAL・AIR TYPE－

セレクトリテーナセット

－標準タイプ・エア式－

ST＝10mm

特許取得済

2日目出荷 納期短縮

追加工価格も数量スライド適用 P.43

P.785の注意事項及びP.786のセレクトリングとパンチの組み付けについてをご確認ください。

RoHS

型式 丸パンチ用	型式 変形パンチ用	構成部品
SLS－EA	SLS－FA	①～⑨,⑪ スイッチセンサ無
SLS－SEA	SLS－SFA	①～⑧,⑩,⑪ スイッチセンサ付

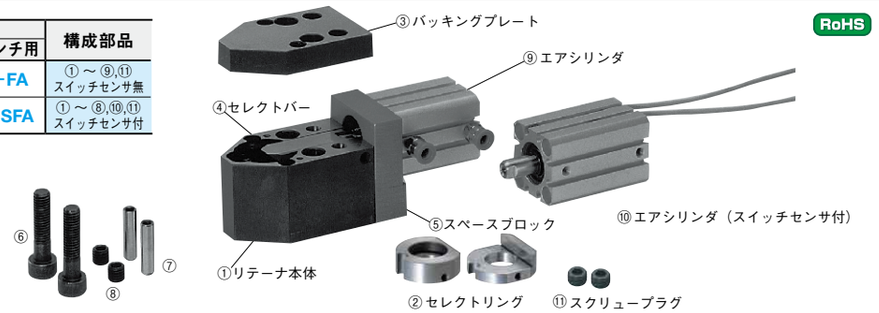

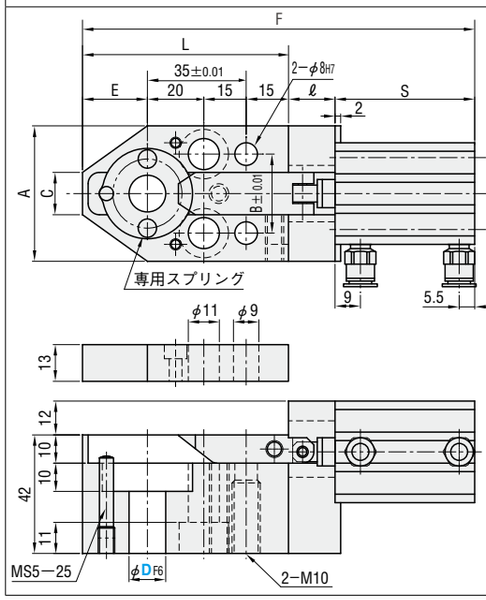

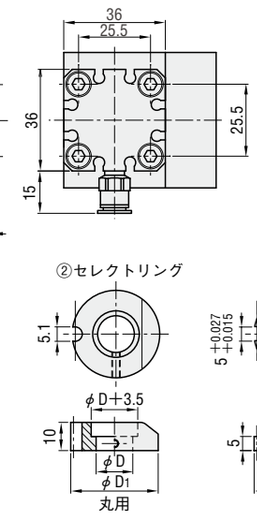

① M 材　質　SCM420相当
H 硬　度　55～58HRC（深度1mm）
S 表面処理　四三酸化鉄皮膜（Fe_3O_4）
②③④ M 材　質　SK4
H 硬　度　56～60HRC
⑤ M 材　質　S45C
⑨⑩ エアシリンダ仕様
作動方式　複動形
使用圧力　0.4～1.0MPa{4.1～10.2kgf/cm²}
シリンダ内径　φ20
⑩ 2線式有接点スイッチ
使用電圧　DC24V
AC100V
リード線長さ　3m

型式 Type	D	A	B	C	E	L	ℓ	D_1	センサ無 S	センサ無 F	センサ付 S	センサ付 F	A 付属品	¥基準単価 1～9セット SLS－EA	SLS－FA	SLS－SEA	SLS－SFA
－スイッチセンサ無タイプ－ 丸パンチ用 SLS－EA 変形パンチ用 SLS－FA	10	44	24	12	20	70	13.5	25	49.5	133	59.5	143	⑥CB10－60	25,550	27,710	30,550	32,710
	13	48	28	15	23	73	16.5	31		139		149	⑦MSTM8－45	26,540	28,700	31,510	33,760
	16						21.5		54.5	149	64.5	159	⑧MSW10	26,540	28,700	31,870	34,120
－スイッチセンサ付タイプ－ 丸パンチ用 SLS－SEA 変形パンチ用 SLS－SFA	20	50	30	20	25	75	28.5	35	59.5	163	69.5	173	⑪MSW3	28,970	31,940	35,210	37,730
	25	58	38	25	27	77	31.5	40		168		178		31,580	34,010	37,810	40,330
	32	68	48	32	31	81	44.5	47	69.5	195	79.5	205		36,440	38,420	41,410	43,930

Order 注文例

型式
SLS－EA 10

Delivery 出荷日

2 日目出荷

急 ストロークA 翌日出荷 200円/1本 ご注文締切 PM 6:00迄 P.40

3本以上で1明細行当たり一律540円

Price 価格

■数量スライド価格（1円未満切り捨て）P.39

数量区分	標準対応				個別対応 大口
数量	1～9セット	10～29セット	30～49セット	50～100セット	101セット～
値引率	基準単価	5%	10%	15%	お見積り

表示数量超えはWOSにてご確認ください。

■特長
- ストローク：10mm
- 高耐久性：本体を浸炭処理によって55～58HRCにしてあるので焼き付きや偏摩耗の心配が不要です。
- 高剛性：本体の開口部が少ないので変形による作動不良の心配がありません。

■注意事項
- ツバ厚$5^{+0.03}_{+0.01}$のパンチをご使用ください。詳細はP.785の特長をご確認ください。

Alterations 追加工

型式 － （JLC・JNC・TLC・BPC）
SLS－EA10 － JLC

Alterations	Code	Spec.	¥/1Code
	JLC	付属のワンタッチ管継手をL型（エルボ）タイプに変更します。	500
－	JNC	配管用継手なし エアシリンダのタップ（M5×0.8）	－200
	TLC	継ぎ手位置変更（シリンダの向きを変更します） 標準位置 TLC90 TLC180 TLC270	0
	BPC	セレクトバーにボールプランジャを取付け、バッキングプレートに凹み加工をします。 ボールプランジャ（型式BSJT6 プラ型用カタログ）	1,200