SQUARE RETAINER SETS

スケアリテーナセット

2日目出荷 納期短縮

パンチセット納入対応品

パンチをリテーナにセットして納入します。（＋100円）詳細 P.769

Ⓐ DREG

適用	型式 パンチ用	型式 ダイ用	リテーナNo.（パンチ用）	構成部品 ①	②	③	④	⑤	⑥
Ⓐ	SR−AP	SR−AD	RA1	○	○	○	○	○	
	MPSR		RA2	○		○	○	○	
	MPSP	MDSP	—		○				
	SR−AN		—	○					
DREG	SR−FP	SR−FD	RF1	○	○	○	○	○	○
	MPDR		RF2	○		○	○	○	○
	MPSP	MDSP	—		○				
	SR−FN		—	○					○

−厚板打ち抜きパンチ用−（適用D10〜25）

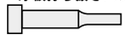

Ⓐ DREG

適用	型式 パンチ用	リテーナ No.	構成部品 ①	②	③	④	⑤	⑥
Ⓐ	SA−AP	YA1	○	○	○	○	○	
	ASAR	YA2	○		○	○	○	
	MPSP	—		○				
	SA−AN	YA3	○					
DREG	SA−FP	YF1	○	○	○	○	○	○
	ASFR	YF2	○		○	○	○	○
	MPSP	—		○				
	SA−FN	YF3	○					○

RoHS

変形DREG用のリテーナには⑥廻り止めキーがノックピンで本体にセットされています。

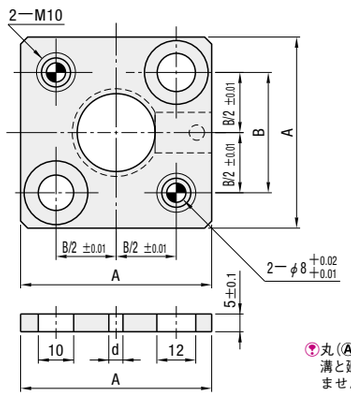

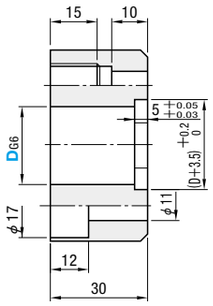

厚板打ち抜きパンチ用

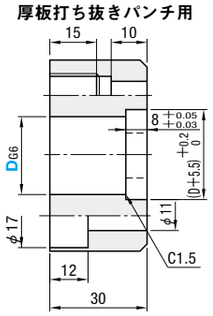

丸（Ⓐ）用には、廻り止め用溝と廻り止めキーは付いていません。

① M 材質 S45C
S 表面処理 四三酸化鉄皮膜（Fe_3O_4）

② M 材質 SCM420相当
H 硬度 56〜60HRC

③ 六角穴付ボルト 緩み防止処理付

型式 Type	D	D_{G6}	A	B	d MPSP	d MDSP	A付属品 ③④⑤
SR−AP SR−AD（①②③④⑤） −厚板打ち抜き用− SA−AP（①②③④⑤）	10	+0.014 +0.005	45	23	6.2	7.4	③M10−40 ④MSTM8−30 ⑤MSW10
SR−FP SR−FD（①②③④⑤⑥） SA−FP（①②③④⑤⑥）	13	+0.017 +0.006				9.4	
MPSR（①③④⑤） ASAR（①③④⑤）	16		52	30		11.6	
MPDR（①③④⑤⑥） ASFR（①③④⑤⑥）	20	+0.020 +0.007				13.6	
MPSP MDSP（②） MPSP（②）	25		56	34		17.6	
SR−AN（①） SA−AN（①）	(32)	+0.025 +0.009	65	43		21.6	
SR−FN（①⑥） SA−FN（①⑥）	(38)				10.2	27.6	

（32）（38）の厚板打ち抜き用は規格がありません。（厚板打ち抜き用はD10〜25迄）

Order 注文例

型式 SR−AP 25

Delivery 出荷日

2 日目出荷

急				ご注文締切
ストークT	当日出荷	400円/1本	正午迄	
ストークA	翌日出荷	200円/1本	PM 6:00迄	P.40

ストークAは3本以上で1明細行当たり一律540円

Price 価格

■数量スライド価格（1円未満切り捨て）P.39

数量区分	標準対応				個別対応 大口
数量	1〜9セット	10〜29セット	30〜49セット	50〜100セット	101セット〜
値引率	基準単価	5%	10%	15%	お見積り

表示数量超えはWOSにてご確認ください。

■基準単価

D	丸用 SR−AN ①	丸用 MPSR ①③④⑤	丸用 SR−AP SR−AD ①②③④⑤	変形用 SR−FN ①⑥	変形用 MPDR ①③④⑤⑥	変形用 SR−FP SR−FD ①②③④⑤⑥	丸・変形共通 MPSP MDSP ②
10	1,150	1,270	1,850	1,600	1,720	2,300	570
13	1,150	1,270	1,850	1,600	1,720	2,300	570
16	1,290	1,420	2,000	1,740	1,860	2,440	570
20	1,290	1,420	2,090	1,740	1,860	2,530	660
25	1,600	1,720	2,380	2,040	2,170	2,830	660
32	2,040	2,170	2,950	2,490	2,610	3,410	790
38	2,040	2,170	2,950	2,490	2,610	3,410	790

■基準単価

D	丸用 SA−AN ①	丸用 ASAR ①③④⑤	丸用 SA−AP ①②③④⑤	変形用 SA−FN ①⑥	変形用 ASFR ①③④⑤⑥	変形用 SA−FP ①②③④⑤⑥	丸・変形共通 MPSP ②
10	1,700	1,820	2,400	2,370	2,490	3,070	570
13	1,700	1,820	2,400	2,370	2,490	3,070	570
16	1,910	2,030	2,610	2,570	2,700	3,290	570
20	1,910	2,030	2,700	2,570	2,700	3,370	660
25	2,370	2,490	3,150	2,990	3,120	3,780	660

RETAINER BACKING PLATES

リテーナバッキングプレート

2日目出荷 納期短縮

RoHS

BPC（パンチ用）　ボタンダイ用のリテーナには使用できません。

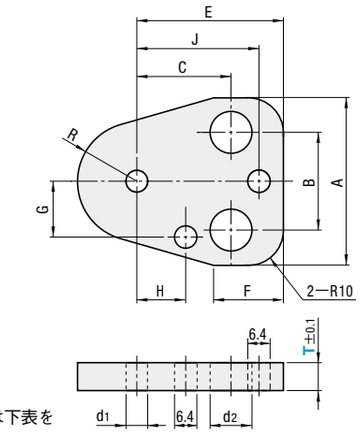

＊適用リテーナは下表をご覧ください。

M 材質 SCM440相当
H 硬度 56〜60HRC（深度1mm）

A	B	C	E	F	G	H	J	R	d_1	d_2	型式 Type	型式 No.	T	¥基準単価 1〜9本
37	20	21	35	20	10	9	29	9.5	6.2	10	BPC	10	6 7 8 9 10	890
43	26	23	38		13	11	32	12				13		890
44	24	26	40			12	34	14		12		16		890
48	28	27	42		16	14	36	17				20		1,020
50	30	30	46		18	17	39	19.5				25		1,030
54		33	48		21	20	42	23		14		32		1,080
58		35	52		23	23	46	26	10.2			38		1,110
64	34	38	56		26	27	50	29.5				45		1,360

Order 注文例

型式 BPC 10 − T 10

Delivery 出荷日

2 日目出荷

急				ご注文締切
ストークT	当日出荷	400円/1本	正午迄	
ストークA	翌日出荷	200円/1本	PM 6:00迄	P.40

ストークAは3本以上で1明細行当たり一律540円

Price 価格

■数量スライド価格（1円未満切り捨て）P.39

数量区分	標準対応				個別対応 大口
数量	1〜9	10〜29	30〜49	50〜100	101〜
値引率	基準単価	5%	10%	15%	お見積り

表示数量超えはWOSにてご確認ください。

＊

適用リテーナ	型式（リテーナ本体）
NC加工用	HDP−AN
	HDP−FN
NC加工用 −厚板打ち抜きパンチ用−	HAP−AN
	HAP−FN
NC加工用	DP−AN
	DP−FN
刃合わせ加工用	CP−AN
	CP−FN
NC加工用 −厚板打ち抜きパンチ用−	AP−AN
	AP−FN
刃合わせ加工用 −厚板打ち抜きパンチ用−	FP−AN
	FP−FN

Example 使用例

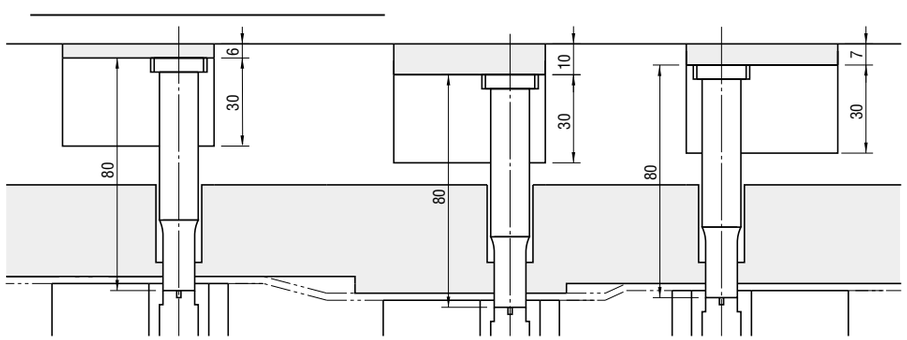

■特長 ①パンチ長さを統一することができ、メンテナンスコストを低減することが可能です。
②型調整時・パンチ再研磨後の高さ調整が可能です。

リテーナ