END RETAINER SETS FOR NC PROCESS

NC加工用エンドリテーナセット 25mm厚タイプ

ー省スペース位置決めノック穴付パンチ用・ボルト一本締めタイプー

2日目出荷 納期短縮

パンチをリテーナにセットして納入します。（＋100円）詳細 P.769

丸パンチ用

型式	リテーナNo.	構成部品 ①	②	③	④	⑤
SP－APS	SA1	○	○	○	○	○
SPARS	SA2	○		○	○	○
BPST	―		○			
SP－ASN	SA3	○				

変形パンチ用

型式	リテーナNo.	構成部品 ①	②	③	④	⑤
SP－FPS	SF1	○	○	○	○	○
SPFRS	SF2	○		○	○	○
BPST	―		○			
SP－FSN	SF3	○				

RoHS

ー丸用ー

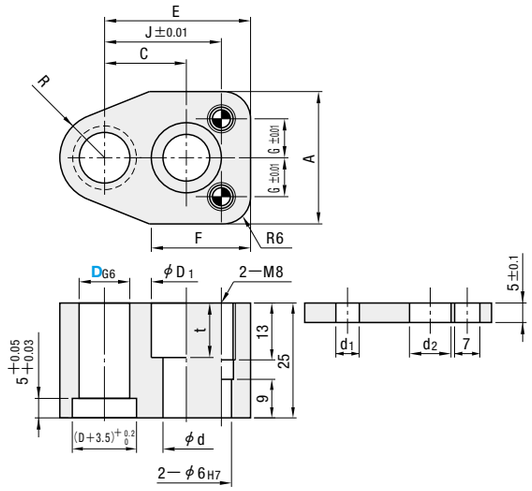

ー変形用ー

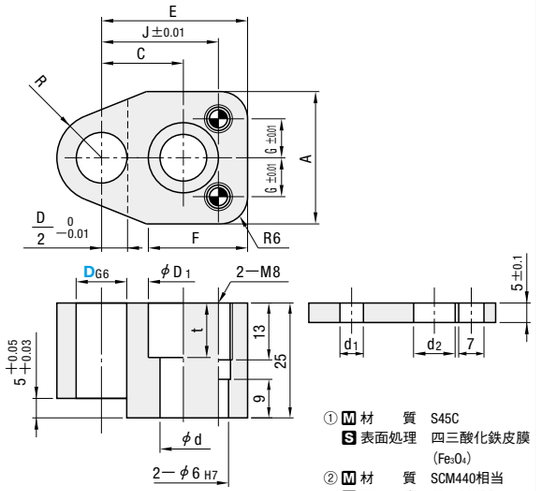

① M 材　質　S45C
　S 表面処理　四三酸化鉄皮膜（Fe_3O_4）
② M 材　質　SCM440相当
　H 硬　度　56～60HRC
③ 六角穴付ボルト
　緩み防止処理付

型式 Type ー丸用ー	ー変形用ー	D	D_{G6}	A	C	E	F	G	J	R	D_1	d	t	d_2	d_1	A 付属品 ③④⑤
SP－APS (①②③④⑤)	SP－FPS (①②③④⑤)	10	+0.014 +0.005	34	22	38	26	12	31.5	11.5	19	13	13	14	6.2	③M12－35 ④MSTM6－30 ⑤MSW8
SPARS (①③④⑤)	SPFRS (①③④⑤)	13	+0.017 +0.006													
BPST (②)	BPST (②)															
SP－ASN (①)	SP－FSN (①)	16		36	26	45	33		39	14	25	17	17	18		③M16－35 ④MSTM6－30 ⑤MSW8

Order 注文例

型式

SP－APS 13

Delivery 出荷日

2 日目出荷

急 ストーク A 翌日出荷 200円/1本

ご注文締切 PM 6:00迄 P.40

3本以上で1明細行当たり一律540円

Price 価格

■数量スライド価格（1円未満切り捨て）P.39

数量区分	標準対応				個別対応 大口
数　量	1～9セット	10～29セット	30～49セット	50～100セット	101セット～
値引率	基準単価	5%	10%	15%	お見積り

表示数量超えはWOSにてご確認ください。

■基準単価

D	丸用 SP－ASN ①	SPARS ①③④⑤	SP－APS ①②③④⑤	変形用 SP－FSN ①	SPFRS ①③④⑤	SP－FPS ①②③④⑤	丸・変形共通 BPST ①
10	1,010	1,130	1,560	1,140	1,260	1,690	530
13	1,060	1,180	1,610	1,190	1,310	1,740	530
16	1,110	1,260	1,690	1,240	1,390	1,820	530

END RETAINER SETS FOR MANUAL PROCESS

刃合わせ加工用エンドリテーナセット 25mm厚タイプ

ー省スペース位置決めノック穴付パンチ用・ボルト一本締めタイプー

2日目出荷 納期短縮

丸パンチ用

型式	構成部品 ①	②	③	④	⑤
TP－APS	○	○	○	○	○
TPARS	○		○	○	○
BPST		○			
TP－ASN	○				

変形パンチ用

型式	構成部品 ①	②	②	④	⑤
TP－FPS	○	○	○	○	○
TPFRS	○		○	○	○
BPST		○			
TP－FSN	○				

RoHS

ー丸用ー

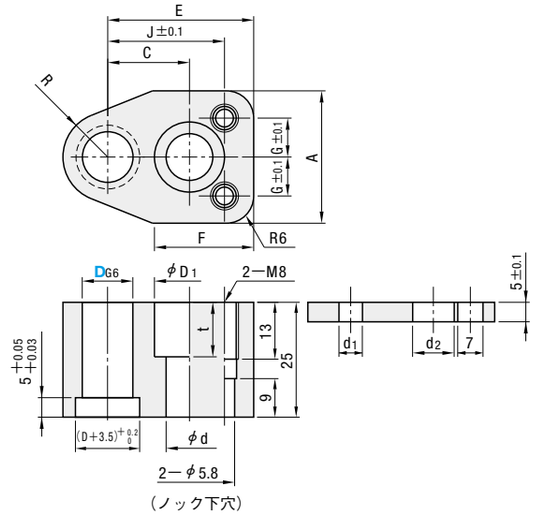

ー変形用ー

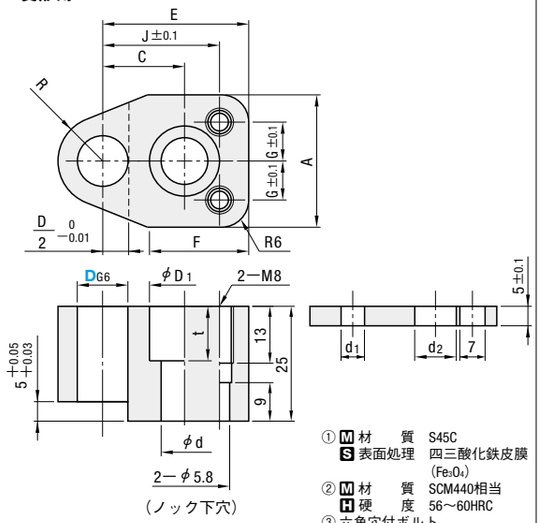

① M 材　質　S45C
　S 表面処理　四三酸化鉄皮膜（Fe_3O_4）
② M 材　質　SCM440相当
　H 硬　度　56～60HRC
③ 六角穴付ボルト
　緩み防止処理付

型式 Type ー丸用ー	ー変形用ー	D	D_{G6}	A	C	E	F	G	J	R	D_1	d	t	d_2	d_1	A 付属品 ③④⑤
TP－APS (①②③④⑤)	TP－FPS (①②③④⑤)	10	+0.014 +0.005	34	22	38	26	12	31.5	11.5	19	13	13	14	6.2	③M12－35 ④MSTM6－30 ⑤MSW8
TPARS (①③④⑤)	TPFRS (①③④⑤)	13	+0.017 +0.006													
BPST (②)	BPST (②)															
TP－ASN (①)	TP－FSN (①)	16		36	26	45	33		39	14	25	17	17	18		③M16－35 ④MSTM6－30 ⑤MSW8

Order 注文例

型式

TPARS 16

Delivery 出荷日

2 日目出荷

急 ストーク A 翌日出荷 200円/1本

ご注文締切 PM 6:00迄 P.40

3本以上で1明細行当たり一律540円

Price 価格

■数量スライド価格（1円未満切り捨て）P.39

数量区分	標準対応				個別対応 大口
数　量	1～9セット	10～29セット	30～49セット	50～100セット	101セット～
値引率	基準単価	5%	10%	15%	お見積り

表示数量超えはWOSにてご確認ください。

■基準単価

D	丸用 TP－ASN ①	TPARS ①③④⑤	TP－APS ①②③④⑤	変形用 TP－FSN ①	TPFRS ①③④⑤	TP－FPS ①②③④⑤	丸・変形共通 BPST ②
10	830	940	1,370	960	1,060	1,490	530
13	890	1,010	1,440	1,010	1,130	1,560	530
16	960	1,100	1,530	1,080	1,220	1,650	530