DURABLE END RETAINER SETS －USE FOR NC PROCESS･HEAVY LOAD PUNCH－

ハイテン材用高耐久エンドリテーナセット

－NC加工・厚板打ち抜きパンチ用－

2日目出荷 納期短縮

パンチセット納入対応品

パンチをリテーナにセットして納入します。（＋100円）詳細 P.769

丸パンチ用

Ⓐ

型式	リテーナNo.	構成部品 ①	②	③	④	⑤
HAP－AP	JA1	○	○	○	○	○
HAPAR	JA2	○		○	○	○
BPC	－		○			
HAP－AN	JA3	○				

変形パンチ用

D R E G

型式	リテーナNo.	構成部品 ①	②	③	④	⑤
HAP－FP	JF1	○	○	○	○	○
HAPFR	JF2	○		○	○	○
BPC	－		○			
HAP－FN	JF3	○				

－丸用－　－変形用－

RoHS

－丸用－

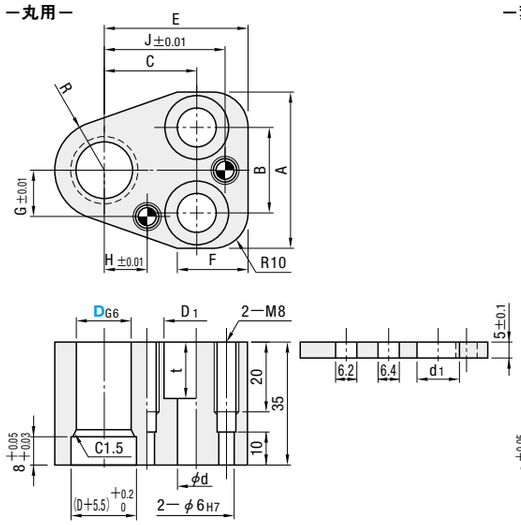

－変形用－

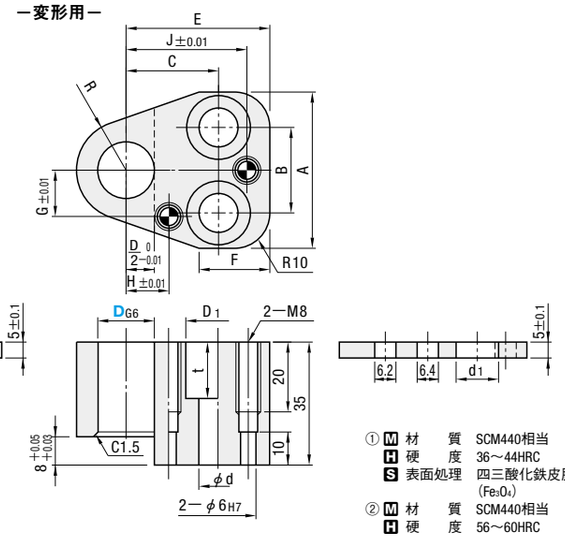

① M 材　質　SCM440相当
H 硬　度　36～44HRC
S 表面処理　四三酸化鉄皮膜（Fe_3O_4）
② M 材　質　SCM440相当
H 硬　度　56～60HRC
③ 六角穴付ボルト（緩み防止処理付）

型式 Type －丸用－	型式 Type －変形用－	D	D_{G6}	A	B	C	E	F	G	H	J	R	D_1	d	d_1	t	Ⓐ 付属品 ③④⑤
HAP－AP (①②③④⑤)	HAP－FP (①②③④⑤)	10	+0.014 +0.005	37	20	21	35	20	10	9	29	9.5	14	9	10	15	③M8－40 ④MSTM6－30 ⑤MSW8
HAPAR (①③④⑤)	HAPFR (①③④⑤)	13	+0.017 +0.006	43	26	23	38		13	11	32	12					
BPC (②)	BPC (②)	16		44	24	26	40			12	34	14	17	11	12	19	③M10－40 ④MSTM6－30 ⑤MSW8
HAP－AN (①)	HAP－FN (①)	20	+0.020 +0.007	48	28	27	42		16	14	36	17					
		25		50	30	30	46		18	17	39	19.5					

Order 注文例

型式

HAP－AP 10

Delivery 出荷日

2 日目出荷

急 ストークT 当日出荷 400円/1本　ストークA 翌日出荷 200円/1本　ご注文締切 正午迄 PM 6:00迄 P.40

ストークAは3本以上で1明細行当たり一律540円

Price 価格

■数量スライド価格（1円未満切り捨て）P.39

数量区分	標準対応				個別対応 大口
数　量	1～9セット	10～29セット	30～49セット	50～100セット	101セット～
値引率	基準単価	5%	10%	15%	お見積り

表示数量超えはWOSにてご確認ください。

■基準単価

D	丸用 HAP－AN ①	HAPAR ①③④⑤	HAP－AP ①②③④⑤	変形用 HAP－FN ①	HAPFR ①③④⑤	HAP－FP ①②③④⑤	丸・変形共通 BPC ②
10	1,850	1,920	2,360	2,150	2,220	2,660	500
13	1,920	2,000	2,440	2,210	2,290	2,730	500
16	1,990	2,070	2,510	2,290	2,370	2,810	500
20	2,100	2,180	2,660	2,390	2,470	2,950	580
25	2,240	2,330	2,810	2,530	2,620	3,100	580

DURABLE SQUARE RETAINER SETS

ハイテン材用高耐久スケアリテーナセット

2日目出荷 納期短縮

型式及び規格変更 紫文字表示

パンチセット納入対応品

パンチをリテーナにセットして納入します。（＋100円）詳細 P.769

Ⓐ D R E G

適用	型式	リテーナNo.	構成部品 ①	②	③	④	⑤
Ⓐ	HSR－AP	MA1	○	○	○	○	○
	HMPSR	MA2	○		○	○	○
	MPSPH	－		○			
	HSR－AN	MA3	○				
D R E G	HSR－FP	MF1	○	○	○	○	○
	HMPDR	MF2	○		○	○	○
	MPSPH	－		○			
	HSR－FN	MF3	○				

－厚板打ち抜きパンチ用－

Ⓐ D R E G

適用	型式	リテーナNo.	構成部品 ①	②	③	④	⑤
Ⓐ	HSA－AP	LA1	○	○	○	○	○
	HASAR	LA2	○		○	○	○
	MPSPH	－		○			
	HSA－AN	LA3	○				
D R E G	HSA－FP	LF1	○	○	○	○	○
	HASFR	LF2	○		○	○	○
	MPSPH	－		○			
	HSA－FN	LF3	○				

RoHS

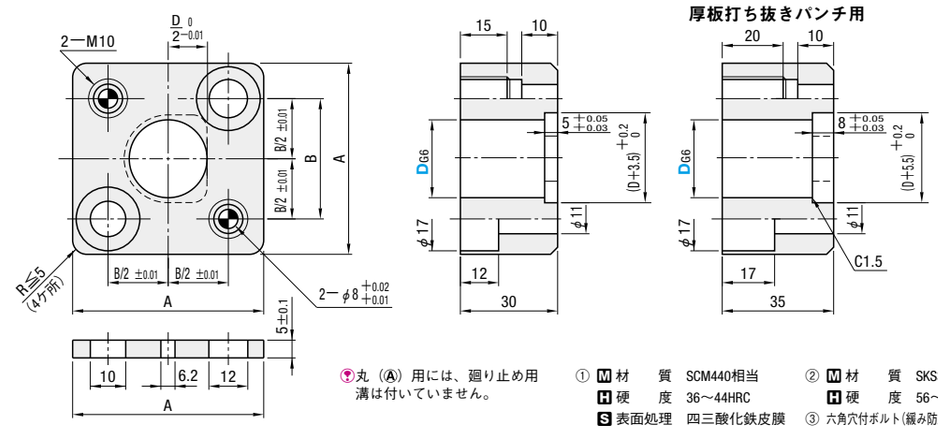

丸（Ⓐ）用には、廻り止め用溝は付いていません。

① M 材　質　SCM440相当
H 硬　度　36～44HRC
S 表面処理　四三酸化鉄皮膜（Fe_3O_4）
② M 材　質　SKS3相当
H 硬　度　56～60HRC
③ 六角穴付ボルト（緩み防止処理付）

型式 Type	型式 Type －厚板打ち抜き用－	D	D_{G6}	A	B	Ⓐ 付属品 ③④⑤
HSR－AP (①②③④⑤)	HSA－AP (①②③④⑤)	10	+0.014 +0.005	45	23	③M10－40 ④MSTM8－30 ⑤MSW10
HSR－FP (①②③④⑤)	HSA－FP (①②③④⑤)	13	+0.017 +0.006			
HMPSR (①③④⑤)	HASAR (①③④⑤)					
HMPDR (①③④⑤)	HASFR (①③④⑤)	16		52	30	
MPSPH (②)	MPSPH (②)	20	+0.020 +0.007			
HSR－AN (①)	HSA－AN (①)					
HSR－FN (①)	HSA－FN (①)	25		56	34	

Order 注文例

型式

HSR－AP 25

Delivery 出荷日

2 日目出荷

急 ストークT 当日出荷 400円/1本　ストークA 翌日出荷 200円/1本　ご注文締切 正午迄 PM 6:00迄 P.40

ストークAは3本以上で1明細行当たり一律540円

Price 価格

■数量スライド価格（1円未満切り捨て）P.39

数量区分	標準対応				個別対応 大口
数　量	1～9セット	10～29セット	30～49セット	50～100セット	101セット～
値引率	基準単価	5%	10%	15%	お見積り

表示数量超えはWOSにてご確認ください。

■基準単価

D	丸用 HSR－AN ①	HMPSR ①③④⑤	HSR－AP ①②③④⑤	変形用 HSR－FN ①	HMPDR ①③④⑤	HSR－FP ①②③④⑤	丸・変形共通 MPSPH ②
10	1,500	1,580	2,150	1,950	2,030	2,600	570
13	1,500	1,580	2,150	1,950	2,030	2,600	570
16	1,650	1,730	2,300	2,090	2,170	2,740	570
20	1,650	1,730	2,390	2,090	2,170	2,830	660
25	1,940	2,020	2,680	2,390	2,470	3,130	660

■基準単価

D	丸用 HAS－AN ①	HASAR ①③④⑤	HSA－AP ①②③④⑤	変形用 HSA－FN ①	HASFR ①③④⑤	HSA－FP ①②③④⑤	丸・変形共通 MPSPH ②
10	2,050	2,130	2,700	2,720	2,800	3,370	570
13	2,050	2,130	2,700	2,720	2,800	3,370	570
16	2,260	2,340	2,910	2,930	3,010	3,580	570
20	2,260	2,340	3,000	2,930	3,010	3,670	660
25	2,710	2,790	3,450	3,340	3,420	4,080	660