バーリングダイユニット

追加工価格も数量スライド適用 P.43

RoHS

BDU（ユニット）

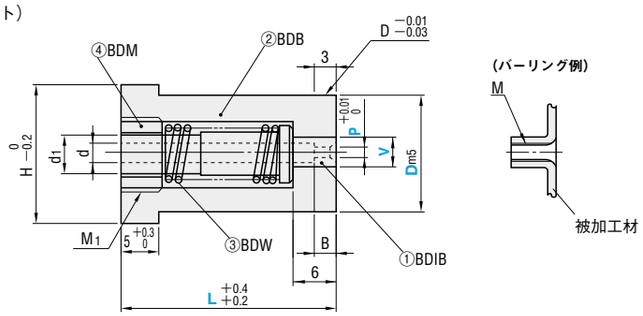

（バーリング例）

①BDIB（インナーブシュ）　②BDB（アウターブシュ）　BDIS（①③④）　③BDW（コイルスプリング）　④BDM（スクリューブラグ）

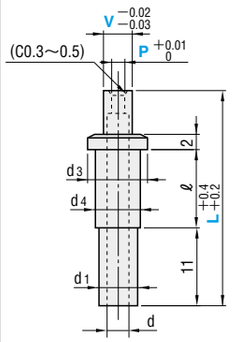

L	ℓ
25	6
30	11

M 材質　SKD11相当
H 硬度　60〜63HRC

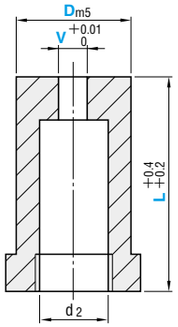

M 材質　SKD11相当
H 硬度　60〜63HRC

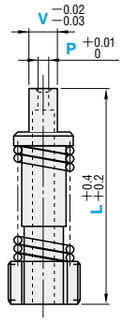

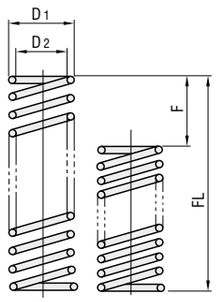

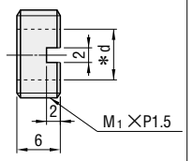

M 材質　S45C
H 硬度　34〜43HRC

kgf＝kgf/mm×Fmm
N＝kgf×9.80665

M 材質　SWP−B

D	L	③コイルスプリング					④スクリューブラグ
		D_1	FL	D_2	kgf/mm	FL−Fmax	＊d
13	25	8.6	16	6.8	0.35	5.5	5.6
	30		21	6.6		11.0	
16	25	10.6	16	8.6		5.5	7.2
	30		21	8.4		11.0	

D	M	B	d	d_1	M_1	H	d_2	d_3	d_4	型式 Type	型式 D	L	指定0.01mm単位 min. V max.	指定0.01mm単位 min. P max.	M
13	2.6	2.5	2.0	5.5	10	16	8.7	8.5	6.3	（ユニット）BDU	13	25 30	3.05〜3.90	1.55〜1.75	2.6
	3	3	2.5							① BDIB			3.45〜4.70	1.95〜2.20	3
16	2.6	2.5	2.0	7.1	12	19	10.7	10.5	7.9	② BDB	16		3.05〜3.90	1.55〜1.75	2.6
	3	3	2.5							（①③④）BDIS			3.45〜4.70	1.95〜2.20	3
	4		3.1							③ BDW			4.15〜6.20	2.45〜2.75	4
	5		3.7							④ BDM			5.75〜7.80	2.85〜3.30	5

Order 注文例

	型式	L	V	P
（ユニット）	BDU 13	25	V3.75	P1.70
①	BDIB 13	25	V3.75	P1.70
②	BDB 13	25	V3.75	
（①③④）	BDIS 13	25	V3.75	P1.70
③	BDW 13	25		
④	BDM 13			

Delivery 出荷日

3 日目出荷

急 ストローク A　翌日出荷　800円/1本　ご注文締切 PM 6:00迄 P.40

3本以上で1明細行当たり一律2,160円

Alterations 追加工

型式	L	V	P	（LKC・TKC…etc.）
BDU 13	25	V3.75	P1.70	LKC

	Alterations	Code	Spec.	¥/1Code
全長追加工	BDU L T	LKC	L寸法公差変更 L +0.4 +0.2 ⇨ +0.05 0	800
	BDB L T	LKC	L寸法公差変更 L +0.4 +0.2 ⇨ +0.05 0	400

	Alterations	Code	Spec.	¥/1Code
その他	BDU BDB T T	TKC	ツバ厚公差変更 5 +0.3 0 ⇨ +0.02 0	400
	BDU BDB V T	VKC	V寸法公差変更 V +0.01 0 ⇨ +0.005 0	400
	BDU BDIB BDIS P T	PKC	P寸法公差変更 P +0.01 0 ⇨ +0.005 0	400

Price 価格

■数量スライド価格（1円未満切り捨て）P.39

数量区分	標準対応				個別対応 大口
数　量	1〜9	10〜29	30〜99	100〜200	201 〜
値引率	基準単価	5%	10%	15%	お見積り

表示数量超えはWOSにてご確認ください。

型式	¥基準単価	型式	¥基準単価
（ユニット）BDU	3,550	（①③④）BDIS	2,740
① BDIB	2,860	③ BDW	190
② BDB	1,290	④ BDM	75

■特長

1. インナーブシュの中に抜きカスを押し込み、ホールドさせることにより、カス上がり対策として有効です。
2. バーリング部のノックアウトも同時に行えます。（ノックアウト力はばね定数をご参照ください。）
3. ユニット品ですので、取付・加工が簡単です。
4. 単体購入もできますのでアウターブシュ取付スペースが無い場合にもご使用できます。

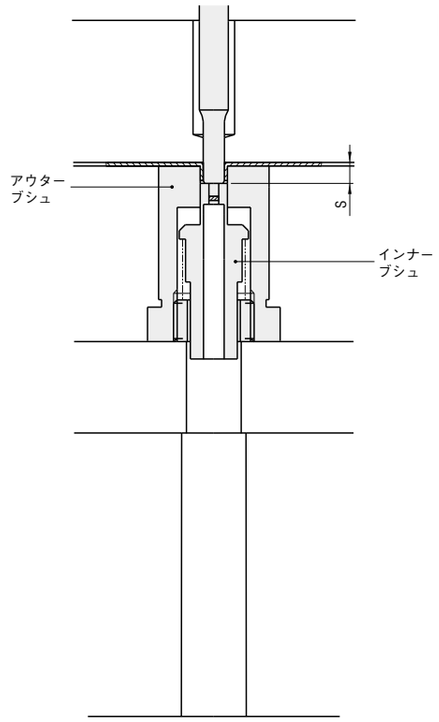

■ご使用にあたって

- ストローク量　Smax＝5mm
- 通常　S＝2〜3mm
- ただし、下記のような場合はS≧3mmでご使用ください。
  ①軟性の被加工材
  ②板厚が厚い被加工材
- インナーブシュのC面取りの役割
  成形面にバーリング加工時の打痕を防止し、抜きカスをインナーブシュに挿入しやすくする為のものです。商品納入時は多少大きめの面取りとなっておりますが、組みつけ調整時の見込み量となっております。
- インナーブシュ、P寸法の設定について
  抜きカスは加工条件等によって異なりますので、機能を発揮できるP寸法を設定してください。

- インナーブシュリフト用ばねについて
  ばねの機能はインナーブシュをリフトさせるもので、せん断力を受けるものではありません。（ばね定数をご参照ください。）