PRESS 新商品 赤文字表示

CHAMFERING PUNCHES

面打ちパンチ

ーコーティングTiCN・DLCコート処理/C寸指定タイプ・先端ストレートー

製品データ P.1292・1293・1297

追加工価格も数量スライド適用 P.43

Type	S表面処理	M材質 H硬度	型式	形状
ーショルダーー	コーティングTiCN処理 表面処理3000HV	SKH51相当 61～64HRC	H－SHMUB	
		粉末ハイス鋼 64～67HRC	H－PHMUB	
	DLCコート処理 表面処理3000HV	SKH51相当 61～64HRC	ーDLCコート処理ー N－SHMUB ー下地WPC®処理ー NW－SHMUB	
		粉末ハイス鋼 64～67HRC	ーDLCコート処理ー N－PHMUB ー下地WPC®処理ー NW－PHMUB	
ー欠円シャンクー	コーティングTiCN処理 表面処理3000HV	SKH51相当 61～64HRC	GH－SHMUB	
		粉末ハイス鋼 64～67HRC	GH－PHMUB	
	DLCコート処理 表面処理3000HV	SKH51相当 61～64HRC	ーDLCコート処理ー GN－SHMUB ー下地WPC®処理ー GNW－SHMUB	
		粉末ハイス鋼 64～67HRC	ーDLCコート処理ー GN－PHMUB ー下地WPC®処理ー GNW－PHMUB	
ータップ付ー	コーティングTiCN処理 表面処理3000HV	粉末ハイス鋼 64～67HRC	H－MPHMUB	
	DLCコート処理 表面処理3000HV	粉末ハイス鋼 64～67HRC	ーDLCコート処理ー N－MPHMUB ー下地WPC®処理ー NW－MPHMUB	

RoHS

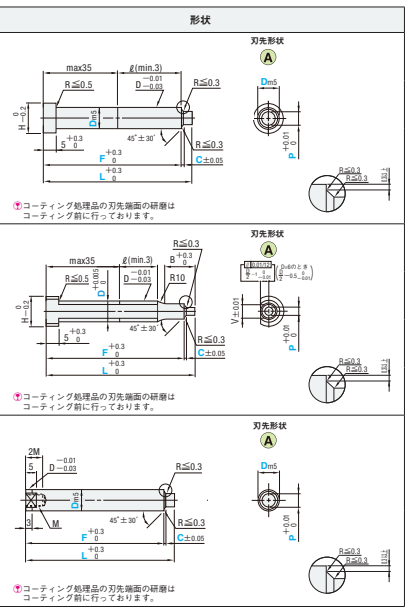

㊟コーティング処理品の刃先端面の研磨は コーティング前に行っております。

B	H	V	M	型式 Type	Shape	D	指定0.1mm単位 L	指定0.01mm単位 Ⓐ min. P max.	F	C
—	7	—	—	ショルダー ーコーティングTiCNー H－SHMUB H－PHMUB ーDLCコート処理ー N－SHMUB N－PHMUB ーDLCコート下地WPC®処理ー NW－SHMUB NW－PHMUB	Ⓐ (丸)形状は指定不要	4	30.0～90.0	1.00～1.80	28≦F≦L－C－2.0 A形状 R L－F 1.00～1.99 20以下 2.00～3.99 35以下 4.00～5.99 45以下 6.00～ 50以下	0.5≦C≦(D－P)/2－0.6
	8					5		2.00～2.80		
	9					6		2.00～3.80		
	11					8		3.00～5.80		
	13					10	30.0～100.0	3.00～7.80		
	16					13		6.00～10.80		
	19					20		10.00～13.80		
	23					25		13.00～17.80		
	28							18.00～22.80		
8	9	4.8	—	欠円シャンク ーコーティングTiCNー GH－SHMUB GH－PHMUB ーDLCコート処理ー GN－SHMUB GN－PHMUB ーDLCコート下地WPC®処理ー GNW－SHMUB GNW－PHMUB		6	50.0～90.0	2.00～2.60	29≦F≦L－C－2.0 and B≧L－F＋2.0	0.5≦C≦(V－P)/2－0.6
13	11	5.8				8		3.00～3.60		
	13	7.8				10	50.0～100.0	3.00～5.60		
	16	10.8				13		6.00～8.60		
19	19	13.8				16		10.00～11.60		
	23	17.8				20		13.00～15.60		
	28	22.8				25		18.00～20.60		
—	—	—	3	タップ付 ーコーティングTiCNー H－MPHMUB ーDLCコート処理ー N－MPHMUB ーDLCコート下地WPC®処理ー NW－MPHMUB		5	30.0～70.0	2.00～2.80	28≦F≦L－C－2.0 A形状 R L－F 1.00～1.99 20以下 2.00～3.99 35以下 4.00～5.99 45以下 6.00～ 50以下	0.5≦C≦(D－P)/2－0.6
			4			6	30.0～90.0	3.00～5.80		
			5			8		3.00～7.80		
			6			10		6.00～10.80		
						13		10.00～13.80		
						16		13.00～17.80		
						20		18.00～22.80		
						25				

Order 注文例

型式 － L － P － F － C

H－SHMUB 6 ― 51.0 ― P3.40 ― F45.0 ― C0.6

GN－SHMUB 10 ― 65.0 ― P5.6 ― F60.0 ― C0.5

Alterations 追加工

型式 － L － P － F － C －（PKC…etc.）

H－MPHMUB 5 ― 55.0 ― P2.40 ― F52.0 ― C0.5 ― PKC

Delivery 出荷日

●TiCNⒶ 3 日目出荷

●DLCⒶ 8 日目出荷

Alterations	Code	Ⓐ	¥/1Code
刃先追加工	PC	刃先寸法変更 PC≧ $P^{+0.01}_{0}$ ≧1.00 指定0.01mm単位 (PKC併用の場合0.001mm単位指定可)	200
	PKC	刃先公差変更 $P^{+0.01}_{0}$ ⇨ $P^{+0.005}_{0}$ ㊟(P寸法0.001mm単位指定可) ⊗TiCNコーティングD>13適用不可	600
全長追加工	LKC	全長公差変更 $L^{+0.3}_{0}$ ⇨ $L^{+0.05}_{0}$ ㊟(L寸法0.01mm単位指定可)	400
シャンク部	FKC	F寸法公差変更 $F^{+0.3}_{0}$ ⇨ $F^{+0.05}_{0}$	800
	NDC	導入部無し ℓ≧3 ⇨ ℓ＝0 ⊗タップ付適用不可	0

Alterations	Code	Ⓐ	¥/1Code
ツバ部追加工	KC	縁り止め一面加工 ⊗タップ付D5適用不可 ⊗欠円シャンク適用不可	200
	WKC	縁り止め平行加工(2面) ⊗タップ付D5適用不可 ⊗欠円シャンク適用不可	400
	HC	ツバ径変更 D≦HC<H 指定0.1mm単位 ⊗タップ付適用不可	200
	TC	ツバ厚変更 2≦TC<5 指定0.1mm単位 (TKC・TKM併用の場合0.01mm単位指定可) ㊟全長は指定寸法のままです。 ⊗タップ付適用不可	200
	TKC	ツバ厚公差変更 $T^{+0.3}_{0}$ ⇨ $T^{+0.02}_{0}$ ⊗タップ付適用不可	200
	TKM	ツバ厚公差変更 $T^{+0.3}_{0}$ ⇨ $T^{0}_{-0.02}$ ⊗タップ付適用不可	200
	TCC	ツバ部C面加工 パンチ頭部の強度UPになります。 P.1299 指定0.1mm単位 0.5≦TCC≦(H－D)/2 ㊟H≦5はTCC 0.5になります。 ⊗タップ付適用不可	200

Example 使用例

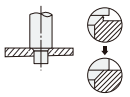

面取り時に盛り上がった部分にも面打ちを行います。

Price 価格 ●Ⓐ

■数量スライド価格（㊟1円未満切り捨て）P.39

数量区分	標準対応				個別対応 スロ
数量	1～9	10～29	30～99	100～200	201～
値引率	基準単価	5%	10%	15%	お見積り

㊟表示数量超えはWOSにてご確認ください。

■ ショルダー　先端ストレート　基準単価

D	コーティングTiCN SKH51相当 H－SHMUB	コーティングTiCN 粉末ハイス鋼 H－PHMUB	DLCコート処理 SKH51相当 N－SHMUB	DLCコート処理 粉末ハイス鋼 N－PHMUB	DLCコート下地WPC®処理 SKH51相当 NW－SHMUB	DLCコート下地WPC®処理 粉末ハイス鋼 NW－PHMUB
4	3,320	3,730	5,970	6,710	6,270	7,010
5	3,390	3,780	6,100	6,800	6,400	7,100
6	3,540	4,020	6,370	7,230	6,670	7,530
8	4,010	4,820	7,210	8,670	7,510	8,970
10	4,310	5,300	7,750	9,540	8,050	9,840
13	4,500	6,220	8,100	11,190	8,400	11,490
16	6,030	7,210	10,850	12,970	11,150	13,270
20	7,160	8,180	12,880	14,720	13,180	15,020
25	8,030	9,150	15,400	16,500	15,700	16,800

■欠円シャンク　先端ストレート　基準単価

D	コーティングTiCN SKH51相当 GH－SHMUB	コーティングTiCN 粉末ハイス鋼 GH－PHMUB	DLCコート処理 SKH51相当 GN－SHMUB	DLCコート処理 粉末ハイス鋼 GN－PHMUB	DLCコート下地WPC®処理 SKH51相当 GNW－SHMUB	DLCコート下地WPC®処理 粉末ハイス鋼 GNW－PHMUB
6	5,010	5,510	9,010	9,910	9,310	10,210
8	5,720	6,560	10,290	11,800	10,590	12,100
10	6,050	7,080	10,890	12,740	11,190	13,040
13	6,270	8,190	11,280	14,740	11,580	15,040
16	7,940	9,330	14,290	16,790	14,590	17,090
20	9,510	10,620	17,110	19,110	17,410	19,410
25	10,400	11,600	18,720	20,880	19,020	21,180

■タップ付　先端ストレート　基準単価

D	コーティングTiCN 粉末ハイス鋼 H－MPHMUB	DLCコート処理 粉末ハイス鋼 N－MPHMUB	DLCコート下地WPC®処理 粉末ハイス鋼 NW－MPHMUB
5	4,350	7,830	8,130
6	4,710	8,470	8,770
8	5,820	10,110	10,410
10	6,050	10,890	11,190
13	7,310	13,150	13,450
16	8,400	15,120	15,420
20	9,570	17,220	17,520
25	11,370	20,460	20,760

■DLCコート処理の効果
非鉄金属との親和性が低いため、アルミニウムや鋼などの打ち抜き時の凝着防止に効果があります。詳細は製品データ P.1297

成形加工用 パンチ&ダイ

PRESS 新商品 赤文字表示

CHAMFERING PUNCHES

面打ちパンチ

ーコーティングTiCN・DLCコート処理/C寸指定タイプ・先端パイロットー

製品データ P.1292・1293・1297

追加工価格も数量スライド適用 P.43

Type	S表面処理	M材質 H硬度	型式	形状
ーショルダーー	コーティングTiCN処理 表面処理3000HV	SKH51相当 61～64HRC	H－HSRMUB	
		粉末ハイス鋼 64～67HRC	H－PSRMUB	
	DLCコート処理 表面処理3000HV	SKH51相当 61～64HRC	ーDLCコート処理ー N－HSRMUB ー下地WPC®処理ー NW－HSRMUB	
		粉末ハイス鋼 64～67HRC	ーDLCコート処理ー N－PSRMUB ー下地WPC®処理ー NW－PSRMUB	
ー欠円シャンクー	コーティングTiCN処理 表面処理3000HV	SKH51相当 61～64HRC	GH－HSRMUB	
		粉末ハイス鋼 64～67HRC	GH－PSRMUB	
	DLCコート処理 表面処理3000HV	SKH51相当 61～64HRC	ーDLCコート処理ー GN－HSRMUB ー下地WPC®処理ー GNW－HSRMUB	
		粉末ハイス鋼 64～67HRC	ーDLCコート処理ー GN－PSRMUB ー下地WPC®処理ー GNW－PSRMUB	
ータップ付ー	コーティングTiCN処理 表面処理3000HV	粉末ハイス鋼 64～67HRC	H－MRHMUB	
	DLCコート処理 表面処理3000HV	粉末ハイス鋼 64～67HRC	ーDLCコート処理ー N－MRHMUB ー下地WPC®処理ー NW－MRHMUB	

RoHS

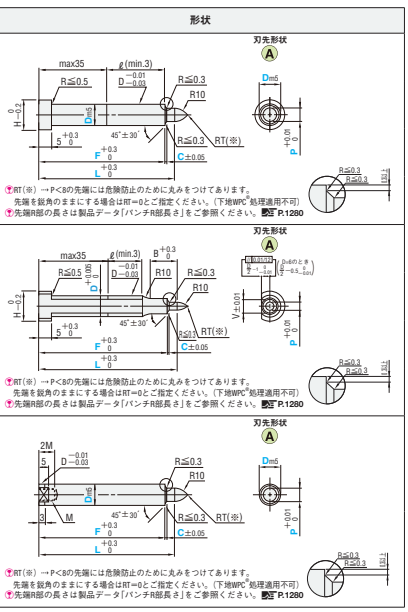

㊟RT(※)→P<8の先端には危険防止のために丸みをつけてあります。
先端を鋭角のままにする場合はRT=0とご指定ください。(下地WPC®処理適用不可)
㊟先端R部の長さは製品データ[パンチR部長さ]をご参照ください。 P.1280

B	H	V	M	型式 Type	Shape	D	指定0.1mm単位 L	指定0.01mm単位 Ⓐ min. P max.	F	C
—	7	—	—	ショルダー ーコーティングTiCNー H－HSRMUB H－PSRMUB ーDLCコート処理ー N－HSRMUB N－PSRMUB ーDLCコート下地WPC®処理ー NW－HSRMUB NW－PSRMUB	Ⓐ 指定不要	4	30.0～90.0	1.00～1.80	28≦F≦L－C－2.0 A形状 R L－F 1.00～1.99 20以下 2.00～3.99 35以下 4.00～5.99 45以下 6.00～ 50以下	0.5≦C≦(D－P)/2－0.6
	8					5		2.00～2.80		
	9					6		2.00～3.80		
	11					8		3.00～5.80		
	13					10	30.0～100.0	3.00～7.80		
	16					13		6.00～10.80		
	19					16		10.00～13.80		
	23					20		13.00～17.80		
	28					25		18.00～22.80		
8	9	4.8	—	欠円シャンク ーコーティングTiCNー GH－HSRMUB GH－PSRMUB ーDLCコート処理ー GN－HSRMUB GN－PSRMUB ーDLCコート下地WPC®処理ー GNW－HSRMUB GNW－PSRMUB		6	50.0～90.0	2.00～2.60	29≦F≦L－C－2.0 and B≧L－F＋2.0	0.5≦C≦(V－P)/2－0.6
13	11	5.8				8		3.00～3.60		
	13	7.8				10	50.0～100.0	3.00～5.60		
	16	10.8				13		6.00～8.60		
19	19	13.8				16		10.00～11.60		
	23	17.8				20		13.00～15.60		
	28	22.8				25		18.00～20.60		
—	—	—	3	タップ付 ーコーティングTiCNー H－MRHMUB ーDLCコート処理ー N－MRHMUB ーDLCコート下地WPC®処理ー NW－MRHMUB		5	30.0～70.0	2.00～2.80	28≦F≦L－C－2.0 A形状 R L－F 1.00～1.99 20以下 2.00～3.99 35以下 4.00～5.99 45以下 6.00～ 50以下	0.5≦C≦(D－P)/2－0.6
			4			6	30.0～90.0	3.00～5.80		
			5			8		3.00～7.80		
			6			10		6.00～10.80		
						13		10.00～13.80		
						16		13.00～17.80		
						20		18.00～22.80		
						25				

Order 注文例

型式 － L － P － F － C

H－HSRMUB 6 ― 51.0 ― P3.40 ― F45.0 ― C0.6

GN－HSRMUB 10 ― 70.0 ― P5.6 ― F65.0 ― C0.5

Alterations 追加工

型式 － L － P － F － C －（PKC…etc.）

GN－HSRMUB 10 ― 70.0 ― P5.6 ― F65.0 ― C0.5 ― PKC

Delivery 出荷日

●TiCN 3 日目出荷

●DLC 8 日目出荷

Alterations	Code	Ⓐ	¥/1Code
刃先追加工	PC	刃先寸法変更 PC≧ $P^{+0.01}_{0}$ ≧1.00 指定0.01mm単位 (PKC併用の場合0.001mm単位指定可)	200
	PKC	刃先公差変更 $P^{+0.01}_{0}$ ⇨ $P^{+0.005}_{0}$ ㊟(P寸法0.001mm単位指定可) ⊗TiCNコーティングD>13適用不可	600
	RLC	刃先公差変更 $P^{+0.01}_{0}$ ⇨ $P^{+0.005}_{0}$ ㊟(P寸法0.001mm単位指定可) ⊗TiCNコーティングD>13適用不可 先端Rをフラットにカットします。 2≦RLC<√P(10－P/4) 指定0.1mm単位 ㊟P<8に適用	200
シャンク部	FKC	F寸法公差変更 $F^{+0.3}_{0}$ ⇨ $F^{+0.05}_{0}$	800
	NDC	導入部無し ℓ≧3 ⇨ ℓ＝0 ⊗タップ付適用不可	0

Alterations	Code	Ⓐ	¥/1Code
ツバ部追加工	KC	縁り止め一面加工 ⊗タップ付D5適用不可 ⊗欠円シャンク適用不可	200
	WKC	縁り止め平行加工(2面) ⊗タップ付D5適用不可 ⊗欠円シャンク適用不可	400
	HC	ツバ径変更 D≦HC<H 指定0.1mm単位 ⊗タップ付適用不可	200
	TC	ツバ厚変更 2≦TC<5 指定0.1mm単位 (TKC・TKM併用の場合0.01mm単位指定可) ㊟全長は指定寸法のままです。 ⊗タップ付適用不可	200
	TKC	ツバ厚公差変更 $T^{+0.3}_{0}$ ⇨ $T^{+0.02}_{0}$ ⊗タップ付適用不可	200
	TKM	ツバ厚公差変更 $T^{+0.3}_{0}$ ⇨ $T^{0}_{-0.02}$ ⊗タップ付適用不可	200
	TCC	ツバ部C面加工 パンチ頭部の強度UPになります。 P.1299 指定0.1mm単位 0.5≦TCC≦(H－D)/2 ㊟H≦5はTCC 0.5になります。 ⊗タップ付適用不可	200

Example 使用例

面取り時に盛り上がった部分にも面打ちを行います。

Price 価格

■数量スライド価格（㊟1円未満切り捨て）P.39

数量区分	標準対応				個別対応 スロ
数量	1～9	10～29	30～99	100～200	201～
値引率	基準単価	5%	10%	15%	お見積り

㊟表示数量超えはWOSにてご確認ください。

■ショルダー　先端パイロット　基準単価

D	コーティングTiCN処理 SKH51相当 H－HSRMUB	コーティングTiCN処理 粉末ハイス鋼 H－PSRMUB	DLCコート処理 SKH51相当 N－HSRMUB	DLCコート処理 粉末ハイス鋼 N－PSRMUB	DLCコート下地WPC®処理 SKH51相当 NW－HSRMUB	DLCコート下地WPC®処理 粉末ハイス鋼 NW－PSRMUB
4	3,490	3,990	6,280	7,180	6,580	7,480
5	3,560	4,050	6,400	7,290	6,700	7,590
6	3,700	4,300	6,660	7,740	6,960	8,040
8	4,210	5,210	7,570	9,370	7,870	9,670
10	4,560	5,680	8,200	10,220	8,500	10,520
13	4,730	6,760	8,510	12,160	8,810	12,460
16	6,230	7,860	11,210	14,140	11,510	14,440
20	7,540	8,920	13,570	16,050	13,870	16,350
25	8,610	10,070	16,000	18,120	16,300	18,420

■欠円シャンク　先端パイロット　基準単価

D	コーティングTiCN処理 SKH51相当 GH－HSRMUB	コーティングTiCN処理 粉末ハイス鋼 GH－PSRMUB	DLCコート処理 SKH51相当 GN－HSRMUB	DLCコート処理 粉末ハイス鋼 GN－PSRMUB	DLCコート下地WPC®処理 SKH51相当 GNW－HSRMUB	DLCコート下地WPC®処理 粉末ハイス鋼 GNW－PSRMUB
6	5,180	5,800	9,320	10,440	9,620	10,740
8	5,920	6,970	10,650	12,540	10,950	12,840
10	6,320	7,590	11,370	13,660	11,670	13,960
13	6,520	8,770	11,730	15,780	12,030	16,080
16	8,280	10,020	14,900	18,030	15,200	18,330
20	9,940	11,420	17,890	20,550	18,190	20,850
25	11,010	12,590	19,810	22,660	20,110	22,960

■タップ付　先端パイロット　基準単価

D	コーティングTiCN処理 粉末ハイス鋼 H－MRHMUB	DLCコート処理 粉末ハイス鋼 N－MRHMUB	DLCコート下地WPC®処理 粉末ハイス鋼 NW－MRHMUB
5	4,630	8,330	8,630
6	5,000	9,000	9,300
8	6,030	10,850	11,150
10	6,560	11,800	12,100
13	7,900	14,220	14,520
16	9,100	16,380	16,680
20	10,360	18,640	18,940
25	12,360	22,240	22,540

■DLCコート処理の効果
非鉄金属との親和性が低いため、アルミニウムや鋼などの打ち抜き時の凝着防止に効果があります。詳細は製品データ P.1297

成形加工用 パンチ&ダイ