ランナー流量調整ボルト

RoHS10

RRCB

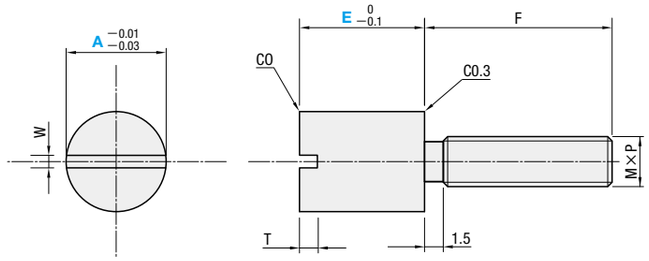

M 材質 S45C　H 硬度 33～38HRC
S 表面処理 四三酸化鉄皮膜(Fe_3O_4)

F	M×P	W	T	型式 Type	型式 A	E
8	M4×0.7	1.2	2	RRCB	6	4　6　8
12	M6×1.0	1.6	2.5		8	6　8　10
16	M8×1.25	2	3		10	8　10　12

Order 注文例

型　式	−	E
RRCB6	−	4

Delivery 出荷日　在 庫 品

Example 使用例

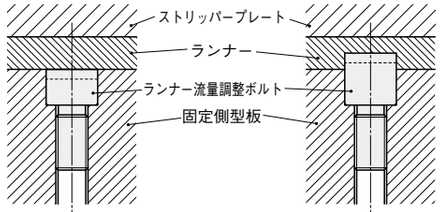

取付穴を加工しておき、樹脂が入らないように、E寸の短い物をセットしておきます。(RRCB6－4)

E寸の長い物を選択し、ランナーの流量を調整します。(RRCB6－6)

■特長

- 従来のランナー流量調整ピンより、容易に取り付けが可能です。
- ボルトの高さにより、ランナーの流量を調整できます。
- 2プレート、3プレートのどちらでも使用可能です。
- ランナー側、ストリッパープレート側のどちらからでも取り付け可能です。
- Aの取り付け加工寸法はバリが発生しないクリアランスを設定してください。
- ランナー流量調整用なので、ランナーを完全に止めることはできません。
- A寸はランナー幅より大きい物を選定していただくと効果的です。

■取り付け方法

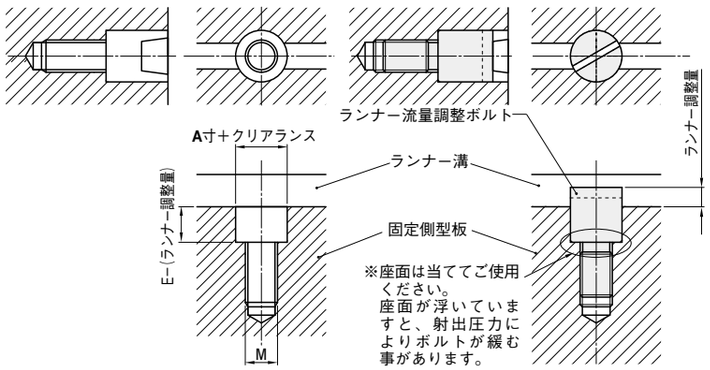

ランナー調整量を計算し、ザグリとタップ(M)を加工します。

ランナー流量調整ボルトを取り付けます。

■調整方法(例、RRCB8－10)

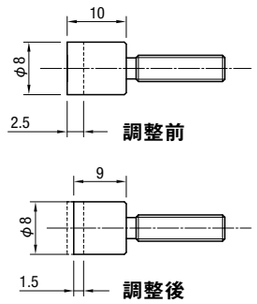

T寸を長めに調整してありますので、上図のようにボルトの頭を切削する事で1mm程度の微調整が可能です。

ミスミ モールド 2022　最新の価格・納期・規格情報はWebをご覧ください。▶ ミスミ モールド 検索