スパイラルバッフル板 概要

■スパイラルバッフル板の特長

・冷却水を螺旋状に流すことにより、冷却水がコアに接触する機会が増加するので、通常のバッフル板に比較して冷却効率が高くなります。
・プラスチック製ですので、錆が発生せず、冷却穴が詰まりにくくなります。
・切断可能ですので、冷却穴に合わせて長さや先端形状の調節も容易です。また、ガラス繊維入りですので折損しにくくなっています。
（引張強度約490N/mm² {50kgf/mm²}）

■ご利用上の注意点

上記の取付穴加工例にある推奨寸法の通り取り付けていただいても、水漏れが発生する場合があります。
原因としては、以下の点などが考えられます。
・取付部のプレートのゆがみ
・取付部のプレートの固定位置とスパイラルバッフル板との距離が遠い（押さえる力が減少する）
・0リングのバラツキ
このような場合には、固定箇所を増やす、設置場所の外周を0リング等でシーリングする、
取付穴部を推奨値より浅めに加工し、追加工にて調整するなどを行ってください。

■スパイラルバッフル板の使用例

セパレートタイプ（WRCAN－WRCTN）

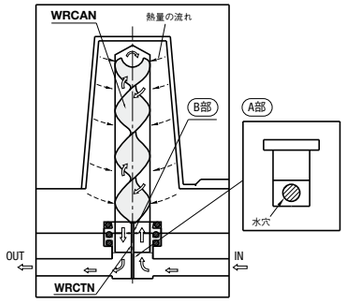

・WRCTNの仕切部を冷却穴に対して直角方向に取り付けてください。（A部参照）
・WRCANの仕切部とWRCTNの仕切部を同一方向に取り付けてください。（B部参照）

ストレートタイプ（WRCBN）

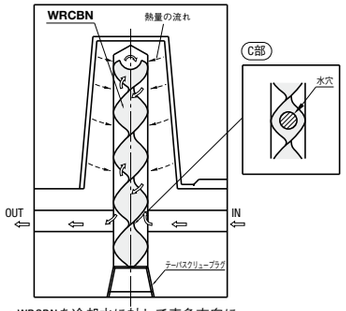

・WRCBNを冷却水に対して直角方向に取り付けてください。（C部参照）
冷却水に対して直角方向にならないと冷却効果が減少します。

ストレートタイプ（WRCCN）

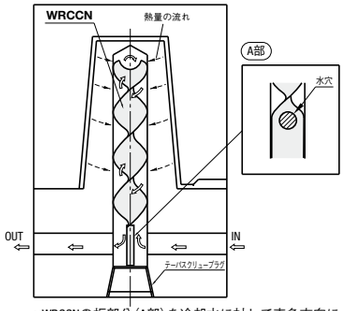

・WRCCNの板部分（A部）を冷却水に対して直角方向に取り付けてください。（A部参照）

■取付穴加工例（推奨値）

セパレートタイプ（WRCAN/WRCTN）

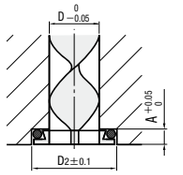

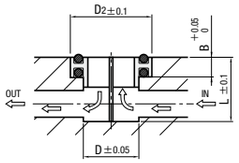

型　式		加工寸法	
Type	D	D_2	A
WRCAN	8	15	4.2
	10	18	
	12	22	
	16	25	
	20	30	
	25	35	

型　式		加工寸法	
Type	D	D_2	B
WRCTN	8	15	4.5
	10	18	
	12	22	
	16	25	
	20	30	
	25	35	

ストレートタイプ（WRCBN）

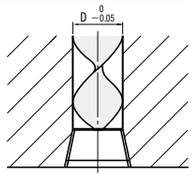

型　式		テーパスクリューブラグ
Type	D	推奨
WRCBN	8	MSWT1（PT1/8）
	10	MSWT2（PT1/4）
	12	MSWT3（PT3/8）
	16	MSWT4（PT1/2）
	20	MSWT6（PT3/4）
	25	MSWT8（PT1）

ストレートタイプ（WRCCN）

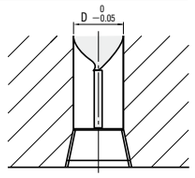

型　式		テーパスクリューブラグ
Type	D	推奨
WRCCN	8	MSWT1（PT1/8）
	10	MSWT2（PT1/4）
	12	MSWT3（PT3/8）
	16	MSWT4（PT1/2）
	20	MSWT6（PT3/4）
	25	MSWT8（PT1）

スパイラルバッフル板

－セパレートタイプ／ストレートタイプ－

セパレートタイプ

WRCAN（バッフル板）

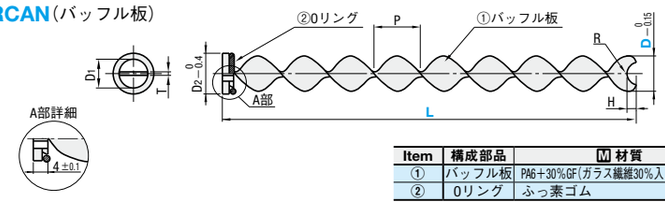

Item	構成部品	M 材質	個数
①	バッフル板	PA6＋30%GF（ガラス繊維30%入りナイロン）	1
②	Oリング	ふっ素ゴム	1

WRCTN（WRCAN用仕切板）

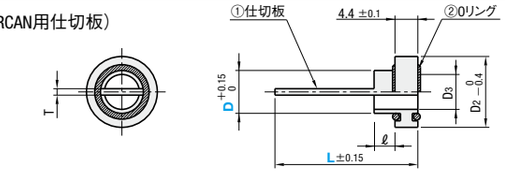

Item	構成部品	M 材質	個数
①	仕切板	PA6＋30%GF（ガラス繊維30%入りナイロン）	1
②	Oリング	ふっ素ゴム	2

WRCANとセットでご使用ください。

ストレートタイプ

WRCBN

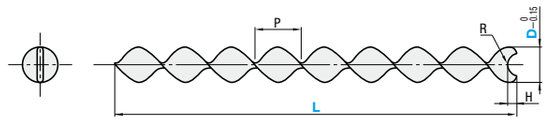

M 材質　PA6＋30%GF（ガラス繊維30%入りナイロン）

WRCCN

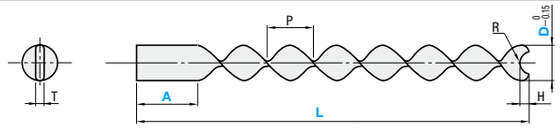

M 材質　PA6＋30%GF（ガラス繊維30%入りナイロン）

■セパレートタイプ

D_1	D_2	T	R	H	P	構成部品 ②Oリング	型　式 Type	D	L 選択	¥基準単価 1～9本 L100	L200	L300	L400
8	15	1.5	2	2	20	P10	WRCAN（バッフル板）	8	100　200　300	670	760	860	—
10	18	1.8	2.5	2.5		P12		10		760	860	950	
11	22	2	3	3	25	P16		12		860	950	1,050	
15	25	3	4	4		P20		16		950	1,050	1,140	
18	30		5	5		AS119		20		1,050	1,140	1,240	
25	35	3.5	6	6		AS121		25	100　200　300　400	1,200	1,300	1,400	1,500

D_3	D_2	T	ℓ	構成部品 ②Oリング	型　式 Type	D	L 選択	¥基準単価 1～9本
6	15	1.2	4.1	P 8	WRCTN（仕切板）	8	25　30　35　40	270
8	18	1.5		P10		10		290
10	22	1.6	6.0	P12		12		330
13	25	2		P16		16		380
17	30			P20		20		430
22	35	2.4		AS119		25		500

■ストレートタイプ

R	H	P	型　式 Type	D	L 選択	¥基準単価 1～9本 L96	L196	L296	L396
2	2	20	WRCBN	8	96　196　296	620	710	810	—
2.5	2.5			10		710	810	900	
3	3	25		12		810	900	1,000	
4	4			16		900	1,000	1,090	
5	5			20		1,000	1,090	1,190	
6	6			25	96　196　296　396	1,150	1,250	1,350	1,500

T	R	H	P	型　式 Type	D	L 選択	A	¥基準単価 1～9本 L100	L200	L300	L400
1.5	2	2	20	WRCCN	8	100　200	34	750	850	—	—
1.8	2.5	2.5			10			850	950		
2	3	3	25		12		42	950	1,050		
3	4	4			16			1,050	1,150		
3	5	5			20	100	42	1,150	1,250	1,350	
						200　300	42　92				
3.5	6	6			25	100	42	1,250	1,350	1,450	1,550
						200　300　400	42　92				

水温80℃以下でご使用ください。

Order 注文例

型　式	－	L	－	A
WRCAN 16	－	200		
WRCCN 20	－	100	－	A42

在庫品　翌日出荷 P.47
ご希望によりPM 6:00迄、当日出荷受付致します。

■数量スライド価格（1円未満切り捨て）P.47

数量区分	標準対応			個別対応 大口
数　量	1～9	10～49	50～99	100～
値引率	基準単価	5%	10%	お見積り

表示数量超えはWOSにてご確認ください。