金型カプラ
－プラグ－

価格改定

：新価格

金型カプラシリーズ
ソケット 対応 プラグ
接続穴径8mm・プラグ径8mm共通

RoHS

LJPSH（六角ツバ付ロングタイプ）

P.1173のソケットに対応

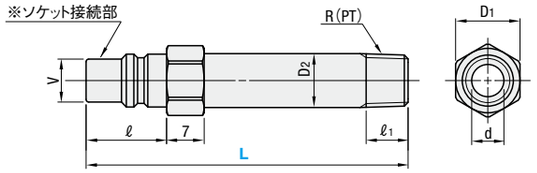

Ⓜ材質　黄銅（C3604）
ネジ部
JIS B0203
管用テーパネジR(PT)

LJPS（六角穴付ロングタイプ）

P.1173のソケットに対応

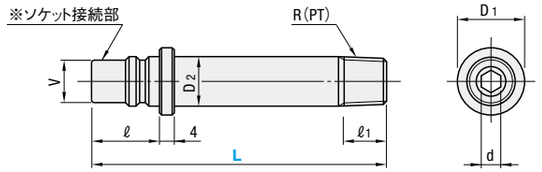

Ⓜ材質　黄銅（C3604）
ネジ部
JIS B0203
管用テーパネジR(PT)

ソケット部とテーパネジ部の両端に六角レンチ用穴が付きます。
六角レンチ用穴は、両先端部途中までで、穴全体に貫通してはおりません。

対応ソケット	ソケットとの接続部 V	ソケットとの接続部 ℓ	D1	D2	d	テーパネジR(PT)	ℓ1	型式 Type	型式 No.	L	
金型カプラシリーズ ソケット穴径 V=8 各サイズ共通	8	15	12	10	6	1/8	9	六角ツバ付ロング LJPSH（黄銅）	1	100 110 120 130 140 150 200	
			14	13.2		1/4	11		2		
	8	15	14	10	⬡5	1/8	9	六角穴付ロング LJPS（黄銅）	1	40～115（指定5mm単位）	120～200（指定10mm単位）
				13.2		1/4	11		2		

型式 Type	No.＼L	L100	L110	L120	L130	L140	L150	L200
LJPSH	1	690	910	910	920	920	930	1,570
	2	710	930	940	950	960	970	1,610

型式 Type	No.＼L	L40～60	L65～100	L105～150	L160～200
LJPS	1	630	810	1,080	1,620
	2				

RoHS

KPH（ホース取付用）

P.1173のソケットに対応

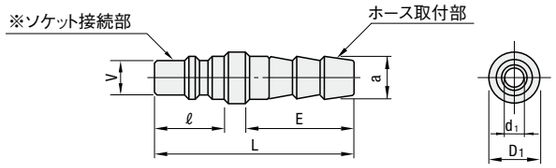

Ⓜ材質　黄銅（C3604）

対応ソケット	ソケットとの接続部 V	ソケットとの接続部 ℓ	L	D1	内径丸穴 d1	適用ホース	ホース取付部 a	ホース取付部 E	型式 Type	型式 No.	￥基準単価 1～9本
金型カプラシリーズ ソケット穴径 V=8 各サイズ共通	8	15	42	12	5	1/4	8	21	ホース取付用 KPH（黄銅）	2	240
				15	6	3/8	12	21		3	270

対応ソケット：ミスミ金型カプラ　KPM・JPSH・JPS・LJPS・LJPSH・KPH・KPP・LSP・LSPM P.1174～1176
日東金型カプラ　K□□SH（例K02SH）・K□□TSH・K□□SM（例K02SM）・K□□TSM・K□□SF・K□□TSF・K□□SHL
接続対応早見表 P.1169　ソケット・プラグ概要 P.1171・1172・1509～1512
常圧980kPa（10kgf/cm²）以下でご使用ください。

Order 注文例

型式		L
LJPSH2	－	100
LJPS 2	－	100
KPH 2		

Delivery 出荷日　在庫品　翌日出荷 P.47
ご希望によりPM 6:00迄、当日出荷受付致します。

Price 価格

■数量スライド価格（1円未満切り捨て）P.47

数量区分	標準対応		個別対応 大口
数量	1～9	10～50	51～
値引率	基準単価	5%	お見積り

表示数量超えはWOSにてご確認ください。

金型カプラ
－プラグ－

金型カプラシリーズ
ソケット 対応 プラグ
接続穴径8mm・プラグ径8mm共通

RoHS

LSPM（L形スイベルタイプ　－流量一定タイプ－）

P.1173のソケットに対応

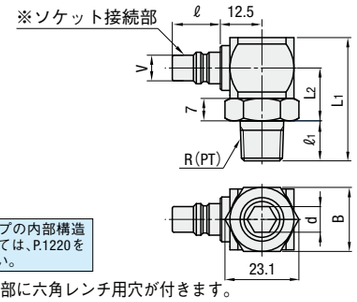

スイベルタイプの内部構造の違いについては、P.1220をご参照ください。

Ⓜ材質　本体：黄銅（C3604）
内部部品：黄銅（C2700W）
フッ素ゴム
フッ素系グリス
ネジ部　JIS B0203 管用テーパネジR(PT)

テーパネジ部に六角レンチ用穴が付きます。

RoHS

LSP（L形スイベルタイプ）

P.1173のソケットに対応

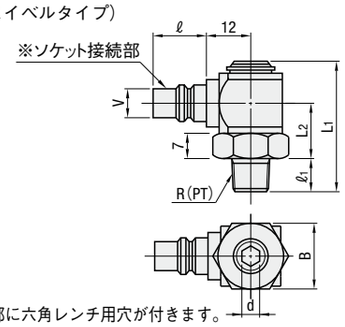

Ⓜ材質　黄銅（C3604）
ネジ部　JIS B0203 管用テーパネジR(PT)

テーパネジ部に六角レンチ用穴が付きます。

対応ソケット	ソケットとの接続部 V	ソケットとの接続部 ℓ	L1	L2	六角対辺 B	六角レンチ穴 ⬡d	テーパネジR(PT)	ℓ1	型式 Type	型式 No.	￥基準単価 1～9本
金型カプラシリーズ ソケット穴径 V=8 各サイズ共通	8	15	35.5	16.5	20	⬡6	1/8	9.5	L形スイベルタイプ －流量一定タイプ－ LSPM（黄銅）	1	980
			38.5			⬡8	1/4	12.5		2	
			39.5				3/8	13.5		3	1,650
	8	15	36.5	15.75	19	⬡6	1/8	9.5	L形スイベルタイプ LSP（黄銅）	1	770
			39.5			⬡8	1/4	12.5		2	
			42.5	17.75			3/8	13.5		3	1,280

対応ソケット：ミスミ金型カプラ　KSH・KTSH・KSM・KTSM・KFF・KTFF・F120－KSH・F120－KSM・F120－KFF・F120－KSHL・F120－KTSHBL P.1173
日東金型カプラ　K□□SH（例K02SH）・K□□TSH・K□□SM（例K02SM）・K□□TSM・K□□SF・K□□TSF・K□□SHL
接続対応早見表 P.1169　ソケット・プラグ概要 P.1171・1172・1509～1512
常圧980kPa（10kgf/cm²）以下でご使用ください。
水温120℃以下でご使用ください。

Order 注文例

型式
LSPM 1
LSP 2

Delivery 出荷日　在庫品　翌日出荷 P.47
ご希望によりPM 6:00迄、当日出荷受付致します。

Price 価格

■数量スライド価格（1円未満切り捨て）P.47

数量区分	標準対応		個別対応 大口
数量	1～9	10～100	101～
値引率	基準単価	5%	お見積り

表示数量超えはWOSにてご確認ください。

Example 使用例

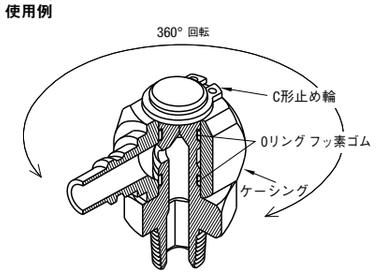

・L形スイベルタイプはネジの締め付け後、頭部を回転させ、ソケット接続部の角度を変更できます。
頭部を連続的に回転させて使用しつづけると、0リングが劣化し、水モレの原因となりますのでご注意ください。