SIDE STRAIGHT BLOCK SETS

サイドストレートブロックセット

－サイド取付タイプ／ 油溝付 サイド取付タイプ－

納期短縮

TSSB

TSSBM

RoHS

V公差 ①ピン	V公差 ②ブシュ	位置決め精度（クリアランス）	A・B面に対するV寸法の対称度
0 −0.005	+0.01 +0.005	0.005 ～ 0.015	0.003以下

TSSB
TSSBM（油溝付）

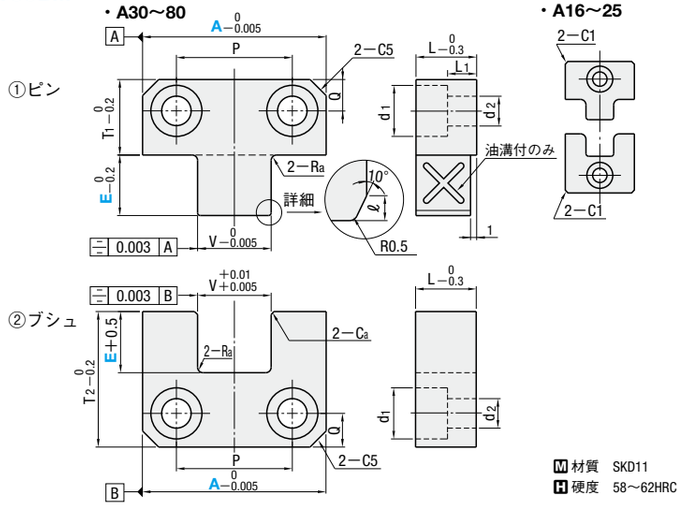

M 材質 SKD11
H 硬度 58～62HRC

V	T_1	T_2	ℓ	Ra	Ca	ボルト穴 P	ボルト穴 Q	ボルト穴 d_1	ボルト穴 d_2	取付ボルト	L	L_1	型式 Type	型式 A	E	¥基準単価 1～9本
7	11	17	1	1	0.5	—	5	8	4.5	M4ボルト	8	3	TSSB	16	6	5,280
8														20	6	6,370
10		19												25	8	6,550
12	14	22	1	1	0.5	16	6	9.5	5.5	M5ボルト	10	4		30	8	7,430
		34	2	2	1										20	8,570
15	18	28	1	1	0.5	22	7	11	6.6	M6ボルト	13	6		40	10	8,500
		43	2	2	1										25	9,980
25	30	50	2	2	1	36	12	14	8.6	M8ボルト	20	11		60	20	13,540
		65													35	14,970
30	40	70				52	14	18	11	M10ボルト	25	14		80	30	17,230
		85													45	21,400

V	T_1	T_2	ℓ	Ra	Ca	ボルト穴 P	ボルト穴 Q	ボルト穴 d_1	ボルト穴 d_2	取付ボルト	L	L_1	型式 Type	型式 A	E	¥基準単価 1～9本
12	14	22	1	1	0.5	16	6	9.5	5.5	M5ボルト	10	4	TSSBM（油溝付）	30	8	7,930
15	18	28	1	1	0.5	22	7	11	6.6	M6ボルト	13	6		40	10	9,000

Order 注文例

型式		E
TSSB20	—	6

Price 価格

■数量スライド価格（1円未満切り捨て）P.47

数量区分	標準対応			個別対応 大口
数量	1～9	10～19	20～29	30～
値引率	基準単価	5%	10%	お見積り

表示数量超えはWOSにてご確認ください。

Delivery 出荷日 在庫品 翌日出荷 P.47

ご希望によりPM 6:00迄、当日出荷受付致します。

■特長

- コネクタや電子デバイス等の精密金型の位置決めに最適です。コアピン等がキャビティにインローする前に金型の位置決めをすることで、コアピンの摩耗や破損を防止することができます。
- プレートを重ねて同時加工を行う（右図参照）ことで位置決めを容易に行えます。
- クリアランスが非常に小さくなっておりますので、ガイドピンは精級をご使用ください。
- 油溝付タイプ（TSSBM）は、サイドストレートブロックセット（TSSB）の摺動部、ピン側の両側2ヶ所に油溝を付けたタイプです。
- 油溝により摺動部に常に油を行き渡らせることで、サイドストレートブロックセットのかじり・焼きつきを防止します。

■ご使用にあたって

- 凸側、凹側がぶつかり合いますと破損の原因となりますので1mm程度あけてご使用ください。

E	S（有効保持長max.）
6	3.5
8	5.5
10	7.5
20	16.0
25	21.0
30	26.0
35	31.0
45	41.0

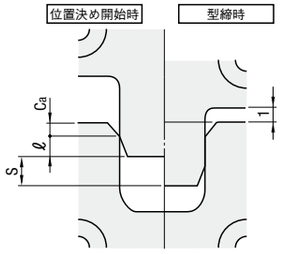

Example 使用例

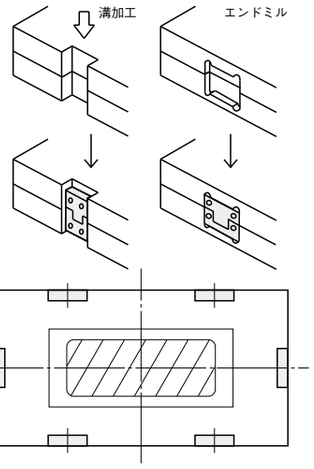

比較的大型サイズの金型では、モールドベースの長手方向に片側2セットずつご使用いただきますと、より一層精密な位置決めができます。

EXTRA PRECISION SIDE STRAIGHT BLOCK SETS

超精級サイドストレートブロックセット

－サイド取付タイプ－

納期短縮

RoHS

V公差 ①ピン	V公差 ②ブシュ	位置決め精度（クリアランス）	A・B面に対するV寸法の対称度
0 −0.003	+0.005 +0.002	0.002 ～ 0.008	0.003以下

VTSSB

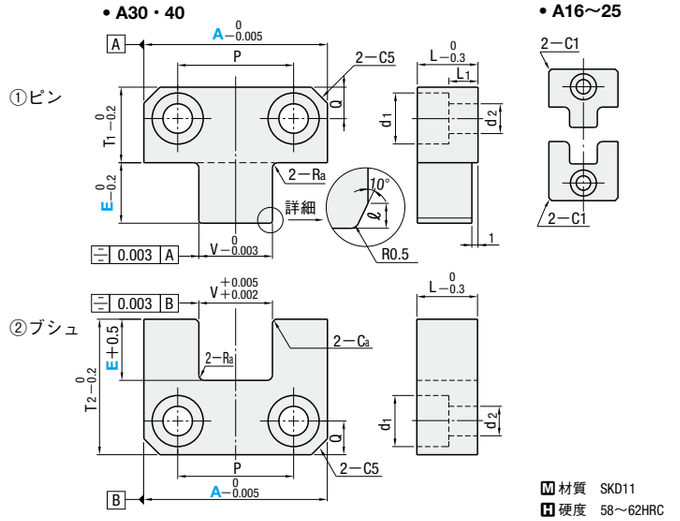

M 材質 SKD11
H 硬度 58～62HRC

V	T_1	T_2	ℓ	Ra	Ca	ボルト穴 P	ボルト穴 Q	ボルト穴 d_1	ボルト穴 d_2	取付ボルト	L	L_1	型式 Type	型式 A	E	¥基準単価 1～9本
7	11	17	1	1	0.5	—	5	8	4.5	M4ボルト	8	3	VTSSB	16	6	7,070
8														20	6	8,030
10		19												25	8	8,170
12	14	22				16	6	9.5	5.5	M5ボルト	10	4		30	8	9,370
15	18	28				22	7	11	6.6	M6ボルト	13	6		40	10	10,730

Order 注文例

型式		E
VTSSB20	—	6

Price 価格

■数量スライド価格（1円未満切り捨て）P.47

数量区分	標準対応			個別対応 大口
数量	1～9	10～19	20～29	30～
値引率	基準単価	5%	10%	お見積り

表示数量超えはWOSにてご確認ください。

Delivery 出荷日 在庫品 翌日出荷 P.47

ご希望によりPM 6:00迄、当日出荷受付致します。

■特長

- コネクタや電子デバイス等の精密金型の位置決めに最適です。コアピン等がキャビティにインローする前に金型の位置決めをすることで、コアピンの摩耗や破損を防止することができます。
- プレートを重ねて同時加工を行う（右図参照）ことで位置決めを容易に行えます。
- クリアランスが非常に小さくなっておりますので、ガイドピンは精級をご使用ください。

■ご使用にあたって

- 凸側、凹側がぶつかり合うと破損の原因となりますので1mm程度あけてご使用ください。

E	S（有効保持長max.）
6	3.5
8	5.5
10	7.5

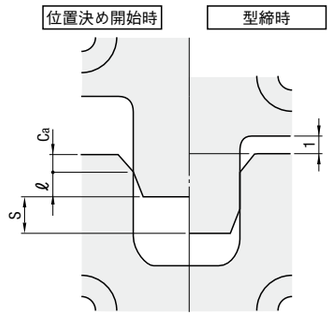

Example 使用例

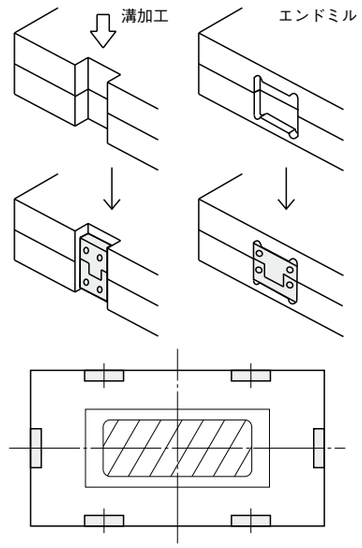

比較的大型サイズの金型では、モールドベースの長手方向に片側2セットずつご使用いただきますと、より一層精密な位置決めができます。

位置決め部品