位置決めストレートブロックセット

－PL面取付タイプ－

納期短縮

RoHS

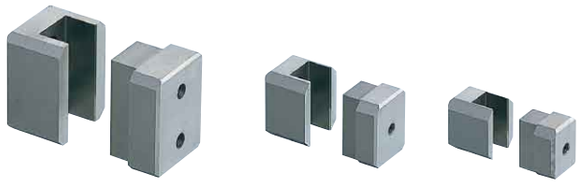

V公差 ①ピン	V公差 ②ブシュ	位置決め精度(クリアランス)	A・B面に対するV寸法の対称度
0 / −0.005	+0.01 / +0.005	0.005 〜 0.015	0.003以下

■取付ボルト穴2ヵ所(L30〜50)

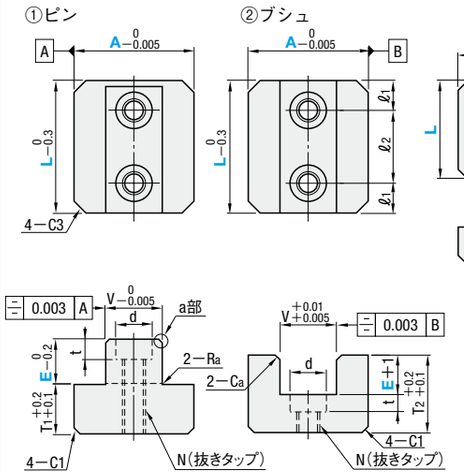

■取付ボルト穴1ヵ所(L25)

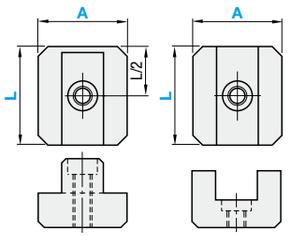

■取付タップ穴1ヵ所(L16・20)

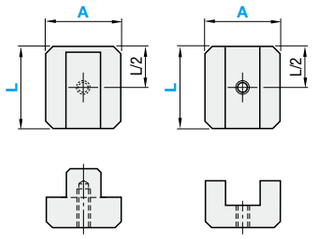

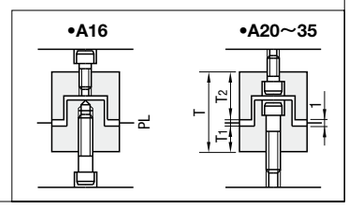

M 材質 SKD11
H 硬度 58〜62HRC

V	T	T1	T2	ℓ	Ra	Ca	ボルト穴 ℓ1	ボルト穴 ℓ2	ボルト穴 d	ボルト穴 t	取付ボルト	抜きタップ N	ボルト穴数	型式 Type	型式 A	L選択	E	¥基準単価 1〜9本
9	26	8	17	1	0.5	0.5	—	—	—	—	M4ボルト	M4	1 (タップ穴)	TBSF	16	16	8	6,450
	30		21														12	8,460
	26		17										1 (タップ穴)		20	20	8	6,700
	30		21														12	8,560
12	26		17						6.5	3.5	M3ボルト		1		20	25	8	7,430
	30		21														12	8,730
	26		17				7.5	15					2			30	8	7,620
	30		21														12	8,900
15	32	10	21	1	0.5	0.5	—	—	8	5	M4ボルト	M5	1		25	25	10	8,030
	37		26	2	1	1											15	9,400
	32		21	1	0.5	0.5	7.5	15					2			30	10	8,180
	37		26	2	1	1											15	9,560
17	36	12	23	1	0.5	0.5			9.5	6	M5ボルト	M6			30	30	12	8,860
	44		31	2	1	1											20	11,130
	36		23	1	0.5	0.5	10	20								40	12	9,530
	44		31	2	1	1											20	12,360
20	41		28	2	1	1			11	7	M6ボルト	M8			35	40	15	10,500
	51		38														25	11,910
	41		28					30								50	15	12,100
	51		38														25	14,000

Order 注文例

型式		L		E
TBSF20	—	25	—	8

Delivery 出荷日 在庫品 翌日出荷 P.47

ご希望によりPM 6:00迄、当日出荷受付致します。

Price 価格

■数量スライド価格 (1円未満切り捨て) P.47

数量区分	標準対応			個別対応 大口
数量	1〜9	10〜19	20〜29	30〜
値引率	基準単価	5%	10%	お見積り

表示数量超えはWOSにてご確認ください。

■特長 (位置決めストレートブロックセット類似商品 P.1077)

- コネクタや電子デバイス等の精密金型の位置決めに最適です。
- コアピン等がキャビティにインローする前に金型の位置決めをすることで、コアピンの摩耗や破損を防止することができます。
- クリアランスが非常に小さくなっておりますので、ガイドピンは精級をご使用ください。

■ご使用にあたって

- 凸側、凹側がぶつかり合うと破損の原因となりますので1mm程度あけてご使用ください。

E	S (有効保持長max.)
8	5.5
10	7.5
12	9.5
15	11.0
20	16.0
25	21.0

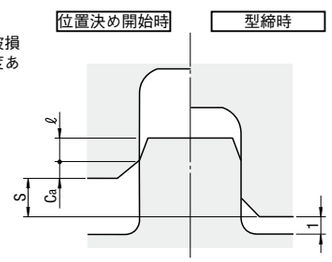

位置決めストレートブロックセット

－油溝付 PL面取付タイプ－

納期短縮

RoHS

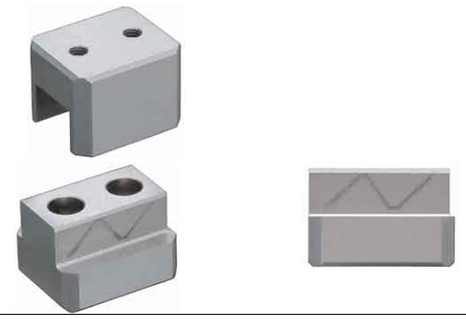

V公差 ①ピン	V公差 ②ブシュ	位置決め精度(クリアランス)	A・B面に対するV寸法の対称度
0 / −0.005	+0.01 / +0.005	0.005 〜 0.015	0.003以下

■取付ボルト穴2ヵ所(L30)

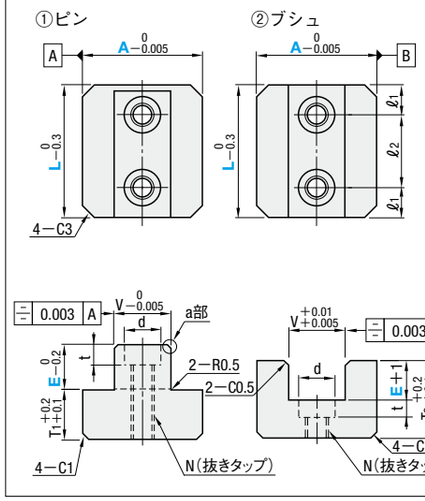

■取付ボルト穴1ヵ所(L25)

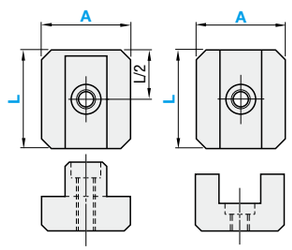

■油溝形状(ピン)

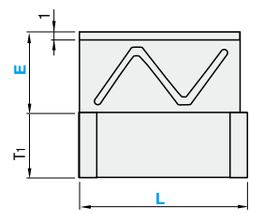

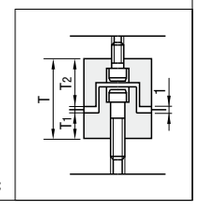

M 材質 SKD11
H 硬度 58〜62HRC

V	T	T1	T2	ボルト穴 ℓ1	ボルト穴 ℓ2	ボルト穴 d	ボルト穴 t	取付ボルト	抜きタップ N	型式 Type	型式 A	L選択	E	¥基準単価 1〜9本
12	26	8	17	—	—	6.5	3.5	M3ボルト	M4	TBSFM	20	25	8	7,930
15	32	10	21			8	5	M4ボルト	M5		25	25	10	8,530
												30	10	8,680
17	36	12	23	7.5	15	9.5	6	M5ボルト	M6		30	30	12	9,360

Order 注文例

型式		L		E
TBSFM25	—	25	—	10

Delivery 出荷日 在庫品 翌日出荷 P.47

ご希望によりPM 6:00迄、当日出荷受付致します。

Price 価格

■数量スライド価格 (1円未満切り捨て) P.47

数量区分	標準対応			個別対応 大口
数量	1〜9	10〜19	20〜29	30〜
値引率	基準単価	5%	10%	お見積り

表示数量超えはWOSにてご確認ください。

■特長

- 位置決めストレートブロックセット(TBSF 左ページ)の摺動部、ピン側の両側2ヶ所に油溝を付けたタイプです。
- 油溝により摺動部に常に油を行き渡らせることで、位置決めストレートブロックセットのかじり・焼きつきを防止します。