二色成形用スライドコアユニット

－概要－

■二色成形とは

金型技術の向上に伴い、二色成形品(二色または二種類の樹脂成形品)が広く使われるようになりました。主な用途として、コンピュータのキートップやカーオーディオなどの照光押しボタンなどに多く用いられています。通常二色成形では、二色成形機を必要とし、反転機構を有する特殊な金型が必要となります。また、成形品にアンダーカットがある場合にはスライドコアの構造が複雑で高度な設計が必要となります。しかし，ミスミの二色成形用スライドコアユニットSCWMを活用すると，二色成形の金型設計・製作が容易になります。

■二色成形用スライドコアSCWM(①＋②)の作動例

一次側カムの構造

・型閉じ時にスライドコアを前に出す(図Ⅱ)
・一次成形後、成形品にスライドコアを固定したまま型開き可能(図Ⅲ)

①SCWMA(一次側)

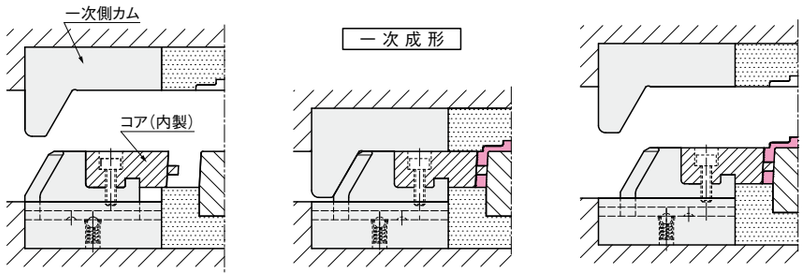

(Ⅰ)型開き　(Ⅱ)型閉じ　(Ⅲ)型開き

二次側カムの構造

ウイングカムの開閉を利用して二色成形を容易にしました。

・二次側カムとスライドコアの衝突を回避して型閉じが可能(図Ⅴ)
・成形後の型開き時にスライドコアを戻す(図Ⅶ)

・コア部に部品を組み込んだまま型閉じが出来るため，手動のインサート成形にも活用ができる

②SCWMB(二次側)

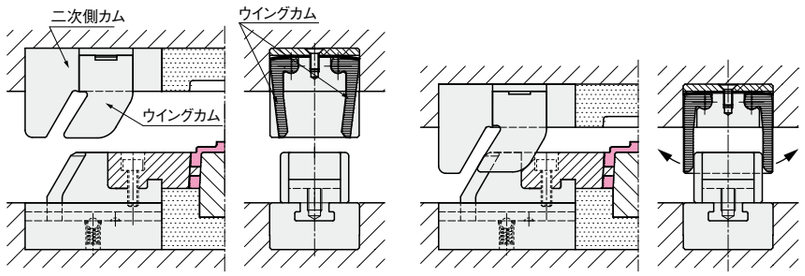

(Ⅳ)二次側カムに交換
ウイングカムは閉じている

(Ⅴ)型閉じ途中
ウイングカムが外側に広がり、スライドコアとの衝突を回避する。スライドコアは移動しない。

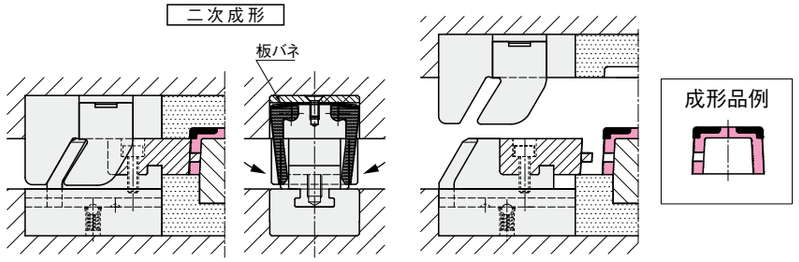

(Ⅵ)型閉じ
ウイングカムが元の位置に戻る

(Ⅶ)型開き
閉じたウイングカムがスライドコアを戻す

成形品例

■特長

揺動するウイングカムを用いた特殊構造によって二色成形スライドコアを完成させました。

①省スペース
既存の構造よりも金型を１ランク以上小さくすることができます。

②トータルコストの削減
・シンプルな構造により低価格を実現しました。
・スライドコアをセットするだけで，二色成形が可能になります。設計時間，加工コストを削減できます。
・スライドストロークなどの面倒な計算が不要です。

■注意事項

・この商品は射出成形金型用に開発されたものです。他の用途には使用しないでください。
・焼付き防止のためにグリス潤滑をしてください。

二色成形用スライドコアユニット　スライド量6mm

SCWM
①＋②セット

①SCWMA
(一次側)

②SCWMB
(二次側)

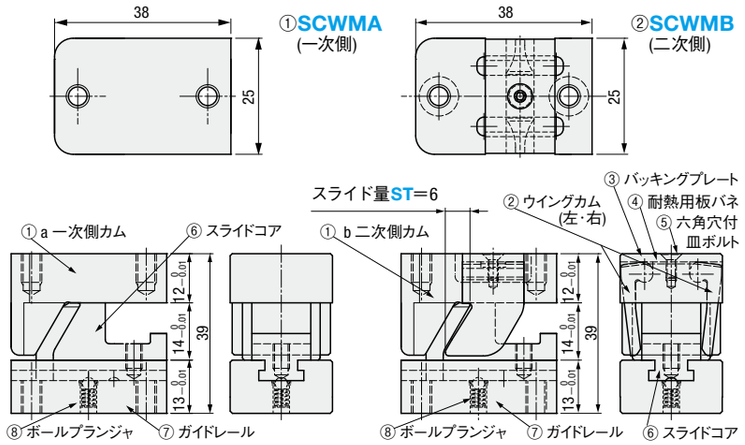

SCWMAとSCWMBの⑥⑦⑧は同一形状品

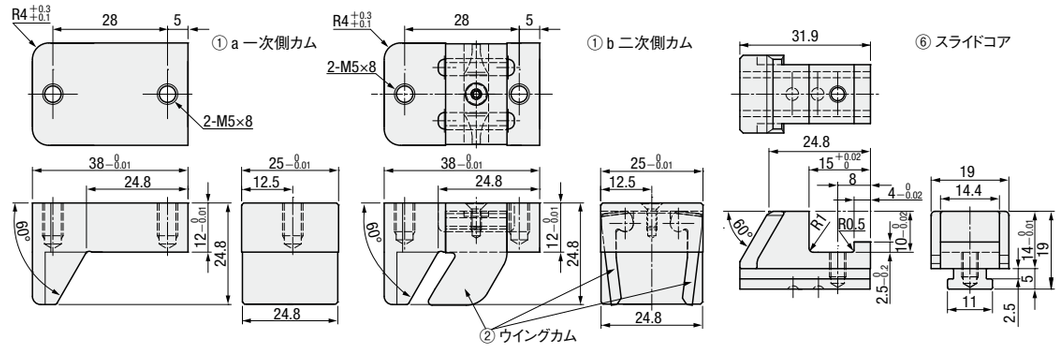

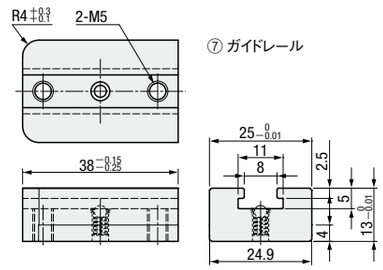

型　式		No.	名　称	数量	M 材質	H 硬度	S 表面処理
SCWM 6-25 ①＋②	①SCWMA 6-25 (一次側)	①a	一次側カム	1	合金工具鋼	58～60HRC	―
		⑥	スライドコア	1		58～60HRC	―
		⑦	ガイドレール	1		38～42HRC	窒化処理1000HV～
		⑧	ボールプランジャ	1	―	―	―
	②SCWMB 6-25 (二次側)	①b	二次側カム	1	合金工具鋼	58～60HRC	―
		②	ウイングカム(左・右)	1		48～52HRC	―
		③	バッキングプレート	1		58～60HRC	―
		④	耐熱用板バネ	1	SUS301H		―
		⑤	六角穴付皿ボルトSFB2.5-6	1	SUS304		―
		⑥	スライドコア	1	合金工具鋼	58～60HRC	―
		⑦	ガイドレール	1		38～42HRC	窒化処理1000HV～
		⑧	ボールプランジャ	1	―	―	―

型　式 Type	ST	W	¥基準単価 1～9ユニット
SCWM (①SCWMA+②SCWMB)	6	25	78,000
*①SCWMA (一次側)			31,600
*②SCWMB (二次側)			48,000

Order 注文例

型　式	－	W
SCWM 6	－	25

Delivery 出荷日

SCWM　在庫品

*SCWMA,SCWMB　3 日目出荷

(セット品は在庫ですが単品は3日目出荷となります。

Price 価格

■数量スライド価格 (1円未満切り捨て) P47

数量区分	標準対応		個別対応 大口
数　量	1～9	10～19	20～
値引率	基準単価	5%	お見積り

(表示数量超えはWOSにてご確認ください。