ミニスライドコアユニット(スライド量6mm) 2日目出荷納期短縮

ースリムタイプ・スライドコア戻し機構付ー

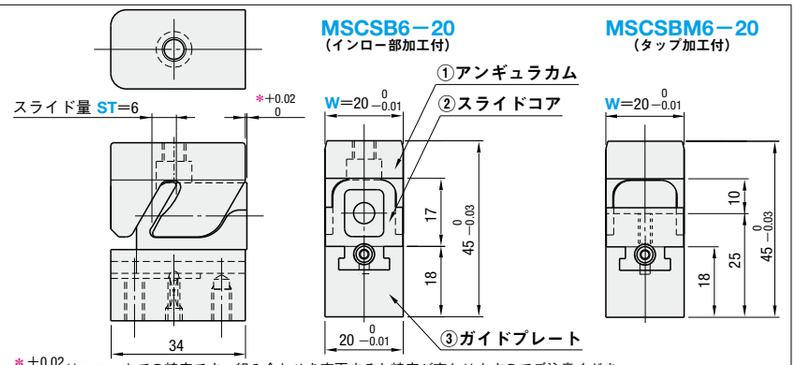

＊ +0.02 0 はユニットでの精度です。組み合わせを変更すると精度が変わりますのでご注意ください。

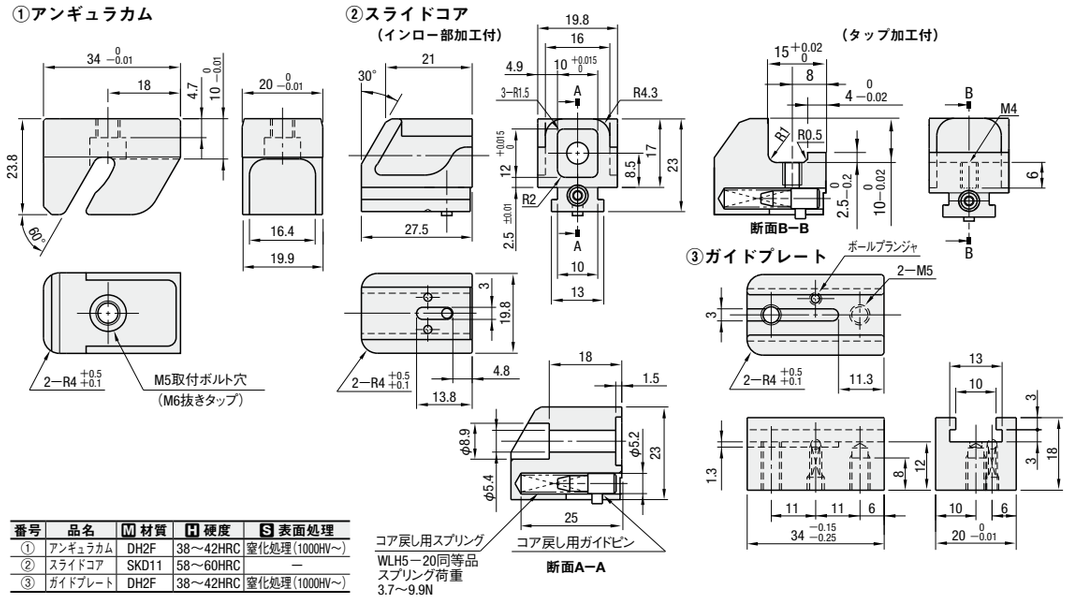

番号	品名	M 材質	H 硬度	S 表面処理
①	アンギュラカム	DH2F	38〜42HRC	窒化処理(1000HV〜)
②	スライドコア	SKD11	58〜60HRC	ー
③	ガイドプレート	DH2F	38〜42HRC	窒化処理(1000HV〜)

型式 Type	ST	W	¥基準単価 1〜9ユニット
MSCSB (インロー部加工付)	6	20	36,900
MSCSBM (タップ加工付)	6	20	37,300

■構成部品(単体)(必ずサイズ調整を行ってからご使用ください。)

構成部品	型式 Type	ST	W	¥基準単価 1〜9本
①アンギュラカム	MSCC	6	20	9,200

Order 注文例

型式 Type	ST		W
MSCSB	6	ー	20
MSCC	6	ー	20

Delivery 出荷日

2 日目出荷

				ご注文締切
急	ストーク T	当日出荷	1,600円/1本	正午迄
	ストーク A	翌日出荷	800円/1本	PM 6:00迄

P.48

ストークAは3本以上で1明細行当たり一律2,160円

Price 価格

■数量スライド価格 (1円未満切り捨て) P.47

数量区分	標準対応		個別対応 大口
数量	1〜9	10〜19	20〜
値引率	基準単価	5%	お見積り

表示数量超えはWOSにてご確認ください。
MSCC10本以上は価格・出荷日お見積り。

■特長

①スライドコアの戻し機構付
・スライドコア部にバネユニットを内蔵したことにより重力方向でも安心して使用できます。また、スライドコアの着脱が容易なためコア部の調整が簡単です。

②省スペース
・ガイド方式の構造変更により、MSCN□、MSCK□に比べ設置面積を約50%に省スペース化できます。

③スライドコアのロック機構付
・ボールプランジャによりスライドコアを安定して作動させます。

④コア部の取付方法が2通りから選択できます。

⑤トータルコストの削減
・シンプルな構造で低価格を実現しました。
・アンギュラカム、スライドコア、ガイドプレートがセットになっており、斜め穴加工等が不要で、加工コストを削減できます。(コア部は内製してください。)
・スライドストローク等の面倒な計算が不要です。

■注意事項
・この商品は射出成形金型用に開発されたものです。
他の用途には使用しないでください。
・焼きつき防止のため、摺動部にグリス潤滑をしてください。

■取付加工寸法 P.750

ミニスライドコアユニット(スライド量10mm) 2日目出荷納期短縮

ースリムタイプ・スライドコア戻し機構付ー

追加工価格も数量スライド適用 P.49

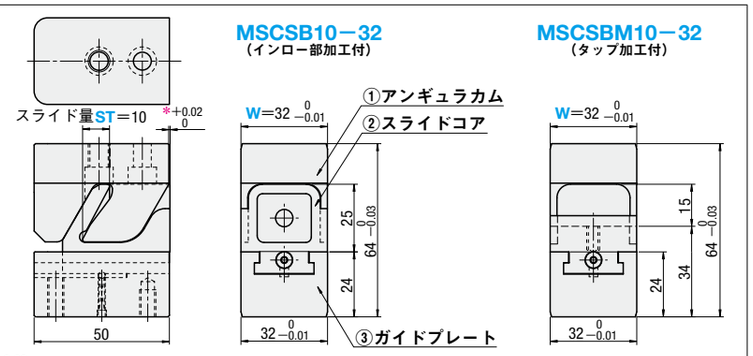

＊ +0.02 0 はユニットでの精度です。組み合わせを変更すると精度が変わりますのでご注意ください。

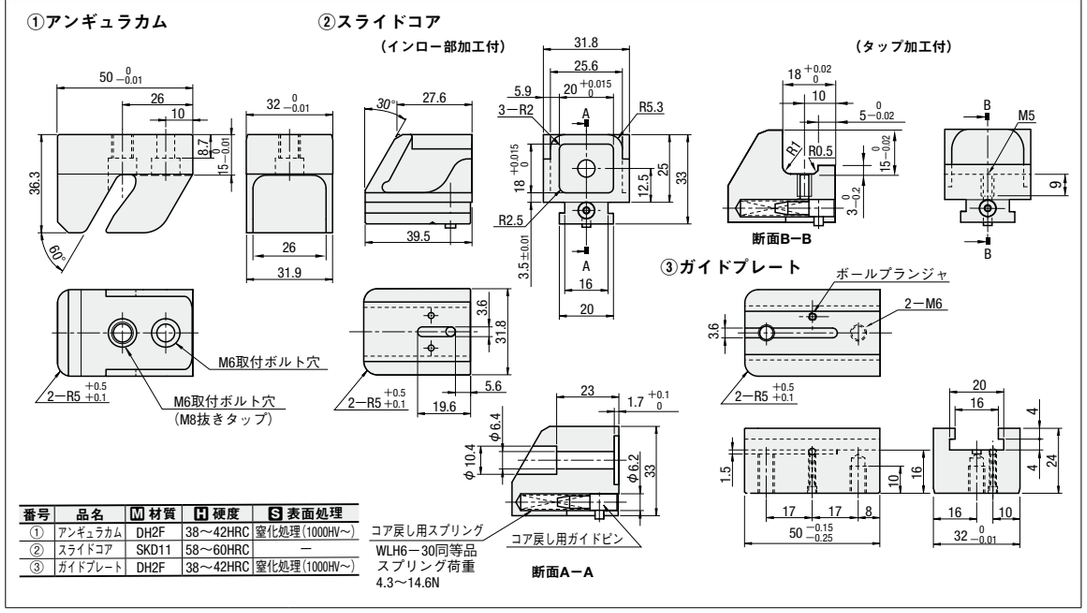

番号	品名	M 材質	H 硬度	S 表面処理
①	アンギュラカム	DH2F	38〜42HRC	窒化処理(1000HV〜)
②	スライドコア	SKD11	58〜60HRC	ー
③	ガイドプレート	DH2F	38〜42HRC	窒化処理(1000HV〜)

型式 Type	ST	W	¥基準単価 1〜9ユニット
MSCSB (インロー部加工付)	10	32	47,800
MSCSBM (タップ加工付)	10	32	48,200

■構成部品(単体)(必ずサイズ調整を行ってからご使用ください。)

構成部品	型式 Type	ST	W	¥基準単価 1〜9本
①アンギュラカム	MSCC	10S	32	16,800

Order 注文例

型式 Type	ST		W
MSCSB	10	ー	32
MSCC	10S	ー	32

Alterations 追加工

型式		W		SPC
MSCSBM10	ー	32	ー	SPC

Alteration	Code	Spec.				¥/1Code
コアの戻し用スプリングの強化	SPC	スプリング(WLH→SWC)とコア戻し用ガイドピンの変更				300
		スプリング	WLH6ー30	⇨	SWC6ー30	
		荷重(N) min.	4.3		7.7	
		荷重(N) max.	14.6		26.3	

Delivery 出荷日

2 日目出荷

				ご注文締切
急	ストーク T	当日出荷	1,600円/1本	正午迄
	ストーク A	翌日出荷	800円/1本	PM 6:00迄

P.48

ストークAは3本以上で1明細行当たり一律2,160円

Price 価格

■数量スライド価格 (1円未満切り捨て) P.47

数量区分	標準対応		個別対応 大口
数量	1〜9	10〜19	20〜
値引率	基準単価	5%	お見積り
出荷日	通常		

表示数量超えはWOSにてご確認ください。
MSCC10本以上は価格・出荷日お見積り。

■取付加工寸法

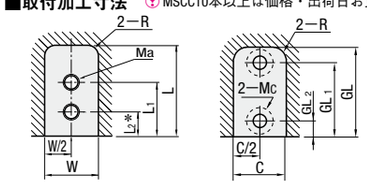

ーアンギュラカム側ー　ースライドコア側ー

＊L2寸法はST=10のみ適用

ST	W	固定側 L	L1	L2	Ma	R	可動側 C	GL	GL1	GL2	MC	R
6	20	34	18	ー	M5	4	20	34	28	6	M5用	4
10	32	50	26	10	M6	5	32	50	42	8	M6用	5

Mcはボルト用裏ザグリです。