INSERT PINS WITH GAS VENT

ガス抜き入れ子

－丸形状－

RoHS

BGVS

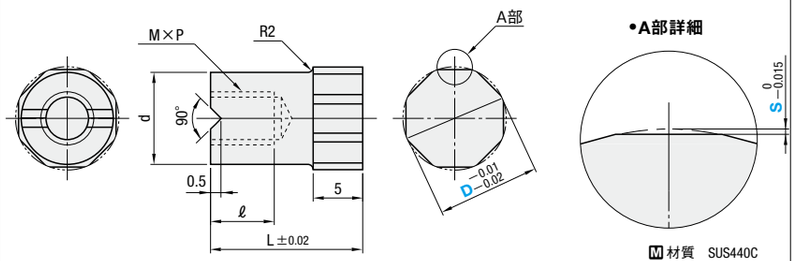

M 材質　SUS440C
H 硬度　56～60HRC

A部のガス抜き溝は8ヶ所です。

d	L	ℓ	M×P	型　式 Type	D	S	¥基準単価 1～9本
5.5	10	4.5	M3×0.5	BGVS	6	0.03 0.05	1,500
7.5	12	6	M4×0.7		8		1,650
9.5	15	7.5	M5×0.8		10		1,850

Order 注文例

型　式	－	S
BGVS 8	－	0.03

Price 価格

■数量スライド価格（1円未満切り捨て）P.47

数量区分	標準対応			個別対応 大口
数　量	1～9	10～19	20～49	50～
値引率	基準単価	5%	10%	お見積り

表示数量超えはWOSにてご確認ください。

Delivery 出荷日

在 庫 品　翌日出荷　P.47

ご希望によりPM 6:00迄、当日出荷受付致します。

■特　長

・溝(S)から、エアと共にガスを キャビティの外部へ効率的に排出することができます。
・上図A部のガス抜き溝部に樹脂やタールが詰まっても、入れ子を金型から取り外して容易に取り除くことができます。
・ステンレス製ですので、耐食性に優れています。

■ご使用にあたって

1. 最終充填部等のガスが溜まりやすい部分に挿入してください。
2. 樹脂の流動性や成形条件から、適切な溝厚(S)を選定してください。
3. 溝厚と樹脂によっては、成形品表面に溝の形が出ますので、取り付け場所にはご注意ください。

■取付け方法

1. 可動側型板のパーティングライン(P.L.)側に深さLのリーマ穴(H7公差)をあけてください。
2. バッキングプレート側に固定ボルト用のザグリ穴をあけてください。ザグリ穴部にエア抜き加工を施してください。
3. BGVSを型に挿入し、ボルトで固定してください。緩み止め防止効果を高めるために、スプリングワッシャの併用をお奨めします。

Example 使用例

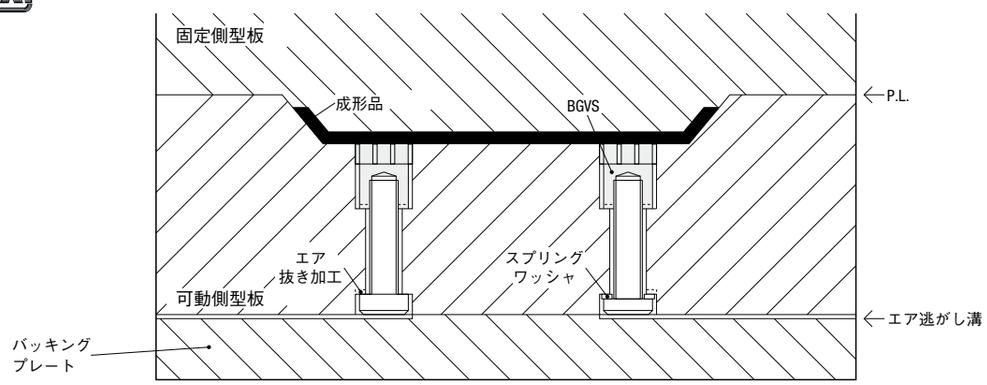

VACUUM UNITS －BLOW TYPE－

バキュームユニット

－圧縮空気式－

RoHS

AVBN

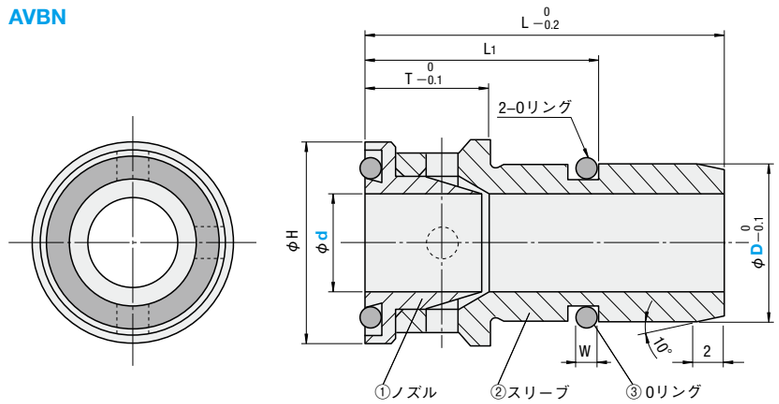

①② M 材　質　SUM22
S 表面処理　無電解ニッケルメッキ
③ M 材　質　0リング(フッ素ゴム：2ケ)

H	L	L_1	T	0リング 太さW	0リング 呼び番号	型　式 Type	D	d	¥基準単価 1～9本
8	18	13	8	1	5	AVBN	6	3	2,500
11	25	15	8	1.5	6		8	4	2,300
13	25				8		10	6	2,500
16	30				10		13	9	2,900
19	35				14		16	12	3,550

Order 注文例

型　式	－	d
AVBN 10	－	6

Delivery 出荷日

3 日目出荷

ご注文締切

ストーク A　翌日出荷　500円/1本　PM 6:00迄　P.48

3本以上で1明細行当たり一律1,350円

Price 価格

■数量スライド価格（1円未満切り捨て）P.47

数量区分	標準対応		個別対応 大口
数　量	1～9	10～29	30～
値引率	基準単価	5%	お見積り

表示数量超えはWOSにてご確認ください。

Example 使用例

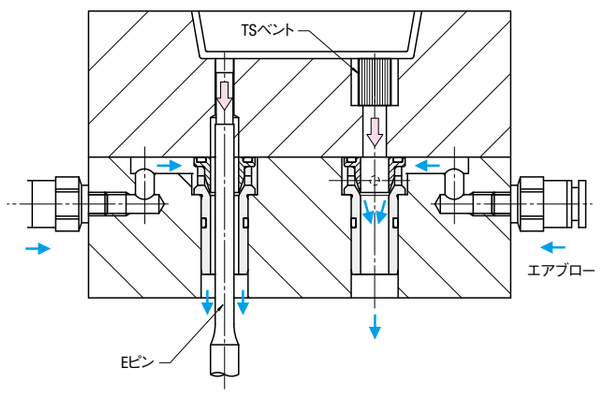

■特長

・バキュームユニット(**AVBN**)はエアブロー(圧縮空気)によりキャビティ内部を真空にし、成形品のガス焼け、ひけなどの成形不良を防止します。

■注意事項

・エア圧力を0.3～0.5MPaにしてください。
・エジェクタピンを通すときには、エジェクタピンの径がd−2mm以下になるようにご使用ください。
・バキュームユニット挿入時に0リングの損傷を防止するため、プレートには面取り加工をしてください。
(0リング専用グリス**GSORG P.1356**を使用するとスムースに挿入できます。)
・チューブは外径φ6、内径φ4以上のものを使用してください。
・ガス対策に活用できますが、成形条件によって効果は異なりますので、問題を解決できない場合があります。
・性能向上のため、カタログに表記していない寸法を変更する場合があります。

■エア通り穴の推奨加工寸法例
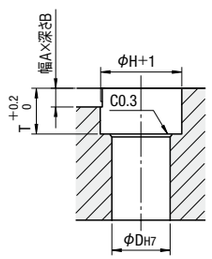
型　式 Type	D	溝加工 A	溝加工 B
AVBN	6	4	3
	8		
	10		
	13		
	16