FLOOR STOPPER FOR ALUMINUM FRAME

アルミフレーム用フロアストッパ

CADデータフォルダ名：41_Accessories

アルミフレームユニットの固定用保護具としてご利用いただけます。

RoHS10

AFLOCK

No.65A・75A

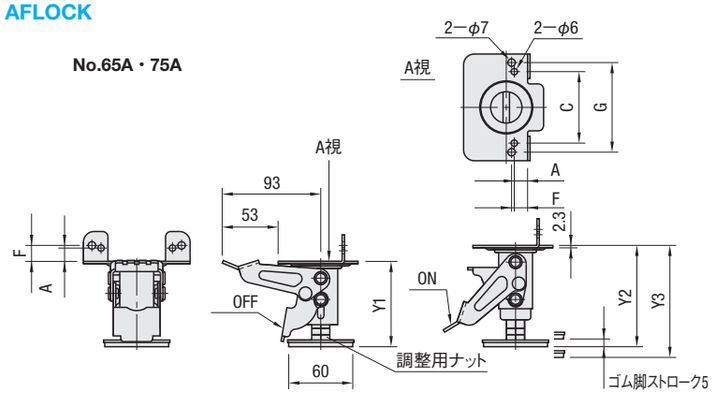

No.65B・75B

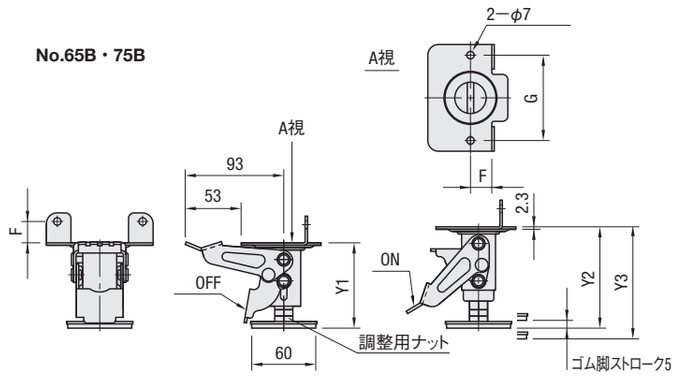

調整用ナットを廻すことでパッド部が可変し、床面からの距離を調整できます。

M材　質　本体：SPHC　内蔵スプリング：SWP−A
S表面処理　三価クロメート

型式 Type	No.	対応フレーム	取付高さ min	取付高さ max	ストローク 解除時 Y1(min)	ストローク 解除時 Y1(max)	ストローク ロック時(調整範囲) Y2(min)	ストローク ロック時(調整範囲) Y3(max)	取り付けプレート部寸法 A	C	F	G	押し圧力 N	質量 kg	¥基準単価
AFLOCK	65A	25・30角(1列溝)	85	90	75	80	90	95	12.5	67	15	84	200	0.7	3,840
	65B	40角(1列溝)							—	—	20	80		0.8	3,900
	75A	25・30角(1列溝)	90	101	80	91	95	106	12.5	67	15	84		1.2	4,800
	75B	40角(1列溝)							—	—	20	80		1.3	5,300

Order 注文例　型式　AFLOCK65A

Delivery 出荷日　在庫品　翌日出荷 P.133
ご希望によりPM6:00迄、当日出荷受付致します。

Price 価格

■数量スライド価格（1円未満切り捨て）P.133

数量区分	標準対応 小口				個別対応 大口
数　量	1〜19	20〜34	35〜49	50〜100	101〜
値引率	基準単価	5%	10%	18%	お見積り

表示数量超えはWOSにてご確認ください。

Example 使用例

ご使用上の注意
本商品のみで支持対象物を持ち上げる構造にはなっておりません。積載荷重については、併用するキャスターやアジャスタパッドの許容荷重をご参照ください。

移動時

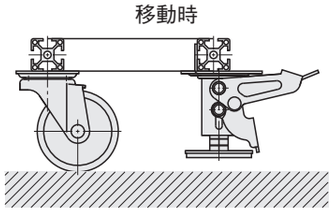

固定時

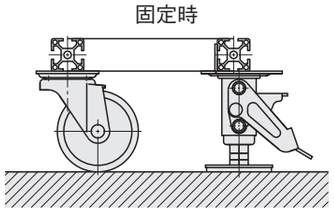

NG

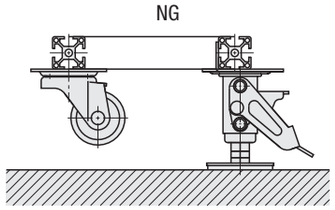

LEVELING PAD FOR ALUMINUM FRAME

アルミフレーム用アジャスタパッド

CADデータフォルダ名：41_Accessories

■標準タイプ

RoHS6

NFJN
NFJNS（ステンレス）
NFJNF

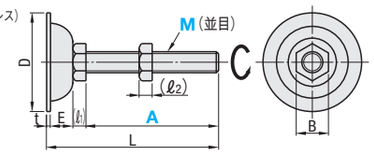

ねじ軸は回転し、3〜5°傾きます。

M	D	(ℓ1)	(ℓ2)	E	B	t
5	30	3.5	4	5.4	8	1.6
6		4	5		10	
8	38	5.5	6.5	11	13	
10		7	8		17	
12	60	8	10	18	19	2.0
16	75	10	13	20	24	
20		13	16		30	

Type	M材質	S表面処理
NFJN	SS400相当	三価クロメート
NFJNF		
NFJNS	SUS304	電解研磨

■A寸選択

型式 Type	M−A	L	垂直耐荷重(kN) NFJN・NFJNS	質量(g) NFJN	¥基準単価 NFJN	¥基準単価 NFJNS
NFJN NFJNS（ステンレス）	5−30	40.5	1.5	15	105	340
	5−60	70.5		19	125	370
	6−40	51	2.1	21	125	370
	6−60	91		28	135	400
	8−50	68.1	3.9	50	115	390
	8−100	118.1		65	175	450
	10−75	94.6	4.3	88	125	460
	10−100	119.6		100	195	650
	12−50	78	4.9	142	200	—
	12−75	103		166	145	630
	12−100	128		184	145	400
	12−125	153		200	155	430
	12−150	178		219	295	970
	16−75	107	5.9	287	235	980
	16−100	132		317	190	730
	16−130	162		356	205	810
	16−150	182		383	285	1,260
	16−180	212		422	230	1,135
	20−100	135	8.8	493	270	1,290
	20−130	165		557	390	1,465
	20−150	185		605	575	2,340
	20−180	215		671	410	1,690

■A寸指定

型式 Type	M	A 指定10mm単位	L	¥基準単価
NFJNF	10	80〜200	A+19.6	690
	12	80〜250	A+28	780
	16	80〜300	A+32	1,360
	20	110〜300	A+35	1,980

ねじ先端部は塗装処理になります。

Order 注文例　型式 − A
NFJN12−100
NFJNF10 − 80

Delivery 出荷日
●NFJN・NFJNS
在庫品　翌日出荷 P.133
ご希望によりPM6:00迄、当日出荷受付致します。
●NFJNF
3　日目出荷

Price 価格

■数量スライド価格（1円未満切り捨て）P.133

数量区分	標準対応 小口		個別対応 大口
数　量	1〜49	50〜100	101〜
値引率	基準単価	10%	お見積り

表示数量超えはWOSにてご確認ください。

■重荷重タイプ

RoHS6

FJFN
FJFNS
FJFNF

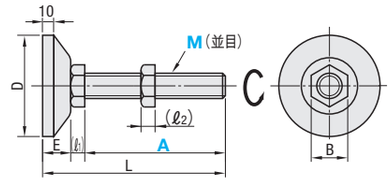

ねじ軸は回転し、3〜5°傾きます。

M	D	(ℓ1)	(ℓ2)	E	B
10	60	7	8	18	17
12		8	10		19
16		10	13		24
20		13	16		30

Type	M材質	S表面処理
FJFN	SS400相当	三価クロメート
FJFNF		
FJFNS	SUS304	—

■A寸選択

型式 Type	M−A	L	垂直耐荷重(kN)	質量(g)	¥基準単価 FJFN	¥基準単価 FJFNS
FJFN FJFNS（ステンレス）	10−75	100	10	319	385	1,550
	10−100	125		330	405	1,750
	12−75	101	13	339	395	1,620
	12−100	126		357	225	1,890
	12−125	151		376	230	2,120
	12−150	176		393	445	2,340
	16−75	103	16.6	436	455	2,250
	16−100	128		446	265	2,445
	16−130	158		505	285	2,520
	16−150	178		532	515	2,840
	16−180	208		571	335	3,170
	20−100	131	39.2	626	345	2,120
	20−130	161		692	390	2,150
	20−150	181		729	505	2,230
	20−180	211		800	525	2,250

kgf（荷重）＝N×0.101972

■A寸指定

型式 Type	M	A 指定10mm単位	L	¥基準単価
FJFNF	10	80〜200	A+25	1,340
	12	80〜250	A+26	1,420
	16	80〜300	A+28	1,920
	20	110〜300	A+31	2,480

ねじ先端部は塗装処理になります。

Order 注文例　型式 − A
FJFN10−75
FJFNF20 − 150

Delivery 出荷日
●FJFN・FJFNS
在庫品　翌日出荷 P.133
ご希望によりPM6:00迄、当日出荷受付致します。
●FJFNF
3　日目出荷

Price 価格

■数量スライド価格（1円未満切り捨て）P.133

数量区分	標準対応 小口		個別対応 大口
数　量	1〜49	50〜100	101〜
値引率	基準単価	10%	お見積り

表示数量超えはWOSにてご確認ください。

■省スペースタイプ

HNFJN　HNFJR

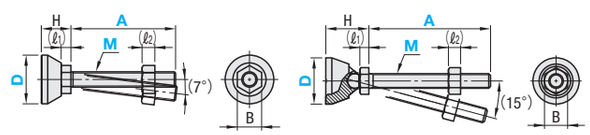

M材　質　SS400相当
S表面処理　三価クロメート

■ロータリータイプ

型式 Type	D	M(並目)	A	対応フレーム*	H HNFJN	H HNFJR	ℓ1	ℓ2	B	垂直耐荷重(kN)	質量(g) HNFJN	質量(g) HNFJR	¥基準単価 HNFJN	¥基準単価 HNFJR
HNFJN	28	8	20 50 100	30角	17.7	28.2	5.2	6.5	13	6.5	48	50	850	990
	38	12	30 80 100	40角	23	35.4	7.4	10	19	13	55	59	1,040	1,200
HNFJR（ロータリータイプ）	48	8	20 50 100	50角	20.7	33.2	5.2	6.5	13	6.5	77	73	1,320	1,530
		12	30 80 100		23	35.4	7.4	10	19	13	90	85	1,370	1,570
	58	8	20 50 100	60角	20.7	33.2	5.2	6.5	13	6.5	121	115	1,550	1,760
		12	30 80 100		23	35.4	7.4	10	19	13	133	129	1,590	1,800

*アルミフレーム端面に取り付け用タップ穴の追加工が1個になるフレームに御利用いただけます。端面に複数のタップがあるフレームには直接取り付けできません。

Order 注文例　型式 − M − A
HNFJN28 − 8 − 50

Delivery 出荷日　在庫品　翌日出荷 P.133
ご希望によりPM6:00迄、当日出荷受付致します。

Price 価格

Example 使用例

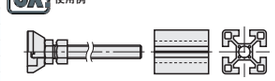

各アルミフレームの1列溝タイプに直接取付いただくとフレーム外寸からパッドがはみ出しません。

■数量スライド価格（1円未満切り捨て）P.133

数量区分	標準対応 小口		個別対応 大口
数　量	1〜49	50〜100	101〜
値引率	基準単価	10%	お見積り

表示数量超えはWOSにてご確認ください。