AIR CHUCK –COMPACT PARALLEL TYPE– / SENSOR

小型平行チャック/センサ

■小型平行チャック

RoHS10

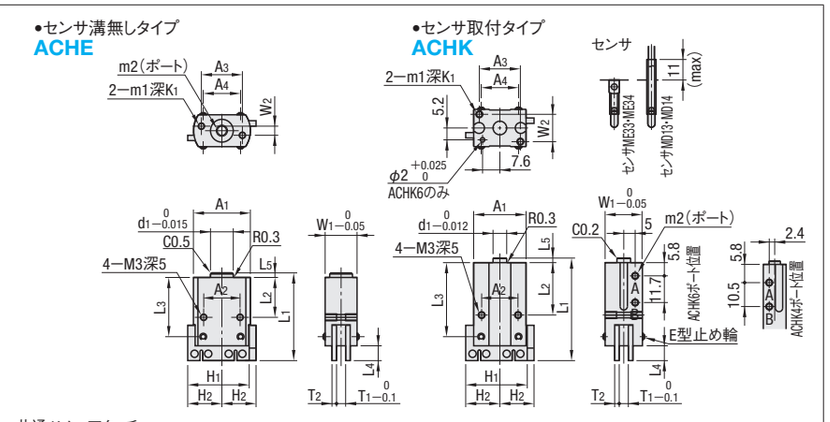

図はエアが抜けている状態

図は単動:エアが抜けている状態
複動:ポートBにエアが入った状態

部品名	M材質	S表面処理
本体	A5056	白アルマイト
ツメ・アタッチメント取付部	S45C	窒化処理

アタッチメントの詳細は**P.1564**をご参照ください。

型式 Type	ストローク	選択 単動	選択 複動	A1	A2	A3	A4	L1	L2	L3	L4	L5	H1	H2	H3	H4	H5	W1	W2	T1	T2	d1	d2	m1	m2	K1	P1	P2	P3
ACHE	4	N	—	22	12	13.6	14.4	33.5	16.5	22.5	5.5	1.5	24	13	2.5	5	2.5	10	4	3.1	1.5	6	2.2	3	3	6	20	16	4
	6			25	16	18	16.4	38.5	17.5	26	6.5	2	27	15	3	6	3	14	—	4.1	2	10	3.2	3	5	6	23.2	17.2	5
ACHK	4	N	D	20	12	10	14.4	40.5	23.5	29.5	5.5	1.5	24	13	2.5	5	2.5	10	6	3.1	1.5	5	2.2	2.6	3	4	20	16	4
	6			23	16	18	16.4	45	23	32.5	6.5	2	27	15	3	6	3	16.4	12	4.1	2	6	3.2	3	3	6	23.2	17.2	5

型式 Type	ストローク	選択 単動	選択 複動	シリンダ内径	実効把持力(N) 単動(バネ)	実効把持力(N) 複動	静的許容荷重(N) F1	静的許容荷重(N) F2	質量(g)	センサ溝	¥基準単価 1〜10コ
ACHE	4	N	—	8	4.2(1)	—	5	2.5	17	無	9,600
	6			10	7.2(1.3)	—	10	5	31		9,600
ACHK	4	N	D	8	4.2(1)	4.9	5	2.5	19	有	10,400
	6			12	10.4(1.9)	12.2	10	5	37		11,000

仕様、把持点データは概要ページの**P.1562**をご参照ください。
実効把持力は、空気圧0.4MPa・把持点L=20mmでの値です。
静的許容荷重は目安であり保証値ではありません。
静的許容荷重の方向は右図F1・F2になります。

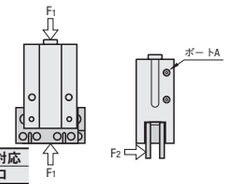

Order 注文例　型式 ACHK4 − 単動・複動選択 N

Delivery 出荷日　在庫品　翌日出荷 P.133

ご希望によりPM6:00迄、当日出荷受付致します。

数量区分	標準対応 小口	個別対応 大口
数　量	1〜10	11〜
出荷日	通常	お見積り

表示数量超えはWOSにてご確認ください。

■エアチャック用センサ

RoHS10

MD 13
MD 14

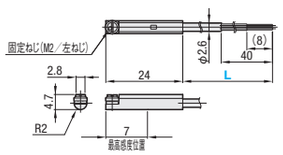

ME 33
ME 34

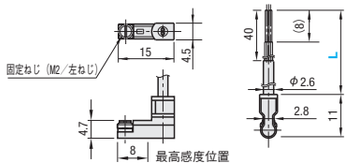

型式 Type	L(選択)		負荷電圧	負荷電流	表示灯	センサ種類	線数	リード線取出し	¥基準単価 L1(1m)	¥基準単価 L3(3m)
MD13	L1(1m)	L3(3m)	DC28V以下	0.1〜40mA	発光ダイオード(ON時点灯)	無接点	3線	後方	1,960	2,310
MD14			DC10〜28V	5〜20mA			2線		2,240	2,520
ME33			DC28V以下	0.1〜40mA			3線	上方	1,960	2,310
ME34			DC10〜28V	5〜20mA			2線		2,240	2,520

センサの詳細仕様は、**P.1546**をご参照ください。
使用温度範囲：0〜60℃

Order 注文例　型式 MD14L1

Delivery 出荷日　在庫品　翌日出荷 P.133

ご希望によりPM6:00迄、当日出荷受付致します。

■数量スライド価格（1円未満切り捨て）P.133

数量区分	標準対応 小口	標準対応 大口	個別対応 大口
数　量	1〜4	5〜10	11〜
値引率	基準単価	5%	お見積り

表示数量超えはWOSにてご確認ください。

PDFは21年6月時点の内容です。最新情報はWEB頁でご確認ください（仕様は『外形図・規格表』タブに掲載）

ATTACHMENT FOR AIR CHUCK　FINGER FOR AIR CHUCK (DIRECT INSTALLATION TYPE) –FLAT TYPE–

エアチャック用アタッチメント/エアチャック用ツメ（直接取付タイプ）

−フラット形状−

CADデータフォルダ名:55_Cylinders

■エアチャック用アタッチメント

RoHS10

	Type	M材質	S表面処理	A付属品
固定タイプ	ACHAT	S45C	タフトライド®	六角穴付ボルト2本 位置決めピン1本
指定タイプ	ACHATW		無電解ニッケルメッキ	

位置決めピンはピン穴に圧入した状態で出荷します。

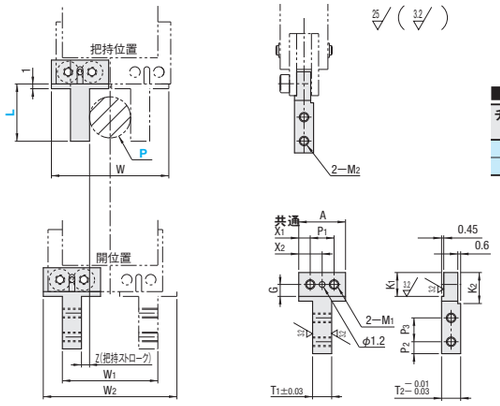

■共通寸法

チャック呼び	T1	T2	P1	P2	P3	G	K1	K2	M1	M2	d
4	4	4	5	2.5	5	2.5	5	6.5	M2	M2	2.4
6	5.2	5	6	3	5.7	3	5.5	6.7	M3	M2.5	2.9

Pはワークをつかむポイントです。
把持位置はポートAにエアが入った状態です。
とじ代は片側0.3mmです。
指定タイプは端面にセンター穴がつく場合があります。

■固定タイプ

型式 Type	チャック呼び	L	P(最小値)	W	W1	W2	Z	A	X1	X2	適用チャック本体	¥基準単価 1〜4セット(2コ1セット)
ACHAT	4	12	8.6	22.4	20	25.8	1.7	9.8	2.4	4.9	ACHK4−□	2,000
	6	14	7.4	24.4	23.2	29.8	2.7	11.8	2.9	5.9	ACHK6−□	2,000

単価は1セット（両側）あたりの単価です。

Order 注文例　型式 − L − P　ACHAT4 − L13 − P8.6

Delivery 出荷日　在庫品　翌日出荷 P.133

ご希望によりPM6:00迄、当日出荷受付致します。

■指定タイプ

型式 Type	チャック呼び	L 指定1mm単位	P 選択	W	W1	W2	Z	A	X1	X2	適用チャック本体	¥基準単価 1〜4セット(2コ1セット)
ACHATW	4	12〜18	0.6 8.6 16.6	24.6	P+11.4	28	1.7	12	3.5	6	ACHK4−□ ACHE4−N	3,800
	6	14〜25	0.6 7.4 14.2	24.6	P+15.8	30	2.7	12	3	6	ACHK6−□ ACHE6−N	3,800

単価は1セット（両側）あたりの単価です。

Order 注文例　型式 5 日目出荷

数量区分	標準対応 小口	個別対応 大口
数　量	1〜4	5〜
出荷日	通常	お見積り

表示数量超えはWOSにてご確認ください。

■エアチャック用ツメ

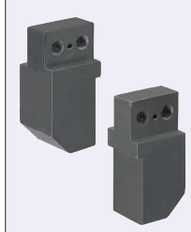

RoHS10

Type	M材質	S表面処理	A付属品
YFTB	S45C	四三酸化鉄皮膜	六角穴付ボルト2本 位置決めピン
YFTM		無電解ニッケルメッキ	

位置決めピンはピン穴に圧入した状態で出荷致します。

■特長

片側綴じ代0.3mmに設計されたフラット形状のツメです。
ワークの大きさをP寸で指定するだけで把持できます。

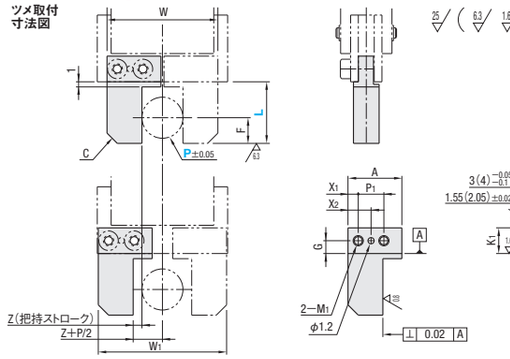

■共通寸法

チャック呼び	P1	A	X1	X2	G	K1	K2	M1
4	5	10.5	2	4.5	2.5	5	5.5	M2
6	6	11.5	2.5	5.5	3	5.5	6.7	M3

チャック呼び	適用チャック
4	ACHK4−N・ACHK4−D・ACHE4−N
6	ACHK6−N・ACHK6−D・ACHE6−N

（　）は本体6mmストローク用

■チャック本体 4mmストローク用（片側ストローク2mm）

型式 Type	チャック呼び	P 基準ピン 指定0.1mm単位	L 指定1mm単位	F	C	T	Z	W	W1
YFTB YFTM	4	3.0〜4.0	8〜29	2	3	5	1.7	21.6	25
		4.1〜5.0	8〜30	2.5					
		5.1〜6.0	9〜30	3					
		6.1〜7.0	9〜31	3.5					
		7.1〜8.0	10〜31	4					
		8.1〜9.0	11〜32	4.5	2				
		9.1〜10.0	12〜32	5					

■チャック本体 6mmストローク用（片側ストローク3mm）

型式 Type	チャック呼び	P 基準ピン 指定0.1mm単位	L 指定1mm単位	F	C	T	Z	W	W1
YFTB YFTM	6	3.0〜4.0	8〜44	2	3	6	2.7	23.6	29
		4.1〜5.0	8〜45	2.5					
		5.1〜6.0	9〜45	3					
		6.1〜7.0	9〜46	3.5					
		7.1〜8.0	10〜46	4					
		8.1〜9.0	11〜47	4.5	2				
		9.1〜10.0	12〜47	5					

Order 注文例　型式 YFTB4 − P 5.5 − L L11

Example 使用例

Delivery 出荷日　5 日目出荷

Price 価格

呼び	¥基準単価 1〜4コ YFTB	YFTM
4	3,570	3,690
6	3,670	3,790
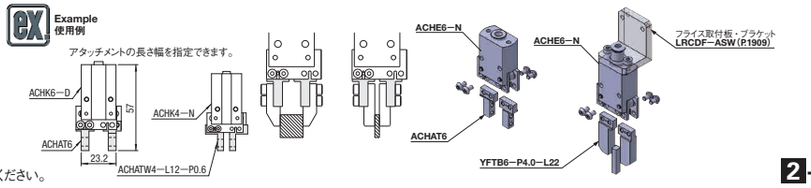
表示数量超えはWOSにてご確認ください。