キャスタ/アングル取付タイプ
ー軽荷重ー

許容荷重 80～700N 平付けプレート

CADデータフォルダ名：47_Casters

■軽荷重タイプ

自在 CLGJ　固定 CLGK　自在＋ストッパ付 CLGS

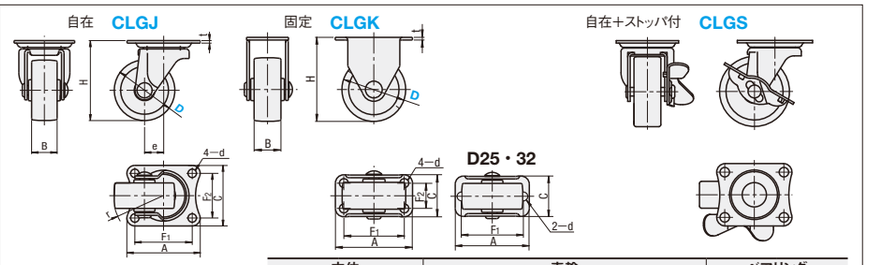

本体		車輪	ベアリング	
M材質	S表面処理	M材質(色)	旋回部	車輪部
SPHC	三価クロメート	合成ゴム(黒)・ナイロン(白)・ウレタン(茶)・鋳物(グレー)・エラストマー(グレー)	有	無

本体タイプ	型式 Type	D	車輪材質	H	A	C	F1	F2	d	B	r	e	t	許容荷重(N) R	N	U	G	E	質量(g) R	N	U	G	E
自在タイプ	CLGJ	25	R(ゴム) N(ナイロン) U(ウレタン) G(鋳物) E(エラストマー)	35	35	30	28	23	4.2	12	21	8	1.6	80	100	100	120	80	35	30	40	53	33
		32		42	38	32	30	24		14	27	10	1.6	120	180	180	200	120	50	40	50	68	48
		38		50	46	38	36	28	5.3	17	32	12	1.6	200	280	280	300	200	80	75	80	116	70
		50		65	59	47	46	35	6.5	20	42	16	2	300	380	380	400	250	140	110	119	213	170
		65		80	70	58	55	42	8.8	25	53	19	2.3	400	550	550	600	400	245	180	195	450	180
		75		90						26	58			500	650	650	700	500	290	195	215	555	230
固定タイプ	CLGK	25		35	36	18	29	—	4.2	12	—	—	1.6	80	100	100	120	80	25	23	31	47	24
		32		42		20				14			1.6	120	180	180	200	120	38	30	40	58	35
		38		50	46	25	36	15	5.3	17			1.6	200	280	280	300	200	63	48	52	106	55
		50		65	58	40	45	25	6.5	20			2	300	380	380	400	250	130	95	110	220	96
		65		80	70	47	55	28	8.8	25			2.3	400	550	550	600	400	240	175	190	395	190
		75		90						26				500	650	650	700	500	290	195	215	530	210
自在＋ストッパタイプ	CLGS	50		65	59	47	46	35	6.5	20	44	16	2	300	380	380	500	250	165	135	145	420	170
		65		80	70	58	55	42	8.8	25	58	19	2.3	400	550	550	600	400	280	215	230	485	280
		75		90						26	58			500	650	650	700	500	325	230	250	590	230

Order 注文例　型式 CLGJ38 ー 車輪材質 R

Delivery 出荷日　在庫品　翌日出荷 P.133
ご希望によりPM6:00迄、当日出荷受付致します。

Price 価格

数量スライド価格 (1円未満切り捨て) P.133

数量区分	標準対応 小口			個別対応 大口
数　量	1～49	50～100		101～
値引率	基準単価	20%		お見積り

表示数量超えはWOSにてご確認ください。

型式 Type	D	¥基準単価 R	N	U	G	E
CLGJ	25	128	118	144	180	75
	32	144	128	168	210	90
	38	224	200	296	330	135
	50	376	336	592	610	225
	65	375	340	620	620	400
	75	413	370	740	720	450
CLGK	25	112	108	134	150	65
	32	128	112	152	180	75
	38	168	144	256	250	105
	50	296	264	488	490	180
	65	301	270	550	500	320
	75	347	300	670	600	365
CLGS	50	330	290	460	430	280
	65	480	420	770	690	435
	75	560	480	890	800	475

■アングル取付タイプ

自在 CNGA　自在＋ストッパ付 CNGAS

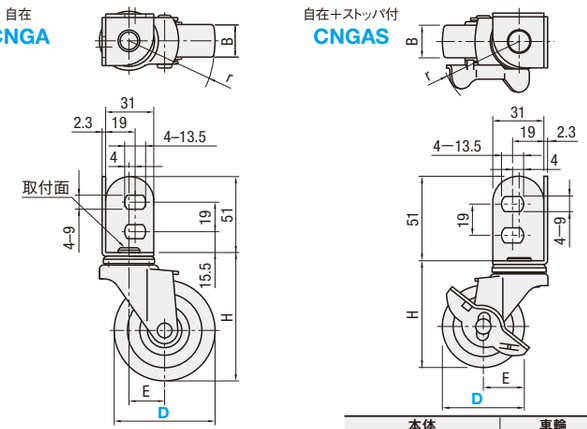

垂直荷重は必ず取付面で受けてください。アングル外側に取付けると破損・変形の原因になります。

本体		車輪	ベアリング	
M材質	S表面処理	M材質(色)	旋回部	車輪部
SPHC	三価クロメート	合成ゴム(黒) ナイロン(白)	有	無

取付形状	型式 Type	D	車輪材質	H	B	E	r	許容荷重(N)	質量(g)	¥基準単価 R	N
アングル取付	CNGA	50	R(ゴム)	65	20	22	47	300	200	249	248
		65		82	21	23	56		270	490	664
		75		92		27	65	400	310	570	703
アングル取付ストッパ付タイプ	CNGAS	50	N(ナイロン)	65	20	22	49	300	210	308	307
		65		82	21	23	56		285	580	769
		75		92		27	65	400	330	620	815

Order 注文例　型式 CNGA50 ー 車輪材質 R

Delivery 出荷日　在庫品　翌日出荷 P.133
ご希望によりPM6:00迄、当日出荷受付致します。

Price 価格

数量スライド価格 (1円未満切り捨て) P.133

数量区分	標準対応 小口			個別対応 大口
数　量	1～29	30～49	50～100	101～
値引率	基準単価	5%	10%	お見積り

表示数量超えはWOSにてご確認ください。

キャスタ
ー軽中荷重ー

許容荷重 300～1600N 平付けプレート

CADデータフォルダ名：47_Casters

自在 CHAMJ−E　固定 CHAMK−E　自在＋ストッパ付 CHAMS−E

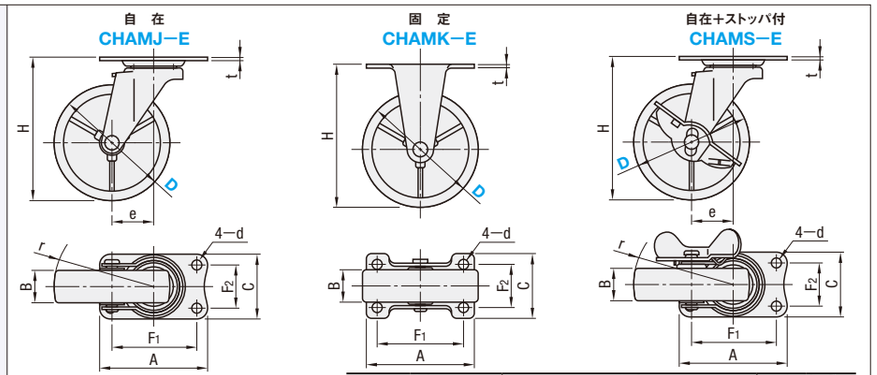

本体		車輪	ベアリング	
M材質	S表面処理	M材質(色)	旋回部	車輪部
SPHC	三価クロメート	合成ゴム(黒)・ウレタン(茶)・ナイロン(白)・エラストマー(グレー)	有	無

本体タイプ	型式 Type	D	車輪材質	H	A	C	F1	F2	d	e	r	B R	U	N	t	許容荷重(N) R	U	N	E	質量(g) R	U	N	E	¥基準単価 R	U	N	E
自在タイプ	CHAMJ−E	50	R(ゴム)	65	70	42	56	28	6.5	22	47	20	21	21	2	300	380	400	250	180	165	150	185	257	371	247	—
		65		82						23	56						400		300	250	200	190	296	342	551	314	365
		75		92						27	65	21				400	450	500		285	215	200	200	390	570	371	430
		100		122	100	58	82	40	8.8	31	82	25	28	25	2.3	500	600	600	500	600	465	420	526	684	893	627	695
固定タイプ	CHAMK−E	50	U(ウレタン)	65	70	42	56	28	6.5	—	—	20	21	21	2	300	380	400	250	140	120	110	110	205	307	190	—
		65		82													400		300	195	145	135	140	288	439	247	295
		75		92								21				400	450	500		230	160	145	230	319	496	304	345
		100		122	100	58	82	40	8.8			25	28	25	2.3	500	600	600	500	505	345	325	340	593	855	561	570
自在ストッパ付タイプ	CHAMS−E	50	N(ナイロン) E(エラストマー)	65	70	42	56	28	6.5	22	47	20	21	21	2	300	380	400	250	205	185	170	207	304	447	323	—
		65		82						23	56						400		300	285	215	215	267	380	646	437	390
		75		92						27	65	21				400	450	500		320	250	230	230	437	684	447	455
		100		122	100	58	82	40	8.8	31	82	25	28	25	2.3	500	600	600	500	670	525	475	490	751	1,074	694	760

自在 CHAMJ−S　固定 CHAMK−S　自在＋ストッパ付 CHAMS−S

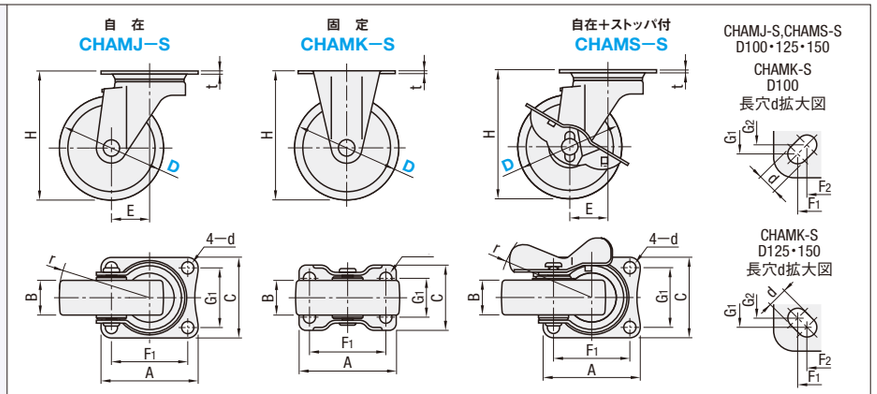

本体		車輪	ベアリング	
M材質	S表面処理	M材質(色)	旋回部	車輪部
SPHC	三価クロメート	合成ゴム(黒)・ウレタン(D50・65・75茶　D100・125・150グレー)・ナイロン(白)	有	無

D100、125、150のゴム車輪はホイールが鉄になります。

本体タイプ	型式 Type	D	車輪材質	H	A	C	F1	F2	G1	G2	d	E	r	B R	U	N	t	許容荷重(N) R	U	N	質量(g) R	U	N	¥基準単価 R	U	N
自在タイプ	CHAMJ−S	50	R(ゴム)	70	70	58	55	—	42	—	8.8	27	53	28	25	28	2.3	500	600	600	325	305	290	330	590	380
		65		85									61	25		25				700	375	325	310	410	680	430
		75		93								28	66			26		600	700	800	420	345	325	450	740	480
		100		132	90	90	71	68	71	68	11	32	83	32	32	32	3.2	1200	1000	1200	920	790	770	880	1,580	930
		125		168	102	102	80	75	80	75		40	105	38	40	40		1500	1300	1500	1505	1465	1315	1,470	2,330	1,620
		150		190									115	40				1600	1400	1600	1710	1585	1490	1,620	2,860	1,860
固定タイプ	CHAMK−S	50	U(ウレタン)	70	70	47	55	—	28	—	8.8	—	—	28	25	28	2.3	500	600	600	195	175	160	260	510	280
		65		85										25		25				700	250	200	185	330	580	310
		75		93											26			600	700	800	295	220	200	340	640	360
		100		132	110	75	90	80	50	45	11			32	32	32	2.6	1200	1000	1200	740	610	585	740	1,380	730
		125		168	136	100	112	100	56	53				38	40	40	3.0	1500	1300	1500	1135	1090	945	1,090	1,880	1,250
		150		190	137	93								40			2.6	1600	1400	1600	1290	1160	1100	1,270	2,630	1,490
自在ストッパ付タイプ	CHAMS−S	50	N(ナイロン)	70	70	58	55	—	42	—	8.8	27	67	28	25	28	2.3	500	600	600	345	335	310	480	690	490
		65		85									68	25		25				700	430	375	350	490	770	530
		75		93								28			26			600	700	800	470	380	360	540	820	590
		100		132	90	90	71	68	71	68	11	32	86	32	32	32	3.2	1200	1000	1200	1005	875	850	1,080	1,820	1,130
		125		168	102	102	80	75	80	75		40	108	38	40	40		1500	1300	1500	1690	1650	1505	1,900	2,370	2,010
		150		190									115	40				1600	1400	1600	1875	1750	1700	2,300	2,990	2,370

Order 注文例　型式 CHAMS ー E75 ー 車輪材質 U
CHAMJ ー S65 ー R

Delivery 出荷日　在庫品　翌日出荷 P.133
ご希望によりPM6:00迄、当日出荷受付致します。

Price 価格

数量スライド価格 (1円未満切り捨て) P.133

数量区分	標準対応 小口			個別対応 大口
数　量	1～49	50～99	100～200	201～
値引率	基準単価	10%	15%	お見積り

表示数量超えはWOSにてご確認ください。