BEARINGS WITH HOUSINGS -T-SHAPED SHORT DOUBLE BEARING TYPE-

ベアリングホルダセット

ーT型ショートダブルタイプー

カタログ規格外品はこちら P.137　CADデータフォルダ名：14_Bearings_with_Holder

■**特長**：2つのベアリングを合わせることで通常のダブルタイプより前後のスペースを確保できます。

Type	M材質 ベアリング	M材質 ホルダ	S表面処理 ホルダ	A付属品 止め輪
BGMWB	スチール	S45C相当	四三酸化鉄皮膜	ばね用鋼
BGMW			無電解ニッケルメッキ	SUS304相当
BGMWS	ステンレス	SUS304相当	―	

軸受け精度　JIS　B　1514 0級

- 外径スペースが不足した時に必要なラジアル荷重を得るのに適しています。
- ＊ゴムシールベアリング（VV・DD）は全てスチールです。
- T型ショートダブルの（B×2）寸法はベアリングホルダの止め輪溝の開始位置を表示しています。
- ベアリングと止め輪の間には隙間が発生します。選定時にはご注意ください。

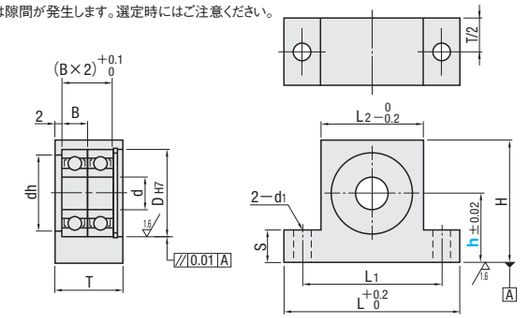

型式 Type	ベアリング品番	シール	h 選択	d	DH7	許容差	dh	B	H	L	L1	L2	T	S	d1	¥基準単価 BGMWB	BGMW	BGMWS
BGMWB BGMW BGMWS	605	ZZ 両シールド（×1.0） ＊VV 非接触ゴムシール（×1.1） DD 接触ゴムシール（×1.1）	15 20 25	5	14	+0.018 0	10	5	h+11	40	30	20	15	5	4.5	2,540	2,730	―
	606		20 25 30	6	17		13	6	h+13	47	35	23	18	10	5.5	2,640	2,830	6,040
	608			8	22	+0.021 0	18	7	h+15	53	41	29	19			2,760	2,950	6,180
	6900		20 30 40	10			19	6					18			3,040	3,230	6,520
	6000				26		22	8	h+17	58	46	34	23			2,860	3,050	6,290
	6901			12	24		21	6	h+16	56	44	32	18			3,080	3,360	6,800
	6001				28		24	8	h+18	60	48	36	23			3,030	3,320	6,620
	6902		30 40 50	15			25	7	h+18				19	15		3,170	3,460	7,320
	6002				32	+0.025 0	28	9	h+20	68	54	40	24		6.5	3,190	3,480	7,240
	6903			17	30	+0.021 0	27	7	h+19	64	52	38	20			3,350	3,640	8,160
	6003				35		31	10	h+22	70	56	43	26			3,290	3,570	7,850
	6904		40 50 60	20	37	+0.025 0	34	9	h+23	73	59	45	24			3,520	3,900	8,940
	6004				42		36	12	h+25	82	66	50	31		9	3,420	3,800	8,450
	6005			25	47		41		h+28	96	76	56				3,630	4,010	―
	6006		40 50 80	30	55	+0.030 0	48	13	h+32	104	84	64	32	20	11	4,110	4,490	―

- シールがVV及びDDの場合には表中価格に1.1を掛けた金額になります。（1円単位切り捨て）
  （例）BGMW6000VV−30の時　表中価格3,050円×1.1=3,355円　→　3,350円
- 適用サイズは価格表でご確認ください。
- ベアリングの詳細規格は**P.1025・1027・1029〜1032・1039・1040**をご覧ください。
- ＊VV（非接触ゴムシール）は605番・606番は選択できません。

Order 注文例

型式 Type	ベアリング	シール	h
BGMW 6000	ZZ	―	30

Alteration 追加工

型式	h	（KKC・KCC・NA）
BGMW6000VV ―	30 ―	NA

KCC・KKCのみ　5 日目出荷

Alterations	ベアリング・止め輪組付なし	C2面取り追加工	C面取り追加工
Code	NA	KCC	KKC
Spec.	ベアリング・止め輪をホルダに組み込まず、付属品として出荷します。	上端面をC2面取りします。	上端両側の角をC面取り（45°）追加工します。 指定方法 KKC
¥/1Code	無料	200	600

d	KKC
5〜8	5
10〜20	10
25・30	12

Delivery 出荷日

●BGMWB・BGMW

3 日目出荷

急				ご注文締切
	ストーク A早割	翌日出荷	300円/1明細行	PM 3:00迄
	ストーク A	翌日出荷	800円/1本	PM 6:00迄

P.134

- ストークA早割は1明細行当たり一律300円
- ストークAは3本以上で1明細行当たり一律2,160円

●BGMWS

3 日目出荷

急				ご注文締切
	ストーク A	翌日出荷	800円/1本	PM 6:00迄

P.134

- 3本以上で1明細行当たり一律2,160円

Price 価格

■**数量スライド価格**（1円未満切り捨て）P.133

数量区分	標準対応 小口			個別対応 大口
数　量	1〜9	10〜14	15〜20	21〜
値引率	基準単価	5%	10%	お見積り
出荷日	通常			

- 表示数量超えはWOSにてご確認ください。

長納期大口割（ストークL）

- ストークLについては、**P.135**をご覧ください。ご利用の方はWOSにてご確認ください。

BEARINGS WITH HOUSINGS -L SHAPE TYPE-

ベアリングホルダセット

ーL型タイプー

大口対応 BIG ORDER

カタログ規格外品はこちら P.137　CADデータフォルダ名：14_Bearings_with_Holder

■サイドのスペースを確保したい場合に適しています。

Type 高さh選択タイプ	高さh指定タイプ	M材質 ベアリング	M材質 ホルダ	S表面処理 ホルダ	A付属品 止め輪
BGLKB	BGLFB	スチール	S45C相当	四三酸化鉄皮膜	ばね用鋼
BGLK	BGLF			無電解ニッケルメッキ	SUS304相当
BGLKA	BGLFA		2000系アルミ合金	白アルマイト処理	
BGLKSA	BGLFSA	ステンレス			
BGLKS	BGLFS		SUS304相当	―	

軸受け精度　JIS　B　1514 0級

- ＊ゴムシールベアリング（VV・DD）は全てスチールです。
- ベアリングと止め輪の間には隙間が発生します。選定時にはご注意ください。

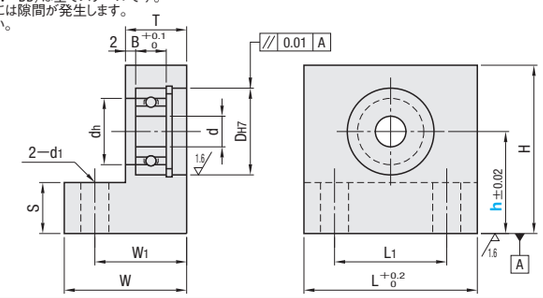

型式 Type	ベアリング品番	シール	h 高さ選択タイプ	h 高さh指定タイプ 1mm単位	d	DH7	許容差	dh	B	H	L	L1	W	W1	T	S	d1	¥基準単価 高さh選択タイプ BGLKB	BGLK	BGLKA	BGLKSA	BGLKS	高さh指定タイプ BGLFB	BGLF	BGLFA	BGLFSA	BGLFS
高さh選択タイプ BGLKB BGLK BGLKA BGLKSA BGLKS	623	ZZ 両シールド（×1.0） ＊VV 非接触ゴムシール（×1.1） DD 接触ゴムシール（×1.1）	15 20 25	15〜30	3	10	+0.015 0	7	4	h+9	20	10	20	15	10	5	4.5	1,920	2,020	1,810	―	―	3,180	3,350	3,020	―	―
	624				4	13	+0.018 0	9	5	h+11	22	12	20	15	10			1,950	2,050	1,840	―	―	3,250	3,420	3,080	―	―
	605				5	14		10	5	h+11	24	14	20	15	10			1,990	2,090	1,890	―	―	3,310	3,480	3,140	―	―
	625		20 25 30	20〜30		16		12	5	h+12	28	16	22	16	10	10	5.5	2,030	2,140	1,920	―	―	3,380	3,560	3,200	―	―
	606				6	17		13	6	h+13	34	22	24	18	12			2,070	2,180	1,960	2,140	3,510	3,460	3,640	3,270	3,400	5,810
	626					19		15	6	h+14	36	24	24	18	12			2,110	2,220	2,010	2,280	3,580	3,520	3,710	3,340	3,570	5,950
	608				8	22		18	7	h+15	38	26	24	18	12			2,160	2,270	2,050	2,310	3,670	3,590	3,780	3,410	3,630	6,080
	628		25 30	25〜30		24		20	8	h+16	34	22	27	21	15			2,210	2,330	2,080	2,360	3,710	3,680	3,870	3,470	3,710	6,150
	6900		25 30 40	25〜40	10	22	+0.021 0	19	6	h+15	32	20	24	18	12			2,380	2,500	2,290	2,580	3,900	3,830	4,030	3,660	3,910	6,520
	6000					26		22	8	h+17	38	26	27	21	15			2,250	2,370	2,130	2,760	3,830	3,740	3,940	3,540	4,140	6,380
	6200					30		24	9	h+19	40	28	27	21	15			2,260	2,380	2,150	2,860	3,910	3,770	3,970	3,570	4,240	6,530
	6901				12	24		21	6	h+16	36	24	24	18	12			2,410	2,540	2,330	2,690	4,070	4,110	4,330	3,940	4,260	6,990
	6001					28		24	8	h+18	40	28	27	21	15			2,380	2,500	2,240	2,890	4,030	4,080	4,290	3,860	4,460	6,940
	6201					32	+0.025 0	26	10	h+20	42	30	28	22	16			2,390	2,520	2,270	3,020	4,200	4,110	4,330	3,900	4,600	7,210
	6902		30 40 50	30〜50	15	28	+0.021 0	25	7	h+18	42	30	24	18	12	15		2,570	2,700	2,420	2,910	4,510	4,280	4,500	4,050	4,470	7,530
	6002					32	+0.025 0	28	9	h+20	50	36	29	22	15			2,570	2,710	2,430	3,170	4,550	4,280	4,510	4,060	4,750	7,570
	6202		40 50	40〜50		35		29	11	h+22	44	30	31	24	17			2,610	2,750	2,470	3,250	4,760	4,340	4,570	4,110	4,850	7,920
高さh指定タイプ BGLFB BGLF BGLFA BGLFSA BGLFS	6903		30 40 50	30〜50	17	30	+0.021 0	27	7	h+19	42	30	26	20	13		6.5	2,690	2,830	2,570	3,600	5,110	4,480	4,720	4,290	5,350	8,400
	6003					35		31	10	h+22	50	36	31	24	16	12.5		2,740	2,880	2,580	3,590	5,190	4,560	4,800	4,310	5,350	8,940
	6203					40		34	12	h+24	48	36	33	26	20			2,810	2,960	2,670	3,550	5,730	4,690	4,940	4,450	5,360	9,600
	6904		40 50 60	40〜60	20	37	+0.025 0	34	9	h+23	45	31	29	22	15	15		2,840	2,990	2,800	3,690	5,490	4,830	5,080	4,510	5,360	9,200
	6004					42		36	12	h+25	54	38	35	27	19		9	2,760	2,910	2,630	3,720	5,300	4,760	5,010	4,490	5,540	9,100
	6204					47		40	14	h+28	60	44	36	28	20			2,890	3,040	2,740	3,980	5,900	4,800	5,050	4,560	5,750	9,830
	6005				25	47		41	12	h+28	62	46	35	27	19			3,020	3,180	―	―	―	5,030	5,290	―	―	―
	6205		50 80	50〜80		52	+0.030 0	45	15	h+31	70	50	42	32	22	20	11	3,050	3,210	―	―	―	5,100	5,370	―	―	―
	6006				30	55		48	13	h+32	74	54	40	30	20			3,430	3,610	―	―	―	5,710	6,010	―	―	―
	6206					62		55	16	h+36	82	62	43	33	23			3,800	4,000	―	―	―	5,790	6,090	―	―	―

- シールがVV及びDDの場合には表中価格に1.1を掛けた金額になります。（1円単位切り捨て）
  （例）BGLK6000DD−30の時　表中価格2,370円×1.1=2,607円　→　2,600円
- 適用サイズは価格表でご確認ください。
- ＊VV（非接触ゴムシール）は623番・624番・605番・606番は選択できません。

Order 注文例

型式 Type	ベアリング	シール	h
BGLK 6000	DD	―	30
BGLFA 6904	ZZ	―	45

Alteration 追加工

型式	h	（KKC・KCC・NA）
BGLF6000ZZ ―	30 ―	KKC

KCC・KKCのみ　5 日目出荷

Alterations	ベアリング・止め輪組付なし	C2面取り追加工	C面取り追加工
Code	NA	KCC	KKC
Spec.	ベアリング・止め輪をホルダに組み込まず、付属品として出荷します。	上端面をC2面取りします。	上端両側の角をC面取り（45°）追加工します。 指定方法 KKC
¥/1Code	無料	200	700

d	KKC
3〜8	5
10〜20	10
25・30	12

- 高さh指定タイプのみ適用

Delivery 出荷日

●S45C相当品・SUS304相当品

3 日目出荷

急				ご注文締切
	ストーク A	翌日出荷	800円/1本	PM 6:00迄

P.134

- 3本以上で1明細行当たり一律2,160円

●アルミ合金品

3 日目出荷

急				ご注文締切
	ストーク A早割	翌日出荷	300円/1明細行	PM 3:00迄
	ストーク A	翌日出荷	800円/1本	PM 6:00迄

P.134

- ストークA早割は1明細行当たり一律300円
- ストークAは3本以上で1明細行当たり一律2,160円

Price 価格

●高さh選択タイプ（BGLKSの50個以上の納期はお見積）

■**数量スライド価格**（1円未満切り捨て）P.133

数量区分	標準対応 小口					個別対応 大口
数　量	1〜9	10〜14	15〜19	20〜49	50〜100	101〜
値引率	基準単価	5%	10%	18%	25%	お見積り
出荷日	通常				+7日	

- 表示数量超えはWOSにてご確認ください。
- ストークLについては、**P.135**をご覧ください。ご利用の方はWOSにてご確認ください。

長納期大口割（ストークL）

●高さh指定タイプ（BGLFSの20個以上の納期はお見積）

■**数量スライド価格**（1円未満切り捨て）P.133

数量区分	標準対応 小口				個別対応 大口
数　量	1〜9	10〜14	15〜19	20〜50	51〜
値引率	基準単価	5%	10%	18%	お見積り
出荷日	通常			+5日	

- 表示数量超えはWOSにてご確認ください。
- ストークLについては、**P.135**をご覧ください。ご利用の方はWOSにてご確認ください。

長納期大口割（ストークL）