CLEAN BEARINGS WITH HOUSINGS -SINGLE BEARING TYPE-

低発塵グリース封入ベアリングホルダセット

ーシングルタイプー

2日目出荷 納期短縮　大口対応 BIG ORDER

カタログ規格外品はこちら P.137

CADデータフォルダ名：14_Bearings_with_Holder

RoHS10

止め輪付	止め輪付インロー	止め輪なし	M材質 ベアリング	M材質 ホルダ	S表面処理 ホルダ
S−SBACA	S−SBACR	S−SBACN	ステンレス	2000系アルミ合金	白アルマイト処理
S−SBGCA	S−SBGCR	S−SBGCN		SUS304	−

ベアリングの外輪をおさえるために B寸法をマイナス公差としているためベアリングが0.1〜0.2とび出す事があります。
取付穴は、表・裏両方から取付けられるよう、タップ加工及びザグリ加工がされています。
止め輪付タイプは、ベアリングと止め輪の間に隙間が発生します。選定時にはご注意ください。

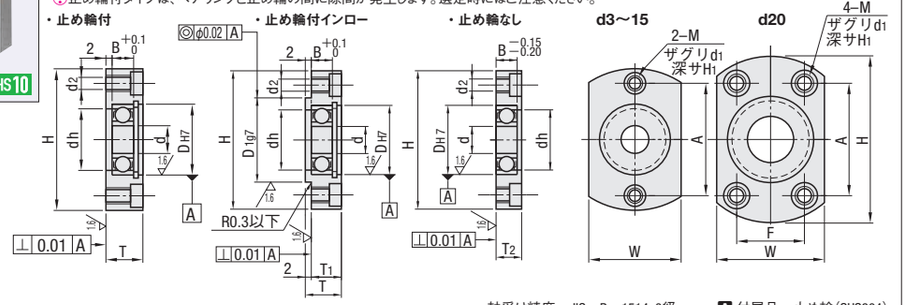

軸受け精度　JIS B 1514 0級　A 付属品　止め輪(SUS304)

型式 Type	ベアリング品番	d	DH7	許容差	B	H	W	T	T1	T2	dh	D1g7	許容差	A	F	M(並目)(d2)	d1	H1
止め輪付 S−SBACA S−SBGCA / 止め輪付インロー S−SBACR S−SBGCR / 止め輪なし S−SBACN S−SBGCN	623ZZ	3	10	+0.015 0	4	33	16	9	7	6	7	14	−0.006 −0.024	24	−	M4 (3.3)	6.5	3.4
	624ZZ	4	13	+0.018 0	5	35	18	10	8	7	9	17		26				
	605ZZ	5	14		5	36	20	10	8	7	10	18		26		M5 (4.3)	8	4.4
	625ZZ	5	16		5	38	22	10	8	7	12	20	−0.007 −0.028	28				
	606ZZ	6	17		6	39	23	11	9	8	13	21		29				
	608ZZ	8	22	+0.021 0	7	45	29	12	10	9	18	27		35				
	6900ZZ	10	22		6	45	29	11	9	8	19	27		35				
	6000ZZ		26		8	50	34	13	11	10	22	32	−0.009 −0.034	40				
	6200ZZ		30		9	54	38	14	12	11	24	36		44				
	6901ZZ	12	24		6	48	31	11	9	8	21	30	−0.007 −0.028	38				
	6001ZZ		28		8	52	36	13	11	10	24	34	−0.009 −0.034	42				
	6201ZZ		32	+0.025 0	10	56	40	15	13	12	26	38		46				
	6902ZZ	15	28	+0.021 0	7	57	37	12	10	9	25	35		45		M6 (5.2)	9.5	5.4
	6002ZZ		32	+0.025 0	9	60	40	14	12	11	28	38		48				
	6202ZZ		35		11	64	44	17	15	13	29	42		52				
	6904ZZ	20	37		9	69	47	15	13	11	34	45		51	24	M8 (6.8)	11	6.5
	6004ZZ		42		12	77	54	18	16	14	36	50		56	32			
	6204ZZ		47		14	81	58	20	18	16	40	54	−0.010 −0.040	59	34			

Order 注文例

型式
S−SBACA6900ZZ

Delivery 出荷日

●ホルダ材質 2000系アルミ合金　2 日目出荷
●ホルダ材質 SUS304　3 日目出荷
●2日目・3日目共通　急 ストークT 当日出荷 400円/1本 / ストークA早割 翌日出荷 200円/1明細行 / ストークA 翌日出荷 200円/1本　ご注文締切 正午迄 PM 3:00迄 / PM 6:00迄　P.134
ストークA早割は1明細行当たり一律200円
ストークAは3本以上で1明細行当たり一律540円
S-SBACR、S-SBACNはA早対象外
⊗2日目出荷品の10個以上はストーク適用不可

Alteration 追加工

型式	− (NA)
S−SBACA6900ZZ −	NA

Alteration	ベアリング・止め輪組付なし
Code	NA
Spec.	ベアリング・止め輪をホルダに組み込まず、付属品として出荷します。
¥/1Code	無料

ex

●使用例 P.962
●低発塵ベアリング P.1045

Price 価格

●S-SBACA・S-SBACR・S-SBACN(ホルダ材質2000系アルミ合金)

■数量スライド価格（1円未満切り捨て）P.133

数量区分	標準対応 小口				標準対応 大口		個別対応 大口
数量	1〜9	10〜19	20〜34	35〜50	51〜99	100〜150	151〜
値引率	基準単価		5%	10%	20%	25%	お見積もり
出荷日：d寸20以下	通常	+1日			+5日	+8日	
出荷日：d寸25以上	+1日						

表示数量超えはWOSにてご確認ください。

●S-SBGCA・S-SBGCR・S-SBGCN(ホルダ材質SUS304)

■数量スライド価格（1円未満切り捨て）P.133

数量区分	標準対応 小口			標準対応 大口		個別対応 大口
数量	1〜19	20〜34	35〜50	51〜99	100〜150	151〜
値引率	基準単価	5%	10%	20%	25%	お見積り
出荷日	通常			+6日	+9日	

表示数量超えはWOSにてご確認ください。

ベアリング品番	止め輪付 ¥基準単価 S−SBACA	S−SBGCA	止め輪付インロー ¥基準単価 S−SBACR	S−SBGCR	止め輪なし ¥基準単価 S−SBACN	S−SBGCN
623ZZ	1,550	−	2,070	−	1,470	−
624ZZ	1,590	−	2,160	−	1,520	−
605ZZ	1,660	−	2,240	−	1,590	−
625ZZ	1,760	2,650	2,130	3,530	1,650	2,430
606ZZ	1,810	2,720	2,140	3,620	1,690	2,530
608ZZ	1,980	2,970	2,620	3,930	1,810	2,720
6900ZZ	2,180	2,960	2,970	3,480	2,210	2,950
6000ZZ	2,060	2,900	2,760	3,160	1,900	2,620
6200ZZ	2,210	2,980	2,970	3,230	2,040	2,690
6901ZZ	2,450	3,290	3,010	3,540	2,160	2,900
6001ZZ	2,190	3,030	2,940	3,290	2,020	2,740
6201ZZ	2,250	3,210	3,020	3,480	2,080	2,900
6902ZZ	2,540	3,660	3,320	3,960	2,460	3,380
6002ZZ	2,320	3,410	3,190	3,710	2,180	3,080
6202ZZ	2,420	3,510	3,300	3,820	2,440	3,170
6904ZZ	2,910	4,750	3,930	5,180	2,660	4,460
6004ZZ	2,900	4,510	3,850	4,900	2,650	4,070
6204ZZ	3,100	4,790	4,100	5,200	2,840	4,330

CLEAN BEARINGS WITH HOUSINGS -DOUBLE BEARING TYPE-

低発塵グリース封入ベアリングホルダセット

ーダブルタイプー

2日目出荷 納期短縮　大口対応 BIG ORDER

カタログ規格外品はこちら P.137

CADデータフォルダ名：14_Bearings_with_Holder

RoHS10

止め輪付 ラウンド	止め輪付 コンパクト	止め輪なし コンパクト	M材質 ベアリング	M材質 ホルダ	S表面処理 ホルダ
S−SBARB	S−SBACB	S−SBACC	ステンレス	2000系アルミ合金	白アルマイト処理
S−SBGRB	−	S−SBGCC		SUS304	−

止め輪付タイプは、ベアリングと止め輪の間に隙間が発生します。選定時にはご注意ください。

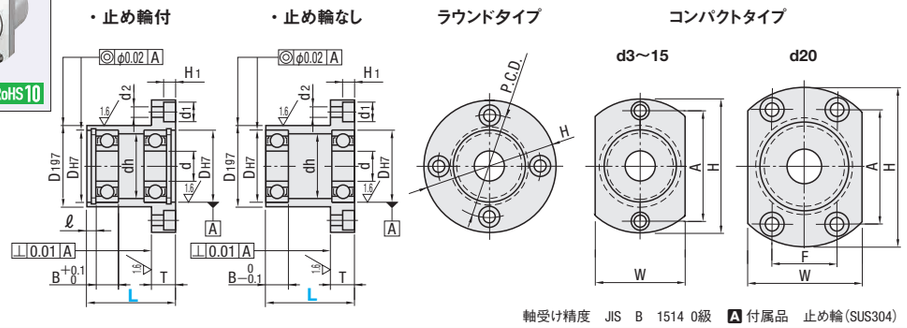

軸受け精度　JIS B 1514 0級　A 付属品　止め輪(SUS304)

型式 Type	ベアリング品番	L 選択	d	DH7	許容差	B	ℓ	H	W	T	dh	D1g7	許容差	P.C.D.	A	F	d1	d2	H1
止め輪付(ラウンドタイプ) S−SBARB S−SBGRB / (コンパクトタイプ) S−SBACB / 止め輪なし(コンパクトタイプ) S−SBACC S−SBGCC	623ZZ	20 30	3	10	+0.015 0	4	2.65	33	16	7	14	−0.006 −0.024		24	24	−	6.5	3.5	3.1
	624ZZ	20 30	4	13	+0.018 0	5	2.65	35	18		9	17		26	26				
	605ZZ	20 30	5	14		5	2.65	36	20	8	10	18		26	26				
	625ZZ	25 30	5	16		5	2.65	38	22		12	20	−0.007 −0.028	28	28		8	4.5	4.1
	606ZZ	20 35	6	17		6	2.65	39	23		13	21		29	29				
	608ZZ	25 35	8	22	+0.021 0	7	2.65	45	29		18	27		35	35				
	6900ZZ	25 40	10	22		6	2.65	45	29		19	27		35	35				
	6000ZZ	25 40		26		8	2.85	50	34		22	32	−0.009 −0.034	40	40				
	6200ZZ	30 40		30		9	2.85	54	38		24	36		44	44				
	6901ZZ	25 40	12	24		6	2.85	48	31		21	30	−0.007 −0.028	38	38				
	6001ZZ	25 40		28		8	2.85	52	36		24	34	−0.009 −0.034	42	42				
	6201ZZ	30 40		32	+0.025 0	10	2.85	56	40		26	38		46	46				
	6902ZZ	25 50	15	28	+0.021 0	7	2.85	57	37		25	35		45	45		9.5	5.5	5.1
	6002ZZ	30 50		32	+0.025 0	9	2.85	60	40	10	28	38		48	48				
	6202ZZ	35 50		35		11	3.75	64	44		29	42		52	52				
	6904ZZ	35 50	20	37		9	3.75	69	47		34	45		56	51	24	11	6.6	6.1
	6004ZZ	40 50		42		12	3.95	77	54	11	36	50		64	56	32			
	6204ZZ	45 50		47		14	3.95	81	58		40	54	−0.010 −0.040	68	59	34			

Order 注文例

型式	−	L
S−SBACB6900ZZ −		25

ex

●使用例 P.970・974
●低発塵ベアリング P.1045

Alteration 追加工

型式	− L − (NA)
S−SBACB6900ZZ −	25 − NA

Alteration	ベアリング・止め輪組付なし
Code	NA
Spec.	ベアリング・止め輪をホルダに組み込まず、付属品として出荷します。
¥/1Code	無料

Delivery 出荷日

●ホルダ材質 2000系アルミ合金　2 日目出荷
●ホルダ材質 SUS304　3 日目出荷
●急 ストークT 当日出荷 400円/1本 / ストークA早割 翌日出荷 200円/1明細行 / ストークA 翌日出荷 200円/1本　ご注文締切 正午迄 PM 3:00迄 / PM 6:00迄　P.134
ストークA早割は1明細行当たり一律200円
ストークAは3本以上で1明細行当たり一律540円
S-SBACB、S-SBAMCCはA早対象外

Price 価格

●ホルダ材質2000系アルミ合金

■数量スライド価格（1円未満切り捨て）P.133

数量区分	標準対応 小口				標準対応 大口		個別対応 大口
数量	1〜9	10〜19	20〜34	35〜50	51〜99	100〜150	151〜
値引率	基準単価		5%	10%	20%	25%	お見積もり
出荷日：d寸20以下	通常	+1日			+5日	+8日	
出荷日：d寸25以上	+1日						

表示数量超えはWOSにてご確認ください。

●S-SBGRB・S-SBGCC(ホルダ材質SUS304)

■数量スライド価格（1円未満切り捨て）P.133

数量区分	標準対応 小口			標準対応 大口		個別対応 大口
数量	1〜19	20〜34	35〜50	51〜99	100〜150	151〜
値引率	基準単価	5%	10%	20%	25%	お見積り
出荷日	通常			+6日	+9日	

表示数量超えはWOSにてご確認ください。

ベアリング品番	¥基準単価 止め輪付 ラウンド S−SBARB	S−SBGRB	止め輪付 コンパクト S−SBACB	止め輪なし コンパクト S−SBACC	S−SBGCC
623ZZ	3,980	4,700	4,390	4,300	−
624ZZ	4,050	4,750	4,470	4,390	−
605ZZ	4,130	4,850	4,560	4,470	−
625ZZ	4,200	4,950	4,680	4,560	5,440
606ZZ	4,310	5,100	4,740	4,650	5,530
608ZZ	4,460	5,270	4,910	4,820	5,700
6900ZZ	4,680	5,490	5,150	5,060	5,910
6000ZZ	4,570	5,520	5,030	4,950	5,500
6200ZZ	4,930	5,550	5,420	5,320	5,640
6901ZZ	5,050	5,590	5,230	5,100	6,020
6001ZZ	5,170	5,710	5,360	5,240	5,730
6201ZZ	5,320	5,900	5,530	5,410	6,060
6902ZZ	5,630	6,250	5,830	5,660	6,720
6002ZZ	5,650	6,280	5,840	5,680	6,460
6202ZZ	5,730	6,500	6,030	5,890	6,650
6904ZZ	6,390	8,160	6,990	6,220	8,790
6004ZZ	6,640	8,250	7,100	6,920	8,540
6204ZZ	7,090	8,410	7,580	7,390	9,070