SUPPORT UNITS -ROUND HOUSING TYPE- WITH RETAINING RING TYPE

# サポートユニット 支持側・丸型タイプ<利便性>

価格改訂

## ー止め輪付きタイプー

CADデータフォルダ名：10_Ball_Screws

■支持側標準タイプ
（止め輪付き）

RoHS10

| Type 止め輪付 | M材質 | S表面処理 |
|---|---|---|
| BTR | S45C | 四三酸化鉄皮膜 |
| BTRM | | 無電解ニッケルメッキ |

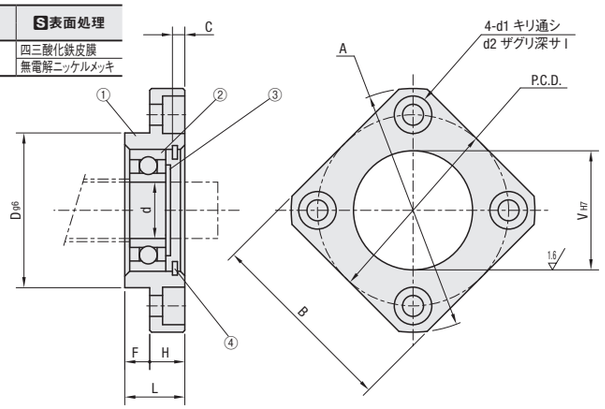


■構成部品

| 番号 | 部品名称 | 数量 |
|---|---|---|
| ① | ハウジング | 1 |
| ② | 日系ラジアルベアリング | 1 |
| ③ | 止め輪（STWN・S） | 1 |
| ④ | 止め輪（RTWN・S） | 1 |

＊BTRMの③④止め輪はステンレスタイプになります。

| 型式 Type | No. | d | L | H | F | D | A | P.C.D. | B | V | d1 | d2 | ℓ | 止め輪付タイプ C | セット止め輪 | ベアリング形式 | 使用止め輪 |
|---|---|---|---|---|---|---|---|---|---|---|---|---|---|---|---|---|---|
| BTR BTRM | 6 | 6 | 10 | 6 | 4 | 22 | 36 | 28 | 28 | 17 | 3.4 | 6.5 | 4 | 3 | RTWN・S17 | B606ZZ | STWN・S6 |
| | 10 | 8 | 12 | 7 | 5 | 28 | 43 | 35 | 35 | 22 | 3.4 | 6.5 | | 3 | RTWN・S22 | B608ZZ | STWN・S8 |
| | 12 | 10 | 15 | 7 | 8 | 34 | 52 | 42 | 42 | 26 | 4.5 | 8 | | 3 | RTWN・S26 | B6000ZZ | STWN・S10 |
| | 15 | 15 | 17 | 9 | 8 | 40 | 63 | 50 | 52 | 32 | 5.5 | 9.5 | 5.5 | 4 | RTWN・S32 | B6002ZZ | STWN・S15 |
| | 20 | 20 | 20 | 11 | 9 | 57 | 85 | 70 | 68 | 47 | 6.6 | 11 | 6.5 | 4.5 | RTWN・S47 | B6204ZZ | STWN・S20 |

Price 価格

| 型式 Type | No. | BTR ¥基準単価 1～10コ | BTRM ¥基準単価 1～10コ |
|---|---|---|---|
| BTR BTRM | 6 | 1,918 | 2,255 |
| | 10 | 2,102 | 2,510 |
| | 12 | 2,224 | 2,612 |
| | 15 | 2,693 | 2,999 |
| | 20 | 2,805 | 3,581 |

■数量スライド価格（1円未満切り捨て）P.133

| 数量区分 | 標準対応 小口 | 個別対応 大口 |
|---|---|---|
| 数　量 | 1～10 | 11～ |
| 値引率 | 基準単価 | 5% |
| 出荷日 | 通常 | お見積り |

表示数量超えはWOSにてご確認ください。

Order 注文例

| 型式 |
|---|
| BUR15 |

Example 使用例

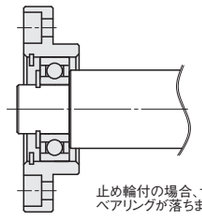

止め輪付の場合、サポートユニットからベアリングが落ちません。

Delivery 出荷日　在庫品　翌日出荷 P.133

ご希望によりPM6:00迄、当日出荷受付致します。

サポートユニットの取付部精度及びベアリング、付属カラー、締付けナット詳細P.783

低温黒色クロムメッキ品は低発塵グリース封入済みでクリーン用です。

付属品は組立の際に必ず必要ですので大切に保管してください。



PDFは21年6月時点の内容です。最新情報はWEB頁でご確認ください（仕様は『外形図・規格表』タブに掲載）

SUPPORT UNITS -SQUARE HOUSING TYPE- ASSEMBLED OF SERVOMOTOR

# サポートユニット 固定側・角型タイプ<利便性>

価格改訂

## ーACサーボモータブラケット一体型ー

CADデータフォルダ名：10_Ball_Screws

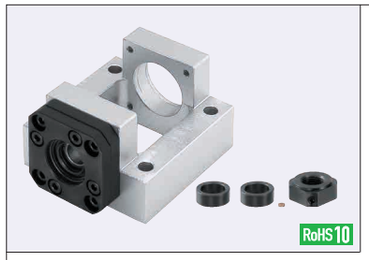

RoHS10

| Type | M材質 本体 | M材質 サポートユニット | S表面処理 本体 | S表面処理 サポートユニット | A付属品 | 適用モータ |
|---|---|---|---|---|---|---|
| BJS | A5052P | S45C | 白アルマイト | 四三酸化鉄皮膜 | カラー 2コ 締付けナット 1コ（セットピース付） | ACサーボモータ |
| BJSM | | | | 無電解ニッケルメッキ | | |

■特長・組立ての簡易化：サポートユニットが既に取付けられているため、モータの組込みはインローにて簡単に位置決めできます。

・軸心精度が良好：ボールねじ側とモータ側の取付け部を一体型にし、両軸のミスアライメントを抑える構造になっています。

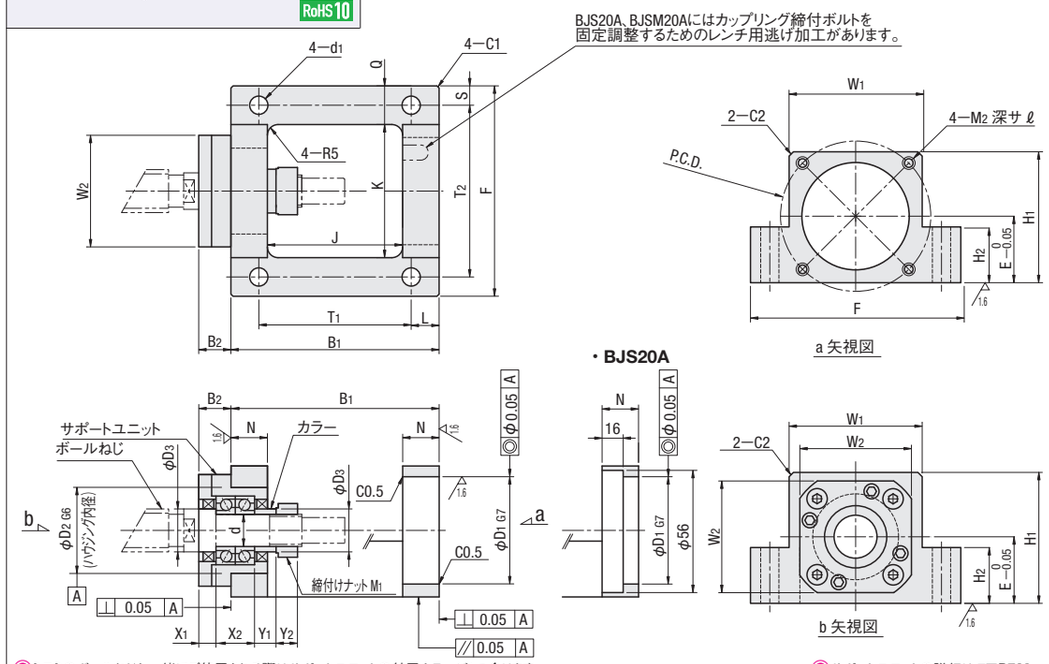


ミスミのボールねじと一緒にご使用される際はサポートユニットの付属カラーが1つ余ります。

サポートユニットの詳細は P.783

| 型式 Type | No. | d | B1 | B2 | D1 | D2 | D3 | E | F | H1 | H2 | J | K | L | N | Q | S | T1 | T2 | W1 | W2 | X1 | X2 | Y1 | Y2 | P.C.D. | M1（細目） | M2（並目） | d1 | ℓ | サポートユニット BJS | BJSM |
|---|---|---|---|---|---|---|---|---|---|---|---|---|---|---|---|---|---|---|---|---|---|---|---|---|---|---|---|---|---|---|---|---|
| BJS BJSM | ＊8A | 8 | 67 | 9 | 30 | 28 | 11.5 | 21 | 64 | 41 | 19 | 43 | 40 | 10 | 12 | 12 | 6 | 47 | 52 | 40 | 35 | 5 | 14 | 5.5 | 6.5 | 45 | M8×1.0 | M3 | 5.5 | 8 | BRW8 | — |
| | ＊8B | | | | | | | | | | | | | | | | | | | | | | | | | 46 | | M4 | | 10 | | |
| | ＊10A | 10 | 74 | 13 | 30 | 34 | 14 | 25 | 70 | 46 | 23 | 46 | 42 | 10 | 14 | 14 | 7 | 54 | 56 | 42 | 42 | 8 | 16 | 5.5 | 8 | 45 | M10×1.0 | M3 | 6.5 | 8 | BRW10 | BRWN10 |
| | 10B | | | | | | | | | | | | | | | | | | | | | | | | | 46 | | M4 | | 10 | | |
| | ＊12A | 12 | 74 | 13 | 30 | 36 | 15 | 25 | 72 | 47 | 23 | 46 | 44 | 10 | 14 | 14 | 7 | 54 | 58 | 44 | 44 | 8 | 16 | 5.5 | 8 | 45 | M12×1.0 | M3 | 6.5 | 8 | BRW12 | BRWN12 |
| | 12B | | | | | | | | | | | | | | | | | | | | | | | | | 46 | | M4 | | 10 | | |
| | 12C | | 84 | | 50 | | | 31 | 98 | 62 | 26 | 56 | 62 | 13 | | 18 | 9 | 58 | 80 | 62 | | | | | | 70 | | M5 | 8.5 | トオシ | | |
| | 15A | 15 | 97 | 15 | 50 | 40 | 20 | 31 | 98 | 61 | 26 | 63 | 62 | 13 | 17 | 18 | 9 | 71 | 80 | 62 | 52 | 8 | 18 | 10 | 10 | 70 | M15×1.0 | M5 | 8.5 | 13 | BRW15 | BRWN15 |
| | 15B | | 106 | | 70 | | | 41 | 128 | 82 | 36 | 72 | 82 | 16 | | 23 | 11 | 74 | 106 | 82 | | | | | | 90 | | M6 | 10.5 | 15 | | |
| | 20A | 20 | 117 | 22 | 50 | 57 | 25 | 35 | 116 | 70 | 30 | 69 | 70 | 20 | 24 | 23 | 11 | 77 | 94 | 70 | 68 | 14 | 28 | 11 | 13 | 70 | M20×1.0 | M5 | 10.5 | 13 | BRW20 | BRWN20 |
| | 20B | | 127 | | 70 | | | 41 | 128 | 82 | 36 | 79 | 82 | | | | | 87 | 106 | 82 | 68 | | | | | 90 | | M6 | | 15 | | |

＊印のサイズはBJSのみ

Order 注文例

| 型式 |
|---|
| BJS8A |

Delivery 出荷日　在庫品　翌日出荷 P.133

ご希望によりPM6:00迄、当日出荷受付致します。

Price 価格

| 型式 Type | No. | BJS ¥基準単価 1～10コ | BJSM ¥基準単価 1～10コ |
|---|---|---|---|
| BJS BJSM | 8A | 17,004 | — |
| | 8B | | |
| | 10A | 15,872 | — |
| | 10B | | 17,728 |
| | 12A | 16,116 | — |
| | 12B | | 17,983 |
| | 12C | 21,155 | 23,277 |
| | 15A | 21,155 | 23,399 |
| | 15B | 32,630 | 34,660 |
| | 20A | 33,354 | 35,833 |
| | 20B | 35,313 | 37,802 |

■数量スライド価格（1円未満切り捨て）P.133

| 数量区分 | 標準対応 小口 | 個別対応 大口 |
|---|---|---|
| 数　量 | 1～10 | 11～ |
| 値引率 | 基準単価 | 5% |
| 出荷日 | 通常 | お見積り |

表示数量超えはWOSにてご確認ください。

■モータ適用表

| 型式 | モータ フランジサイズ | メーカー名 | 出力(W) |
|---|---|---|---|
| BJS8A BJS10A BJS12A | □38 | パナソニック | 30 |
| | | | 50 |
| | | | 100 |
| BJS8B BJS(M)10B BJS(M)12B | □40 | 安川電機 | 30 |
| | | | 50 |
| | | | 100 |
| | | 三菱電機 | 50 |
| | | | 100 |
| | | 山洋電気 | 30 |
| | | | 50 |
| | | | 100 |
| | | オムロン | 30 |
| | | | 50 |
| | | | 100 |

| 型式 | モータ フランジサイズ | メーカー名 | 出力(W) |
|---|---|---|---|
| BJS(M)12C BJS(M)15A BJS(M)20A | □60 | 安川電機 | 200 |
| | | | 400 |
| | | 三菱電機 | 200 |
| | | | 400 |
| | | 山洋電気 | 200 |
| | | | 400 |
| | | オムロン | 200 |
| | | | 400 |
| BJS(M)15B BJS(M)20B | □80 | 安川電機 | 750 |
| | | 三菱電機 | 750 |
| | | 山洋電気 | 750 |
| | | オムロン | 750 |

モータ型番・仕様等は、変更する可能性があります。各メーカーのモータ仕様にてご確認ください。

モータ・ボールねじ・カップリングの選定は、お客様の使用条件を確認した上で選定を行なってください。

モータ・カップリングは、適用表以外のものもご使用できます。各取付寸法及び仕様書をご確認ください。

ボールねじの選定は、技術計算ソフト http://fa.misumi.jp/（無料）をご利用ください。