一軸ユニット 概要

お客様のご利用頻度が高い内製機構を標準化。
転造ボールねじタイプ・精密ボールねじタイプ・カバータイプをラインナップ。

特　長

その①　高精度　リニアガイドとボールねじを組み合わせたユニット。
転造ボールねじタイプ・精密ボールねじタイプ・カバータイプをラインナップ。

その②　低コスト　高荷重搬送に適した一軸ユニットを、部品代のみと同等のコスト。

その③　高耐荷重　中重荷重用リニアガイド採用

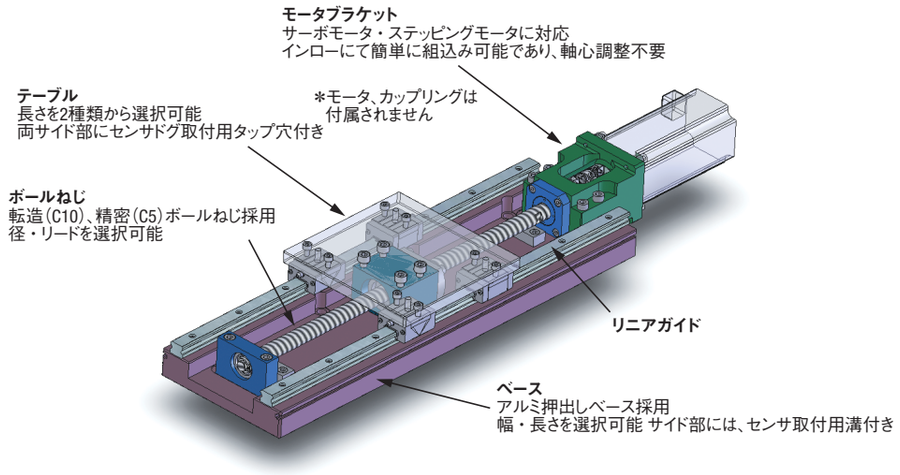

■一軸ユニット一覧

形状	Type	商品名	特長	掲載ページ
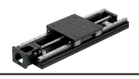	KUA KUB KUH KUT	転造/精密ボールねじタイプ	一軸ユニットシリーズのベーシックタイプ 転造ボールねじ(C10)・精密ボールねじ(C5)を採用 高荷重搬送に最適	P.503
	KUAC KUBC KUHC KUTC	カバータイプ 転造/精密ボールねじタイプ	カバーを標準装備 異物落下防止、安全性に対応 メンテナンスも容易に行えます	P.505

■便利な技術計算ソフト

一軸ユニットには欠かせない寿命計算を、簡単に自動計算できます。
ミスミホームページにて無料でご利用いただけます。

ミスミ　一軸ユニット技術計算　検索

選定画面

計算結果画面

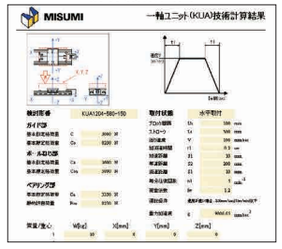

KUシリーズ環境対策/技術資料

環境対策

お客様の作業環境に応じて一軸ユニットを安全にお使いいただけるように、カバー仕様を発売。
見積り不要・納期管理不要で手間いらず。管理費用の大幅な削減が可能です。

■カバー仕様 (P.505)

- **安価：部品落下、液ダレからの構成部品の保護に力を発揮。安価なコストで機械を守ります。**
- **簡単：手配も取付けも手間要らず。機械の清掃もメンテナンスも簡単になります。**
- **低減：機械のトラブルが低減。少ないコストで効果を発揮し、お客様のムダを省きます。**

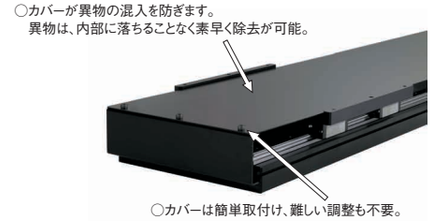

使用用途：カバーシリーズは、小型部品等の落下による構成部品の損傷防止や、接着剤や油脂などの液ダレを嫌う箇所に最適です。

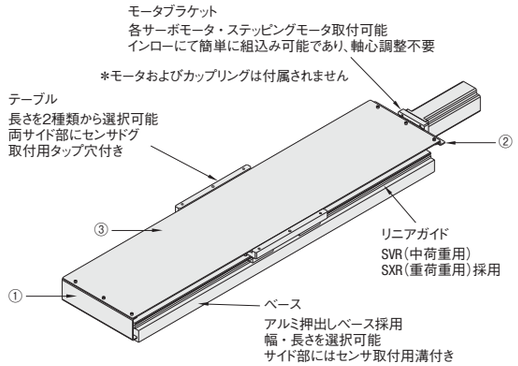

■カバー取付手順

1) お客様が使用される装置・テーブルに、KUAC・KUBCを固定します。

2) 付属ブラケット①・②を本体に取り付けます。

3) 最後に、2)で取り付けた付属ブラケット①②に
付属カバー③を固定します。

注) ブラケット①②、カバー③固定用ボルトは付属しています。
ブラケット・カバーは、お客様にて取付けお願いします。

技術資料

■最高速度

型式 Type	型式 No.	＊最高速度(mm/s) L=340	L=400	L=460	L=520	L=580	L=640	L=700	L=760	L=820
転造ボールねじ KUA(C) KUB(C)	1204(S,L,LS)	265	265	265	265	265	265	—	—	—
	1210(S,L,LS)	651	651	651	651	651	651	651	633	—
	1505(L)	264	264	264	264	264	264	264	264	264
	1510(L)	527	527	527	527	527	527	527	527	527
	1520(L)	1055	1055	1055	1055	1055	1055	1055	1055	1055
	2005L	200	200	200	200	200	200	200	200	200
	2010L	—	397	397	397	397	397	397	397	397
	2020L	—	—	801	801	801	801	801	801	801

型式 Type	型式 No.	＊最高速度(mm/s) L=340	L=400	L=460	L=520	L=580	L=640	L=700	L=760	L=820
精密ボールねじ KUH(C) KUT(C)	1205(S,L,LS)	486	486	486	—	—	—	—	—	—
	1210(S,L,LS)	972	972	972	972	766	611	—	—	—
	1505(L)	389	389	389	389	389	374	—	—	—
	1510(L)	778	778	778	778	778	749	—	—	—
	1520(L)	1556	1556	1556	1556	1556	1498	—	—	—
	2005L	292	292	292	292	292	292	292	292	286
	2010L	—	583	583	583	583	583	583	583	517
	2020L	—	—	1167	1167	1167	1167	1167	1167	1027

用語の説明は下記を参照ください。

■静的許容モーメント

型式 Type	型式 No.	テーブル長さ L1	静的許容モーメント(N・m) Ma	Mb	Mc	テーブル長さ L1	静的許容モーメント(N・m) Ma	Mb	Mc
KUA(C) KUB(C) KUH(C) KUT(C)	1204(S)	100	401.5	401.5	783.8	150	783.8	783.8	783.8
	1205(S)				858.1				858.1
	1210(S)								
	1505								
	1510								
	1520								
	1204L	150	1092.3	1092.3	2103.7	200	1733.3	1733.3	2103.7
	1205L								
	1210L								
	1505L								
	1510L								
	1520L								
	2005L		1677.8	1677.8	3008.9		2411.3	2411.3	3008.9
	2010L								
	2020L								

上記表の値は、静的な場合の参考値となります。
実際の寿命計算には、**P.501** 技術計算ソフトをご利用ください。

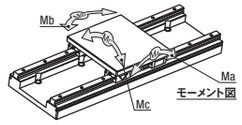

■質量　KUA/KUB/KUH/KUT

型式 No.	質量(kg) L=340	L=400	L=460	L=520	L=580	L=640	L=700	L=760	L=820
12□□(S)	5.3	5.9	6.4	7.0	7.5	8.1	8.6	9.2	—
15□□	6.5	7.2	7.8	8.5	9.2	9.9	10.6	11.3	11.9
12□□L(S)	6.6	7.2	7.7	8.3	8.8	9.4	9.9	10.5	—
15□□L	8.0	8.8	9.6	10.4	11.2	12.0	12.8	13.6	14.4
20□□L	11.4	12.5	13.6	14.7	15.8	16.9	18.0	19.1	20.2

■質量　KUAC/KUBC/KUHC/KUTC

No.	質量(kg) L=340	L=400	L=460	L=520	L=580	L=640	L=700	L=760	L=820
12□□	5.8	6.5	7.0	7.7	8.2	8.9	9.4	10.1	—
15□□	7.1	7.8	8.5	9.2	10.0	10.7	11.4	12.2	12.8
12□□L	7.3	8.0	8.6	9.2	9.8	10.4	11.0	11.7	—
15□□L	8.8	9.6	10.5	11.4	12.2	13.1	13.9	14.8	15.7
20□□L	12.2	13.4	14.5	15.7	16.9	18.0	19.2	20.4	21.5

■用語説明

- **繰返し位置決め精度**
一定方向から同一ポイントへ7回繰り返し位置決め・測定を行います。
- **平行度**
測定用定盤上に固定し、テーブル中心から定盤上に降ろしたダイヤルゲージ(0.01読み)の読みを、測定値とします。測定位置は、ベース端面から20mm～30mmの位置を測定します。
- **最高速度**
各ページ記載の値は、ボールねじの危険速度とDN値によって算出された値です。
モータの回転数や運転条件等を考慮した値ではありませんので、ご注意ください。