SET COLLARS FOR BEARING FIXING -SETSCREW TYPE-

セットカラー　－ベアリング固定用－

－止めねじタイプ－

ステンレス・めっき品 脱脂洗浄サービス 対応商品詳細は下記URLへ http://fa.misumi.jp

CADデータフォルダ名：03_Set_Collars

■特長：ベアリングの内輪押さえ用です。ベアリング専用ナットと比較して、専用工具が不要かつ安価です。

■止めねじタイプ

Type ショートノーズ	Type ロングノーズ	M材質	S表面処理	A付属品 止めねじ2本
SCSBR	SCSBS	S45C相当	四三酸化鉄皮膜	MSCM435相当
PSCSBR	PSCSBS		無電解ニッケルメッキ	MSUS304相当
SSCSBR	SSCSBS	SUS304相当	—	
SCSRAW	SCSSAW	2000系アルミ合金	白アルマイト	

25/（6.3/）

*D3 ～D25：C0.5
D30～D40：C1

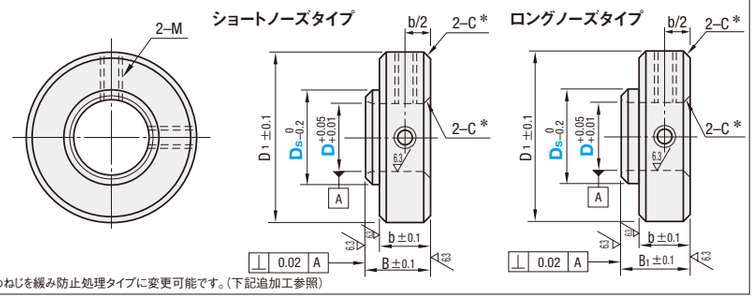

RoHS10

付属の止めねじを緩み防止処理タイプに変更可能です。（下記追加工参照）

型式 Type	D	Ds 選択	適用ベアリング（外径）	B	B1	D1	止めねじ M×長さ	b	¥基準単価 SCSBR SCSBS	PSCSBR PSCSBS	SSCSBR SSCSBS	SCSRAW SCSSAW
（ショートノーズタイプ） SCSBR PSCSBR SSCSBR SCSRAW / （ロングノーズタイプ） SCSBS PSCSBS SSCSBS SCSSAW	3	5	673ZZ(6)・683ZZ(7)	8	11	10	M3×3	7	240	320	420	—
		6	693ZZ(8)・603ZZ(9)・623ZZ(10)						240	—	420	—
	4	6	674ZZ(7)・684ZZ(9)			12			260	340	440	—
		* 7	694ZZ(11)・604ZZ(12)・624ZZ(13)						260	340	440	280
	5	7	675ZZ(8)			14	M4×3		350	400	560	—
		* 8	685ZZ(11)・695ZZ(13)・605ZZ(14)・625ZZ(16)						350	400	560	350
	6	8	676ZZ(10)・686ZZ(13)			15			350	430	560	—
		* 9	696ZZ(15)・606ZZ(17)・626ZZ(19)						350	430	560	380
	8	11	688ZZ(16)	10	12.5	16		8.5	390	470	610	—
		*12	698ZZ(19)・608ZZ(22)・628ZZ(24)						390	470	610	390
	10	*13	6800ZZ(19)			18			410	510	660	410
		*14	6900ZZ(22)・6000ZZ(26)						410	510	690	410
		16	6200ZZ(30)・6300ZZ(35)			20			430	530	690	—
	12	15	6801ZZ(21)			22	M5×4		460	560	730	—
		*16	6901ZZ(24)・6001ZZ(28)						460	560	730	460
		*18	6201ZZ(32)・6301ZZ(37)						460	560	730	460
	15	*18	6802ZZ(24)・6902ZZ(28)			25			510	630	820	510
		*19	6002ZZ(32)						510	630	820	510
		*21	6202ZZ(35)・6302ZZ(42)						510	630	820	510
	(17)	*20	6803ZZ(26)	—		27			(560)	(700)	—	—
		*21	6903ZZ(30)・6003ZZ(35)						(560)	(700)	(890)	(560)
		*23	6203ZZ(40)・6303ZZ(47)						(560)	(700)	(890)	(560)
	20	23	6704ZZ(27)・6804ZZ(32)	12	15	32	M6×5	10	600	740	960	—
		*24	6904ZZ(37)						600	740	960	600
		*27	6004ZZ(42)・6204ZZ(47)						600	740	960	600
	25	28	6805ZZ(37)			42			780	960	1,250	—
		*29	6905ZZ(42)						780	960	1,250	780
		*31	6005ZZ(47)						780	960	1,250	780
		*32	6205ZZ(52)						780	960	1,250	780
	30	33	6806ZZ(42)	15.5	19	45	M8×6	13	1,040	1,240	1,630	—
		35	6906ZZ(47)						1,040	1,240	1,630	—
		*38	6006ZZ(55)・6206ZZ(62)・6306ZZ(72)						1,040	1,240	1,630	1,050
	(35)	38	6807ZZ(47)	—		50			(1,200)	(1,400)	(1,950)	—
		41	6907ZZ(55)						(1,200)	(1,400)	(1,950)	—
		43	6007ZZ(62)・6207ZZ(72)						(1,200)	(1,400)	(1,950)	—
	(40)	43	6808ZZ(52)		21	60	M10×8	15	(1,350)	—	(2,100)	—
		45	6908ZZ(62)						(1,350)	—	(2,100)	—
		48	6008ZZ(68)・6208ZZ(80)						(1,350)	(1,600)	(2,100)	—

・アルミ材質品はDs寸法に*印の付いたサイズのみ
・D寸法に（ ）の付いたサイズはロングノーズタイプのみ

価格表の（ ）はロングノーズタイプのみになります。

Order 注文例

型式		Ds
SCSBS12	—	18

脱脂洗浄サービス P.130

Delivery 出荷日　在庫品　翌日出荷 P.133

ご希望によりPM6:00迄、当日出荷受付致します。

Price 価格

■数量スライド価格（1円未満切り捨て）P.133

●SCSSAW以外

数量区分	標準対応 小口		個別対応 大口		
数　量	1～29	30～40	41～49	50～99	100～
値引率	基準単価	5%	10%	18%	お見積り
出荷日	通常		お見積り		

表示数量超えはWOSにてご確認ください。

●SCSSAW

数量区分	標準対応 小口	個別対応 大口			
数　量	1～30	31～39	40～49	50～99	100～
値引率	基準単価	5%	10%	18%	お見積り
出荷日	通常	お見積り			

表示数量超えはWOSにてご確認ください。

Example 使用例

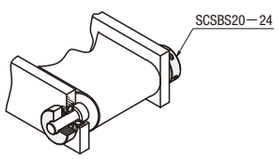

Alteration 追加工　型式 – Ds – (YC)　SCSBS20 – 23 – YC　3 日目出荷

Alteration	緩み防止処理止めねじに変更 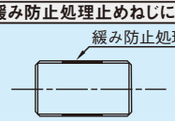
Code	YC
Spec.	付属の止めねじを緩み防止付きの止めねじに変更します。 ■緩み防止処理とは ・ねじ溝部に弾性・耐摩耗性・耐油性に優れた特殊樹脂を塗布した処理です。 ・効果は使用当初が最大となり、4回目以降からは徐々になくなります。 ⊗SCSRAW・SCSSAWは適用不可
¥/1Code	D3～10：¥150　D12～25：¥250　D30～40：¥350

SET COLLARS FOR BEARING FIXING -COMPACT WITH SETSCREW TYPE-

セットカラー　－ベアリング固定用－（省スペース化対応）

－止めねじコンパクトタイプ－

ステンレス・めっき品 脱脂洗浄サービス 対応商品詳細は下記URLへ http://fa.misumi.jp

CADデータフォルダ名：03_Set_Collars

■特長：止めねじタイプ（P.315）と比較して、最大で幅（B寸法）40%、外径（D1寸法）19%コンパクトになります。

■止めねじコンパクトタイプ

Type ショートノーズ	Type ロングノーズ	M材質	S表面処理	A付属品 止めねじ2本
SCBRJ	SCBSJ	S45C相当	四三酸化鉄皮膜	MSCM435相当
PSCBRJ	PSCBSJ		無電解ニッケルメッキ	MSUS304相当
SSCBRJ	SSCBSJ	SUS304相当	—	

25/（6.3/）

*D4 ～D25：C0.5
D30～D40：C1

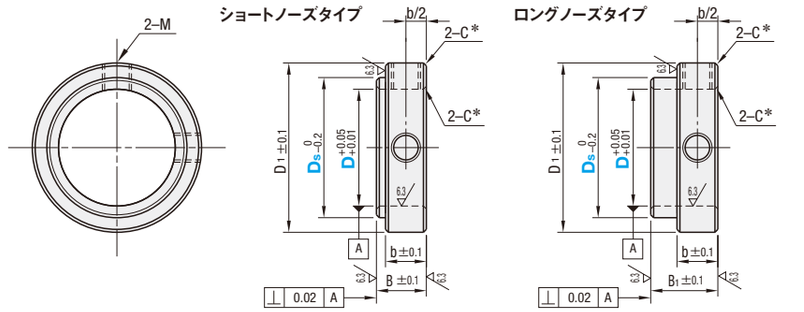

RoHS10

型式 Type	D	Ds 選択	適用ベアリング（外径）	B	B1	D1	止めねじ M×長さ	b	¥基準単価 SCBRJ SCBSJ	PSCBRJ PSCBSJ	SSCBRJ SSCBSJ
（ショートノーズタイプ） SCBRJ PSCBRJ SSCBRJ / （ロングノーズタイプ） SCBSJ PSCBSJ SSCBSJ	4	7	684ZZ(9)・694ZZ(11)・604ZZ(12)・624ZZ(13)	6	9	10	M3×3	5	340	400	520
	5	8	695ZZ(13)・605ZZ(14)・625ZZ(16)			12			340	400	520
	6	9	676ZZ(10)・686ZZ(13)・696ZZ(15)・606ZZ(17)・626ZZ(19)			13			340	400	520
	8	12	688ZZ(16)・698ZZ(19)・608ZZ(22)・628ZZ(24)			15			380	450	580
	10	13	6800ZZ(19)	7.5	10	17		6	390	490	640
		14	6900ZZ(22)・6000ZZ(26)						390	490	640
		16	6200ZZ(30)・6300ZZ(35)						390	490	640
	12	15	6701ZZ(18)・6801ZZ(21)			19	M4×3		450	540	700
		16	6901ZZ(24)・6001ZZ(28)						450	540	700
		18	6201ZZ(32)・6301ZZ(37)						450	540	700
	15	18	6802ZZ(24)・6902ZZ(28)			22			500	600	800
		19	6002ZZ(32)						500	600	800
		21	6202ZZ(35)・6302ZZ(42)						500	600	800
	(17)	20	6803ZZ(26)	—		24			570	670	860
		21	6903ZZ(30)・6003ZZ(35)						570	670	860
		23	6203ZZ(40)・6303ZZ(47)						570	670	860
	20	23	6704ZZ(27)・6804ZZ(32)	8.5	12	29	M5×4	7	580	710	940
		24	6904ZZ(37)						580	710	940
		27	6004ZZ(42)・6204ZZ(47)						580	710	940
	25	29	6905ZZ(42)			34			750	920	1,220
		31	6005ZZ(47)						750	920	1,220
		32	6205ZZ(52)・6305ZZ(62)						750	920	1,220
	30	35	6906ZZ(47)	10	14	41	M6×5	8	1,020	1,210	1,550
		38	6006ZZ(55)・6206ZZ(62)・6306ZZ(72)						1,020	1,210	1,550
	(35)	41	6907ZZ(55)	—		46			(1,170)	(1,360)	(1,920)
		43	6007ZZ(62)・6207ZZ(72)						(1,170)	(1,360)	(1,920)
	(40)	48	6008ZZ(68)・6208ZZ(80)		16	53	M8×6	10	(1,310)	(1,560)	(2,060)

D寸法に（ ）の付いたサイズはロングノーズタイプのみ

価格表の（ ）はロングノーズタイプのみになります。

Order 注文例

型式		Ds
SCBRJ10	—	13
SF-SSCBRJ20	—	24

脱脂洗浄サービス P.130

Delivery 出荷日　在庫品　翌日出荷 P.133

ご希望によりPM6:00迄、当日出荷受付致します。

Price 価格

■数量スライド価格（1円未満切り捨て）P.133

数量区分	標準対応 小口		個別対応 大口		
数　量	1～29	30～40	41～49	50～99	100～
値引率	基準単価	5%	10%	18%	お見積り
出荷日	通常		お見積り		

表示数量超えはWOSにてご確認ください。
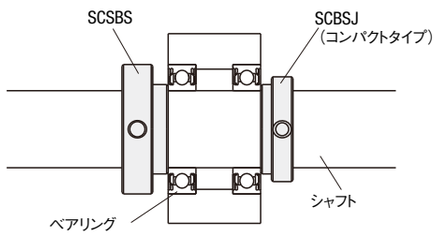
Example 使用例