HOLDERS FOR SHAFT -CASTING L-SHAPED-

シャフトホルダ　－L型（鋳造品）－

－スタンダードタイプ・スリットタイプ－

ステンレス・めっき品 脱脂洗浄サービス 対応商品詳細は下記URLへ http://fa.misumi.jp

CADデータフォルダ名：02_Holders_for_Shaft

■特長：鋳造品のため、同タイプの機械加工品に比べて、お求めやすい価格となっております。

■スタンダードタイプ

Type	M 材質	S 表面処理	A 付属品
SHKLBT	S45C相当	四三酸化鉄皮膜	六角穴付止めねじ1本
SHKLMT		無電解ニッケルメッキ	六角穴付止めねじ1本（SUS）
SHKLST	SUS304相当	－	

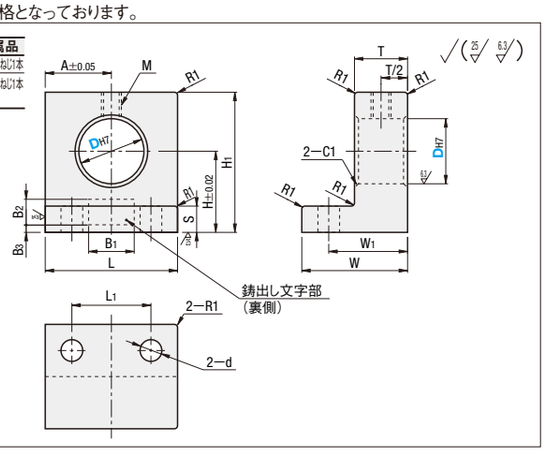

型式 Type	D	H	L	H1	T	S	W	W1	A	締付ネジ M	L1	d	B1	B2	B3	質量 g	¥基準単価 SHKLBT	SHKLMT	SHKLST
SHKLBT SHKLMT SHKLST	8	15	25	24	10	6	20	15	12.5	M4	13	5.5	14	7	2	60	1,160	1,190	1,930
	10	20		30										8		72	1,220	1,260	1,930
	12			31												71	1,300	1,330	2,060
	16	25		38												79	1,470	1,510	2,120
	20		40	43		8	26	18	20	M6	24	6.5				209	1,990	2,050	3,080
	25	30		50												222	2,100	2,170	3,170
	30		50	53	12	10	30	20	25		30	9				369	2,430	2,490	4,320

■スリットタイプ

Type	M 材質	S 表面処理	A 付属品
SHKSBT	S45C相当	四三酸化鉄皮膜	六角穴付ボルト1本
SHKSMT		無電解ニッケルメッキ	六角穴付ボルト1本（SUS）
SHKSST	SUS304相当	－	

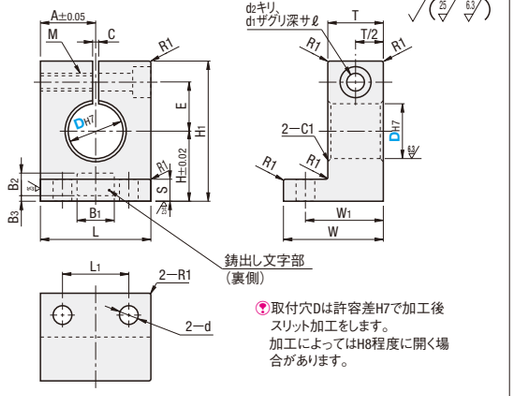

取付穴Dは許容差H7で加工後スリット加工をします。加工によってはH8程度に開く場合があります。

型式 Type	D	H	L	H1	T	S	W	W1	A	L1	d	E	締付ボルト M	d2	d1	ℓ	C	B1	B2	B3	質量 g	¥基準単価 SHKSBT	SHKSMT	SHKSST
SHKSBT SHKSMT SHKSST	8	15	25	31	12	6	22	17	12.5	15	5.5	11	M4	4.5	8	4.5	2	14	7	2	72	1,250	1,280	2,450
	10	20		36															8		82	1,250	1,280	2,450
	12			38								13									83	1,300	1,330	2,610
	16	25	30	45					15			15									114	1,410	1,440	2,670
	20		40	51	16	8	32	24	20	24	6.5	18	M6	6.5	11	6.5					236	1,910	1,950	3,870
	25	30		58								21									249	2,040	2,070	3,970
	30		50	63	20	10	40	30	25	30	9	24	M8	9	14	9	3				417	2,350	2,390	4,990

Order 注文例

型式

SHKSBT8

SF－SHKLMT20

脱脂洗浄サービス P.130

Delivery 出荷日

在庫品　翌日出荷 P.133

ご希望によりPM6:00迄、当日出荷受付致します。

Price 価格

■数量スライド価格（1円未満切り捨て）P.133

数量区分	標準対応	個別対応			
	小口	大口			
数　量	1～10	11～19	20～29	30～50	51～
値引率	基準単価	5%	10%	15%	お見積り
出荷日	通常	お見積り			

表示数量超えはWOSにてご確認ください。

HOLDERS FOR SHAFT -CASTING L-SHAPED-

シャフトホルダ　－L型（鋳造品）－

－側方スリットタイプ・セパレートタイプ－

ステンレス・めっき品 脱脂洗浄サービス 対応商品詳細は下記URLへ http://fa.misumi.jp

CADデータフォルダ名：02_Holders_for_Shaft

■特長：鋳造品のため、同タイプの機械加工品に比べて、お求めやすい価格となっております。

■側方スリットタイプ

Type	M 材質	S 表面処理	A 付属品
SHKWBT	S45C相当	四三酸化鉄皮膜	六角穴付止めねじ1本
SHKWMT		無電解ニッケルメッキ	六角穴付止めねじ1本（SUS）
SHKWST	SUS304相当	－	

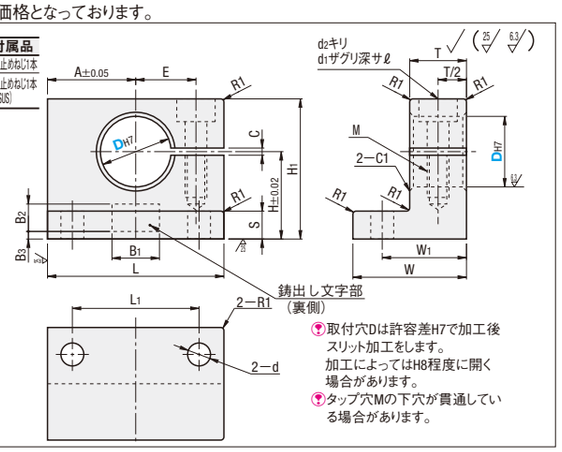

取付穴Dは許容差H7で加工後スリット加工をします。加工によってはH8程度に開く場合があります。

タップ穴Mの下穴が貫通している場合があります。

型式 Type	D	H	L	H1	T	S	W	W1	A	L1	d	E	締付ボルト M	d2	d1	ℓ	C	B1	B2	B3	質量 g	¥基準単価 SHKWBT	SHKWMT	SHKWST
SHKWBT SHKWMT SHKWST	8	15	30	23	12	6	22	17	15	20	5.5	10	M4	4.5	8	4.5	2	14	7	2	70	1,320	1,350	2,610
	10	20	32	29					16										8		90	1,320	1,350	2,610
	12			30																	90	1,370	1,400	2,800
	16	25	38	37					19	26		13									127	1,490	1,520	2,870
	20		50	40	16	8	32	24	25	36	6.5	18	M6	6.5	11	6.5					243	2,020	2,050	4,090
	25	30		48																	271	2,150	2,190	4,230
	30		70	51	20	10	40	30	35	48	9	24	M8	9	14	9	3				503	2,480	2,520	5,440

■セパレートタイプ

Type	M 材質	S 表面処理	A 付属品
SHKPBT	S45C相当	四三酸化鉄皮膜	六角穴付ボルト2本
SHKPMT		無電解ニッケルメッキ	六角穴付ボルト2本（SUS）
SHKPST	SUS304相当	－	

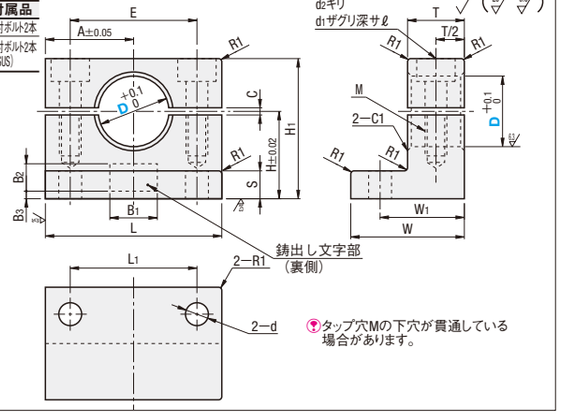

タップ穴Mの下穴が貫通している場合があります。

型式 Type	D	H	L	H1	T	S	W	W1	A	L1	d	E	締付ボルト M	d2	d1	ℓ	C	B1	B2	B3	質量 g	¥基準単価 SHKPBT	SHKPMT	SHKPST
SHKPBT SHKPMT SHKPST	8	15	30	23	12	6	22	17	15	20	5.5	20	M4	4.5	8	4.5	2	14	7	2	65	1,500	1,540	2,670
	10	20	32	29					16										8		85	1,630	1,680	2,670
	12			30																	85	1,750	1,790	2,870
	16	25	38	37					19	26		26									121	1,980	2,040	2,940
	20		50	40	16	8	32	24	25	36	6.5	36	M6	6.5	11	6.5					230	2,630	2,690	4,270
	25	30		48																	257	2,770	2,830	4,380
	30		70	51	20	10	40	30	35	48	9	48	M8	9	14	9	3				483	3,730	3,800	5,990

Order 注文例

型式

SHKWBT12

SF－SHKPMT20

脱脂洗浄サービス P.130

Delivery 出荷日

在庫品　翌日出荷 P.133

ご希望によりPM6:00迄、当日出荷受付致します。

Price 価格

■数量スライド価格（1円未満切り捨て）P.133

数量区分	標準対応	個別対応			
	小口	大口			
数　量	1～10	11～19	20～29	30～50	51～
値引率	基準単価	5%	10%	15%	お見積り
出荷日	通常	お見積り			

表示数量超えはWOSにてご確認ください。