規格追加 赤文字表示

HOLDERS FOR SHAFT WITH SET SCREW -MACHINING T-SHAPED-

シャフトホルダ －T型止めねじタイプ（機械加工品）－

－スタンダードタイプ・肉厚タイプ－

大口対応 BIG ORDER

ステンレス・めっき品 脱脂洗浄サービス 対応商品詳細は下記URLへ http://fa.misumi.jp

カタログ規格外品はこちら P.137

CADデータフォルダ名：02_Holders_for_Shaft

■**特長：**ノック穴付タイプは組立時の位置決めが容易となります。

■スタンダードタイプ

RoHS10

組付方法の使用例 P.268

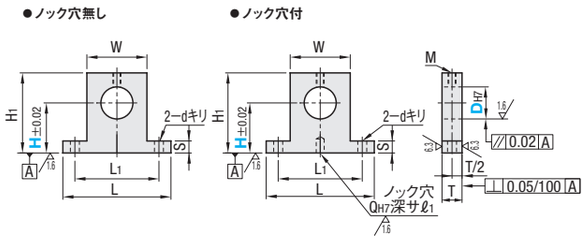

ノック穴無し 高さH選択	ノック穴無し 高さH指定	ノック穴付 高さH選択	M材質	S表面処理	A付属品
SHTB	SHTBH	SHTBK	S45C相当	四三酸化鉄皮膜	六角穴付止めネジ1本
SHTM	SHTMH	SHTMK		無電解ニッケルメッキ	
SHTS	SHTSH	SHTSK	SUS304	—	六角穴付止めネジ1本（SUS）
SHTA	SHTAH	—	アルミ合金	白アルマイト	

型式 Type	D	H 高さH選択タイプ	H 高さH指定タイプ 0.1mm単位	L	H1	T	S	W	止めネジ M	L1	d	Q	ℓ1	¥基準単価 ノック穴無し 高さH選択タイプ SHTB	SHTM	SHTS	SHTA	高さH指定タイプ SHTBH	SHTMH	SHTSH	SHTAH	ノック穴付 高さH選択タイプ SHTBK	SHTMK	SHTSK
ノック穴無し 高さH選択 SHTB SHTM SHTS SHTA 高さH指定 SHTBH SHTMH SHTSH SHTAH ノック穴付 SHTBK SHTMK SHTSK（8≦D≦40）	3	10 15 20	10.0〜30.0	26	H+5	8	4	10	M3	18	3.5	—	—	900	940	1,650	830	1,790	1,910	3,110	1,630	—	—	—
	4				H+6									910	950	1,650	850	1,800	1,950	3,110	1,630	—	—	—
	5	15 20 25	10.0〜35.0		H+7									990	1,020	1,710	930	2,000	2,070	3,230	1,810	—	—	—
	6				H+8									1,040	1,050	1,710	940	2,110	2,150	3,230	1,800	—	—	—
	8	(10) 15 20 25 30 40	10.0〜50.0	42	H+9	10	6	18	M4	30	4.5	4	5	1,260	1,280	2,230	1,180	2,570	2,610	4,220	2,250	2,160	2,180	4,430
	10	(10) 15 20 25 30 40	10.0〜50.0		H+10									1,370	1,400	2,230	1,250	2,780	2,850	4,220	2,390	2,270	2,300	4,430
	12				H+11									1,420	1,460	2,670	1,340	2,870	2,980	5,060	2,610	2,320	2,360	4,870
	13	20 25 30			H+12									1,530	1,560	2,670	1,420	3,110	3,190	5,060	2,730	2,430	2,460	4,870
	15	(15) 20 25 30 40	15.0〜50.0	54	H+15			30		42				1,820	1,850	3,110	1,660	3,700	3,770	5,870	3,160	2,720	2,750	5,310
	16													1,820	1,850	3,110	1,660	3,700	3,770	5,870	4,280	2,720	2,750	5,310
	18	25 30 40 50 60	20.0〜60.0	67	H+18	16	8	35	M6	50	6.6	5	7	2,210	2,270	4,210	2,230	4,440	4,630	7,960	4,460	3,310	3,370	6,710
	20	(15) 20 25 30 40 50 60	20.0〜60.0											2,210	2,270	4,210	2,230	4,440	4,630	7,960	5,810	3,310	3,370	6,710
	25				H+20									2,320	2,390	4,320	2,350	4,660	4,880	8,160	6,450	3,420	3,490	6,820
	30	(20) 25 30 40 50 60	25.0〜60.0	85	H+23	20	10	45		65	9			3,240	3,300	5,240	3,060	6,580	6,740	9,900	8,010	4,340	4,400	7,740
	35	(25) 30 50 60	30.0〜60.0		H+25									3,890	3,970	5,490	3,400	7,870	8,100	10,370	8,730	4,990	5,070	7,990
	40	(25) 30 40 60 80	30.0〜80.0	100	H+30		15	60		80				4,210	4,290	6,910	4,210	8,530	8,760	13,060	9,270	5,310	5,390	9,410
	50	–	40.0〜80.0	125	H+38		15	75		100	14			—	—	—	—	11,260	11,570	15,350	9,850	—	—	—

Hの（　）寸法はノック穴無しタイプのみ適用　ノック穴付はD寸法8〜40のみ適用となります。

■**特長：**スタンダードタイプと比べて、厚みT寸が肉厚となっております（内径D寸の1〜1.5倍）。アルミ材質は軽量化に適しております。

■肉厚タイプ

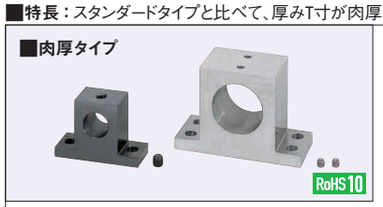

RoHS10

Type	M材質	S表面処理	A付属品
SHTBN	S45C相当	四三酸化鉄皮膜	六角穴付止めネジ1本
SHTMN		無電解ニッケルメッキ	六角穴付止めネジ1本（SUS）
SHTSN	SUS304	—	

D寸30〜50は、付属品のネジは2本となります。

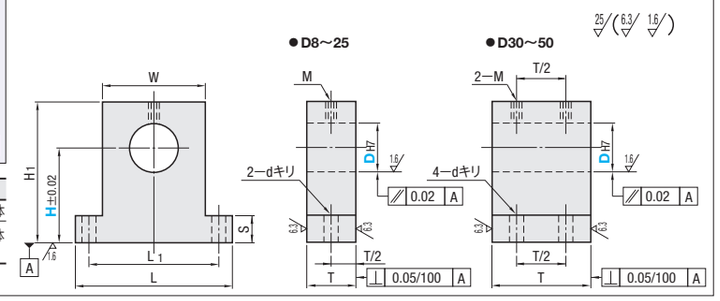

型式 Type	D	H 選択	L	H1	T	S	W	止めネジ M	L1	d	¥基準単価 SHTBN	SHTMN	SHTSN
SHTBN SHTMN SHTSN	8	10 15 20 25 30 40	42	H+9	15	6	18	M6	30	6.6	2,260	2,310	3,690
	10	10 15 20 25 30 40 50 60		H+10							2,280	2,330	3,710
	12	10 15 20 25 30 40 50 60		H+11	18						2,400	2,450	4,400
	13	15 20 25 30 40 50 60		H+12							2,600	2,650	4,540
	15	15 20 25 30 40 50 60	54	H+15	20		30		42		3,190	3,240	4,940
	16	15 20 25 30 40 50 60		H+15							3,390	3,440	5,080
	20	20 25 30 40 50 60 80	67	H+18	25	8	35	M8	50	9	4,100	4,150	7,600
	25	20 25 30 40 50 60 80		H+20	30						4,650	4,700	8,190
	30	25 30 40 50 60 80	85	H+23	35	10	45		65	6.6	5,980	6,030	9,990
	35	25 30 40 50 60 80		H+25							7,130	7,230	10,320
	40	30 40 50 60 80	100	H+30	40		60		80	9	7,830	7,930	12,300
	50	40 50 60 80	125	H+38	50	15	75		100	11	9,480	9,620	14,450

Order 注文例

型式		H
SHTB8	—	25
SHTMH15	—	25.6
SHTBN35	—	50
SF−SHTS40	—	40

脱脂洗浄サービス P.130

Delivery 出荷日

■スタンダード・高さH選択タイプ
■肉厚・鉄（D8〜12・16〜30）
在庫品　翌日出荷 P.133
ご希望によりPM6:00迄、当日出荷受付致します。

■左記以外
3 日目出荷

Price 価格

■数量スライド価格（1円未満切り捨て）P.133
●SHTB/SHTM/SHTS/SHTA

数量区分	標準対応 小口 1〜9	10〜12	13・14	15〜20	大口	個別対応 大口
数量	1〜9	10〜12	13・14	15〜20		21〜
値引率	基準単価	5%	10%	18%		お見積り
出荷日	通常					

表示数量超えはWOSにてご確認ください。

●左記以外

数量区分	標準対応 小口 1〜9	10〜12	13・14	15〜19	大口 20〜50	個別対応 大口 51〜
数量	1〜9	10〜12	13・14	15〜19	20〜50	51〜
値引率	基準単価	5%	10%	18%	18%	お見積り
出荷日	通常				+8日	

表示数量超えはWOSにてご確認ください。

長納期大口割（ストークL）	
数量	51〜200
値引率	〜30%
出荷日	WOS

ストークLについては、P.135をご覧ください。
ご利用の方はWOSにてご確認ください。

規格追加 赤文字表示

HOLDERS FOR SHAFT WITH SLIT -MACHINING T-SHAPED-

シャフトホルダ －T型スリットタイプ（機械加工品）－

－スタンダードタイプ・肉厚タイプ－

大口対応 BIG ORDER

ステンレス・めっき品 脱脂洗浄サービス 対応商品詳細は下記URLへ http://fa.misumi.jp

カタログ規格外品はこちら P.137

CADデータフォルダ名：02_Holders_for_Shaft

■**特長：**ノック穴付タイプは組立時の位置決めが容易となります。メンテナンス時の取り外しの際、位置決めの再現性があります。

■スタンダードタイプ

RoHS10

組付方法の使用例 P.268

＊D寸3・4はスリットが4mm程深くなります。

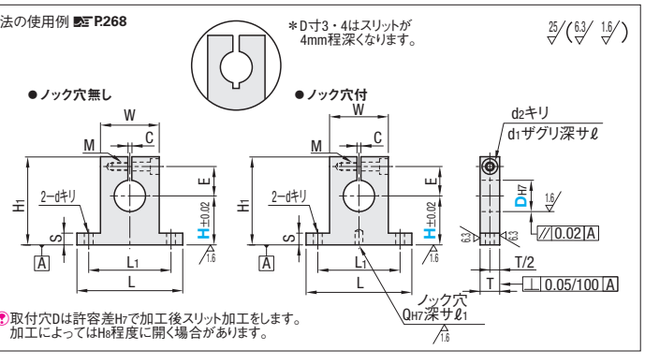

取付穴Dは許容差H7で加工後スリット加工をします。加工によってはH8程度に開く場合があります。

ノック穴無し 高さH選択	ノック穴無し 高さH指定	ノック穴付 高さH選択	M材質	S表面処理	A付属品
SHSTB	SHSTBH	SHSTBK	S45C相当	四三酸化鉄皮膜	六角穴付ボルト1本
SHSTM	SHSTMH	SHSTMK		無電解ニッケルメッキ	
SHSTS	SHSTSH	SHSTSK	SUS304	—	六角穴付ボルト1本（SUS）
SHSTA	SHSTAH	—	アルミ合金	白アルマイト	
SHSTD	SHSTDH	—		黒アルマイト	六角穴付ボルト1本

型式 Type	D	H 高さH選択タイプ	H 高さH指定タイプ 0.1mm単位	L	H1	T	S	W	L1	d	E	締付ボルト M	d2	d1	ℓ	C	Q	ℓ1	¥基準単価 ノック穴無し 高さH選択タイプ SHSTB	SHSTM	SHSTS	SHSTA	SHSTD	高さH指定タイプ SHSTBH	SHSTMH	SHSTSH	SHSTAH	SHSTDH	ノック穴付 高さH選択タイプ SHSTBK	SHSTMK	SHSTSK
ノック穴無し 高さH選択 SHSTB SHSTM SHSTS SHSTA SHSTD 高さH指定 SHSTBH SHSTMH SHSTSH SHSTAH SHSTDH ノック穴付 SHSTBK SHSTMK SHSTSK（8≦D≦50）	3	10 15 20	10.0〜30.0	26	H+11	8	4	10	18	3.5	7	M3貫通	3.5	6.5	3.5	1.5	—	—	1,090	1,130	2,280	1,100	1,260	2,410	2,250	4,300	2,240	2,380	—	—	—
	4																		1,090	1,130	2,280	1,100	1,650	2,380	2,250	4,300	2,240	3,100	—	—	—
	5	10 15 20 25	10.0〜35.0		H+12						8								1,090	1,130	2,340	1,100	2,030	2,230	2,250	4,420	2,240	3,820	—	—	—
	6																		1,090	1,130	2,340	1,100	2,390	2,170	2,250	4,420	2,240	4,520	—	—	—
	8	(10) 15 20 25 30 40	10.0〜50.0	42	H+16	10	6	18	30	4.5	11	M4貫通	4.5	8	4.5	2	4	5	1,130	1,170	3,220	1,170	2,780	1,930	2,400	6,090	2,400	5,250	2,350	2,400	4,780
	10	(10) 15 20 25 30	10.0〜50.0																1,170	1,220	3,220	1,220	3,160	1,920	2,480	6,090	2,480	5,960	2,400	2,450	4,780
	12										13								1,170	1,220	3,560	1,260	3,530	1,840	2,480	6,720	2,570	6,660	2,400	2,450	5,150
	13	(15) 20 25 30	15.0〜50.0		H+18														1,220	1,260	3,560	1,300	3,920	1,860	2,570	6,720	2,650	7,400	2,450	2,500	5,150
	15			54	H+20				42		15	M4深8							1,410	1,460	3,870	1,460	4,290	2,140	2,980	7,310	2,980	8,110	2,670	2,720	5,500
	16	(15) 20 25 30 40																	1,410	1,460	3,870	1,460	4,290	2,140	2,980	7,310	2,980	8,110	2,670	2,720	5,500
	18	20 25 30 40 50 60	20.0〜60.0	67	H+26	16	8	35	50	6.6	18	M6貫通	6.6	11	6.5		5	7	1,980	2,030	5,220	1,780	4,680	3,460	4,140	9,860	3,640	8,830	3,500	3,550	7,300
	20																		1,980	2,030	5,220	1,780	4,680	3,460	4,140	9,860	3,640	8,830	3,500	3,550	7,300
	25	(20) 25 30 40 50 60	20.0〜60.0		H+28						21								2,140	2,190	5,360	2,030	5,060	3,830	4,470	10,120	4,140	9,550	3,680	3,730	7,450
	30	25 30 40 50 60	25.0〜60.0	85	H+33	20	10	45	65	9	24	M8深16	9	14	9	3			2,630	2,670	6,320	2,510	5,440	4,230	5,460	11,940	5,130	10,270	4,220	4,270	8,520
	35	(25) 30 40 50 60	25.0〜60.0		H+36						27								2,840	2,880	6,870	2,880	5,540	4,100	5,870	12,970	5,870	10,460	5,000	5,050	9,130
	40	30 40 50 60 80	30.0〜80.0	100	H+38		60	80			29								3,880	3,920	8,340	3,730	5,670	7,100	8,020	15,770	7,610	10,710	5,610	5,660	10,770
	50	40 50 60 80	40.0〜80.0	125	H+51	25	15	75	100	14	38	M12深24	14	20	13				5,750	5,800	9,210	5,350	5,870	11,870	12,230	17,390	10,910	11,080	7,690	7,740	11,730

Hの（　）寸法はノック穴無しタイプのみ適用　ノック穴付はD寸法8〜50のみ適用となります。

■肉厚タイプ

RoHS10

Type	M材質	S表面処理	A付属品
SHSTBN	S45C相当	四三酸化鉄皮膜	六角穴付ボルト1本
SHSTMN		無電解ニッケルメッキ	六角穴付ボルト1本（SUS）
SHSTSN	SUS304	—	
SHSTAN	アルミ合金	白アルマイト	

D寸30〜50は、付属品のボルトは2本となります。

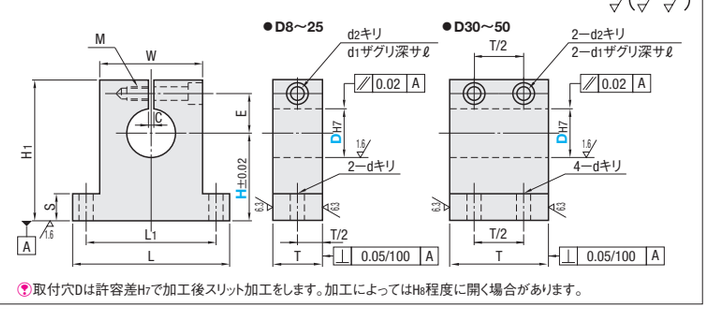

取付穴Dは許容差H7で加工後スリット加工をします。加工によってはH8程度に開く場合があります。

型式 Type	D	H 選択	L	H1	T	S	W	L1	d	E	締付ボルト M	d2	d1	ℓ	C	¥基準単価 SHSTBN	SHSTMN	SHSTSN	SHSTAN
SHSTBN SHSTMN SHSTSN SHSTAN	8	10 15 20 25 30 40	48	H+18	15	6	24	36	6.6	11	M6貫通	6.6	11	6.5	2	2,500	2,500	5,350	2,490
	10	10 15 20 25 30 40 50 60		H+19						12						2,520	2,520	5,370	2,510
	12	10 15 20 25 30 40 50 60		H+21	18					14						2,640	2,640	6,250	2,630
	13	15 20 25 30 40 50 60														2,880	2,890	6,450	2,870
	15	15 20 25 30 40 50 60	54	H+23	20		30	42		16						3,590	3,630	7,060	3,580
	16	15 20 25 30 40 50 60														3,830	3,880	7,260	3,820
	20	20 25 30 40 50 60 80	67	H+29	25	8	35	50	9	19	M8貫通	9	14	9		4,820	4,870	10,210	4,810
	25	20 25 30 40 50 60 80		H+31	30					22						4,990	5,040	10,740	4,980
	30	25 30 40 50 60 80	85	H+33	35	10	45	65	6.6	24					3	6,400	6,450	11,940	6,390
	35	25 30 40 50 60 80		H+36						27						7,220	7,320	12,800	7,320
	40	30 40 50 60 80	100	H+38	40		60	80	9	29	M8深16					8,370	8,470	15,560	8,470
	50	40 50 60 80	125	H+51	50	15	75	100	11	38	M12深24	14	20	13		10,760	10,980	17,790	10,980

Order 注文例

型式		H
SHSTM8	—	25
SHSTMH8	—	25.6
SHSTMN20	—	30
SF−SHSTS30	—	40

脱脂洗浄サービス P.130

Delivery 出荷日

■SHSTB（D8〜12・16・20〜30）
■SHSTBN（D8〜12・16〜30・40）
在庫品　翌日出荷 P.133
ご希望によりPM6:00迄、当日出荷受付致します。

■スタンダード・高さ選択タイプ（左記以外）
3 日目出荷

急 ご注文締切 正午迄 PM 3:00迄 P.134 PM 6:00迄
ストーク T 当日出荷 400円/1本
ストーク A早割 翌日出荷 200円/1明細行
ストーク A 翌日出荷 200円/1本
同一サイズ3本以上は一律540円（ストークは除く）
SHSTSにはストークTは適用されません。
SHSTS・SHSTDはストークA早割対象外

■左記以外
3 日目出荷
大口出荷日 +8 日目出荷　数量 20〜50
ストーク対応なし

Price 価格

■数量スライド価格（1円未満切り捨て）P.133

数量区分	標準対応 小口 1〜9	10〜12	13・14	15〜19	大口 20〜50	個別対応 大口 51〜
数量	1〜9	10〜12	13・14	15〜19	20〜50	51〜
値引率	基準単価	5%	10%	18%	18%	お見積り
出荷日	通常				+8日	

表示数量超えはWOSにてご確認ください。

長納期大口割（ストークL）	
数量	51〜200
値引率	〜30%
出荷日	WOS

ストークLについては、P.135をご覧ください。
ご利用の方はWOSにてご確認ください。