PDFは21年6月時点の内容です。最新情報はWEB頁でご確認ください（仕様は『外形図・規格表』タブに掲載）

PIPE STANDS -PIPE MALE THREAD TYPE-

パイプスタンド

ー管用おねじ/管用おねじ　溶接ー

価格改訂
：値下げ価格
：新価格
：スライド値引率変更

CADデータフォルダ名：31_Posts

■特長：P.2393のロータリーコネクタとセットで使えます。タッチパネルやボックスを吊り下げて取り付ける際は溶接タイプをご利用ください。

■管用おねじ

■管用おねじ　溶接

RoHS10

■管用おねじ

Type 丸フランジ	Type 二面フランジ	M材質	S表面処理	部位
PSEG	WPSEG	STKM13A	無電解ニッケルメッキ	パイプ
		SS400		ブラケット
PSEGK	WPSEGK	STKM13A	四三酸化鉄皮膜	パイプ
		SS400		ブラケット
PSEGS	—	SUS304	—	パイプ
		SUS304		ブラケット

■管用おねじ　溶接

Type 丸フランジ	Type 二面フランジ	M材質	S表面処理	部位
PSYG	WPSYG	STKM13A	無電解ニッケルメッキ	パイプ
		SS400		ブラケット

ブラケットのフランジ部分以外は全体的にショットブラスト加工が施されております。

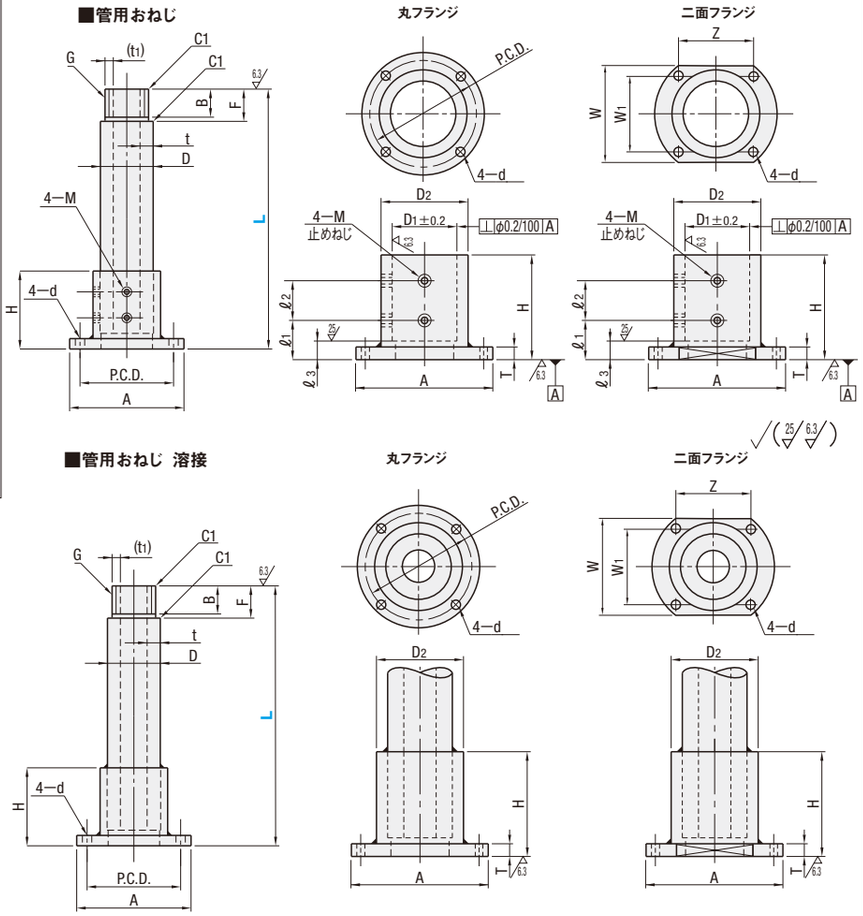

型式 Type	呼び	G(PF) ねじの呼び	G(PF) ねじ外径	L 指定1mm単位	F	B	D		D1	D2	t	(t1)	A	P.C.D.	H	d	M	T	H	ℓ1	ℓ2	ℓ3	W	Z	W1
丸フランジ PSEG / 溶接 丸フランジ PSYG	28	G1	33.25	200～800	26	23	40	±0.4	40.5	54	7	3.6	100	80	60	9	M6	10	60	25	25	15	64	62	44
PSEGK / PSEGS	36	G1 1/4	41.91	200～1000	29	26	50.8	±0.41	51.5	65	8	3.6	110	90	75				75	30	30		74	74	50
	42	G1 1/2	47.80						51.5	65	5	3.5													
	54	G2	59.61		30	27	60.5	±0.49	61	76.3	4	3.6	120	100	90		M8	12	90	35	40	20	90	76	70
二面フランジ WPSEG / 溶接 二面フランジ WPSYG	70	G2 1/2	75.18	300～1000	35	32	76.3	±0.56	77	89.1	5.5	4.9	130	110	105				105		45		100	80	80
WPSEGK	82	G3	87.88		40	37	89.1	±0.9	90	101.6	7	6.3	140	120	120				120	40	60		110	86	90
	92	G3 1/2	100.33				101.6	±1.02	102	120	6	5.3	160	140	150				150		90		130	94	110

管用平行おねじはJIS B 0202のB級です。
PSEGSは、呼び42、54のみです。
ロータリーコネクタはP.2393・2394をご覧ください。
PSEGS54のみt寸法が4.9、(t1)寸法が4.4になります。

Order 注文例

型式	—	L
PSEG42	—	600
WPSYG54	—	300

Delivery 出荷日

●管用おねじ

3	日目出荷	急	ストーク A	翌日出荷	800円/1本	ご注文締切 PM 6:00迄	P.134

3本以上で1明細行当たり一律2,160円

●管用おねじ 溶接

5	日目出荷	急	ストーク B	3日目出荷	500円/1本	ご注文締切 PM 8:00迄	P.134

3本以上で1明細行当たり一律1,350円

Price 価格

■数量スライド価格（1円未満切り捨て）P.133

数量区分	標準対応 小口				個別対応 大口
数　量	1～4	5～9	10～14	15～20	21～
値引率	基準単価	5%	15%	23%	お見積り

表示数量超えはWOSにてご確認ください。

呼び	L寸	¥基準単価 管用おねじ 丸フランジ 無電解ニッケルメッキ PSEG	四三酸化鉄皮膜 PSEGK	SUS304 PSEGS	二面フランジ 無電解ニッケルメッキ WPSEG	四三酸化鉄皮膜 WPSEGK	管用おねじ　溶接 丸フランジ 無電解ニッケルメッキ PSYG	二面フランジ 無電解ニッケルメッキ WPSYG
28	最短L～ 400	9,340	9,320	—	9,930	9,630	10,850	12,030
	L401～ 600	11,110	11,090	—	11,930	11,570	12,710	14,250
	L601～ 800	13,210	12,410	—	13,560	13,150	14,100	16,060
36	最短L～ 400	12,240	12,210	—	12,680	12,300	14,180	14,930
	L401～ 600	14,580	14,070	—	14,770	14,320	16,130	17,180
	L601～ 800	16,820	15,960	—	16,890	16,380	18,120	19,470
	L801～1000	19,070	18,030	—	19,180	18,410	20,300	21,720
42	最短L～ 400	12,240	12,410	14,900	12,680	12,500	14,180	14,930
	L401～ 600	14,580	14,270	17,760	14,770	14,320	16,130	17,180
	L601～ 800	16,820	16,160	22,250	16,890	16,380	18,120	19,470
	L801～1000	19,070	18,230	25,700	19,280	18,410	20,300	21,720
54	最短L～ 400	14,880	14,850	17,850	15,450	14,980	17,200	18,140
	L401～ 600	17,640	17,600	20,520	18,280	17,730	20,090	21,200
	L601～ 800	20,600	20,560	25,620	21,300	20,660	23,210	24,450
	L801～1000	23,890	22,110	29,780	23,940	22,350	24,850	26,330
70	最短L～ 400	16,660	16,320	—	18,980	18,410	19,690	22,340
	L401～ 600	18,480	18,110	—	21,640	20,990	21,630	25,210
	L601～ 800	21,850	21,420	—	25,690	24,920	25,220	29,570
	L801～1000	23,700	23,230	—	28,350	27,500	27,180	32,440
82	最短L～ 400	20,080	19,670	—	22,240	21,570	23,650	26,160
	L401～ 600	22,300	21,860	—	25,320	24,560	26,020	29,480
	L601～ 800	26,080	25,560	—	29,800	28,900	30,040	34,310
	L801～1000	28,310	27,740	—	32,870	31,880	32,400	37,610
92	最短L～ 400	23,430	22,960	—	25,290	24,530	27,530	29,740
	L401～ 600	25,800	25,290	—	28,500	27,650	30,050	33,200
	L601～ 800	29,720	29,130	—	33,110	32,120	34,220	38,170
	L801～1000	32,100	31,460	—	36,320	35,230	36,750	41,620

Example 使用例

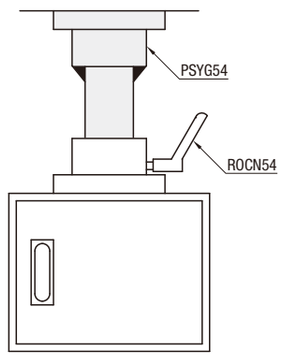

逆さでの取付には「管用おねじ 溶接」をご利用ください。

《引張り荷重参考データ》
下記方法での破断試験の結果（N=3）

呼び	破断部	破断荷重(kN) 最大	破断荷重(kN) 最小	変形量(mm) 最大	変形量(mm) 最小
28	全てM8ボルト部	186.016	181.891	0.907	0.666
54	全てM8ボルト部	176.484	172.094	0.024	0.011

《引張り荷重測定方法》

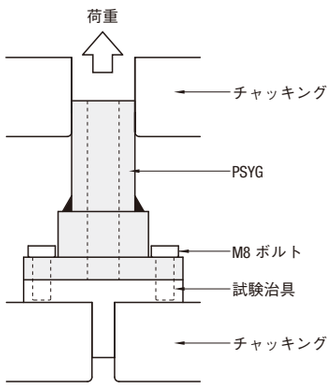

《変形量》

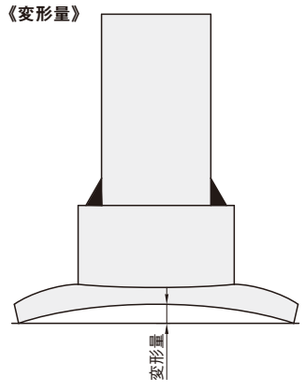

変形量は、試験後のサンプルのフランジ中央の変形量です。